Montagehandleiding langschildgarnituur 6015 en 6041
Versie 2013-09-26

1) Tekening

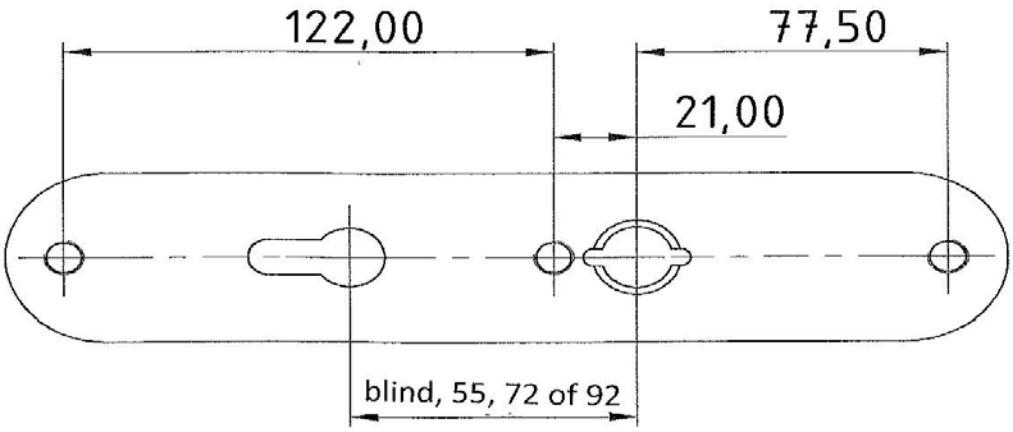

2) Montage

2.1 Indien aanwezig het oude beslag demonteren.
2.2 Schroefgaten voor het SKG-beslag zoals op de tekening aangegeven aftekenen.
Het nieuwe binnenschild kan als boormal worden toegepast.
Hierbij dient met een boor 6mm het profiel aan beide zijden voorgeboord te worden.
2.3 De voorgeboorde gaten voor de 3 bevestigingsschroeven met een boor 12mm aan beide zijden tot aan het midden van het profiel ddorboren.
2.4 Krukgat(en) met een boor 18mm minimaal 5mm diep uitboren.
2.5 De lengte van de apart te bestellen bevestigingsschroeven is afhankelijk van de profieldikte. Voor bepaling van de juiste lengte zie punt 3.
2.6 De lengte van de apart te bestellen vierkantstift is afhankelijk van de profieldikte. Voor bepaling van de juiste lengte zie punt 3.
2.7 Het beslag met de juiste schroeven en vierkantstift monteren.
Let hierbij op dat het SKG-buitenschild 6015 en 6041 altijd gecombineerd worden met binnenschild 6015.
2.8.1 Bij buitenschild 6015 mag de cilinder mag na montage niet verder dan 3mm buiten het buitenschild steken.
2.8.2 Buitenschild 6041 is voorzien van een kerntrekbeveiliging.
De cilinder dient hierbij tussen de 8 en 15 mm buiten de deur te steken.
De kerntrekbeveiliging wordt hierbij over de cilinder en geplaatst en met de aanwezige imbusschroef handvast gedraaid op de cilinder.
Daarna wordt het het buitenschild over de kerntrekbeveiliging gezet.

3) Schroeven en vierkantstift

Maat en kwaliteit van de mee geleverde schroeven: M6 (Staal 10.9, RVS A2-70)
Lengte van de schroeven: Deurdikte + 13mm = schroeflengte (Naar boven afgerond op 5mm).
Lengte van de vierkantstift: Deurdikte + 80mm = stiftlengte (Naar boven afgerond op 10mm).

VBH Nederland BV
Houtduifstraat 22 Tel: +31 (0)162 - 483400
4901BP Oosterhout Fax: +31 (0)162 - 432139

Postbus 339 Web: www.vbh-nl.com
4900AH Oosterhout Mail: info@vbh-nl.com

Eenvoudig alles. Alles eenvoudig.