PROJECTERENDE RAMEN EN KLAPRAMEN

F11.13
UITZETSCHAREN

01.09.2013

INDELING

1. **Algemeen**.....F11.13.03
2. **Uitzetschaar nr. P691-...**.....F11.13.03
3. **Montage-afmetingen uitzetschaar nr. P691-...**.....F11.13.05
4. **Uitzetschaar nr. P694-...**.....F11.13.06
5. **Montage-afmetingen uitzetschaar nr. P694-...**.....F11.13.07
6. **Inbouwvoorbeelden**.....F11.13.08
7. **Bijkomende informatie**.....F11.13.08

1. Algemeen

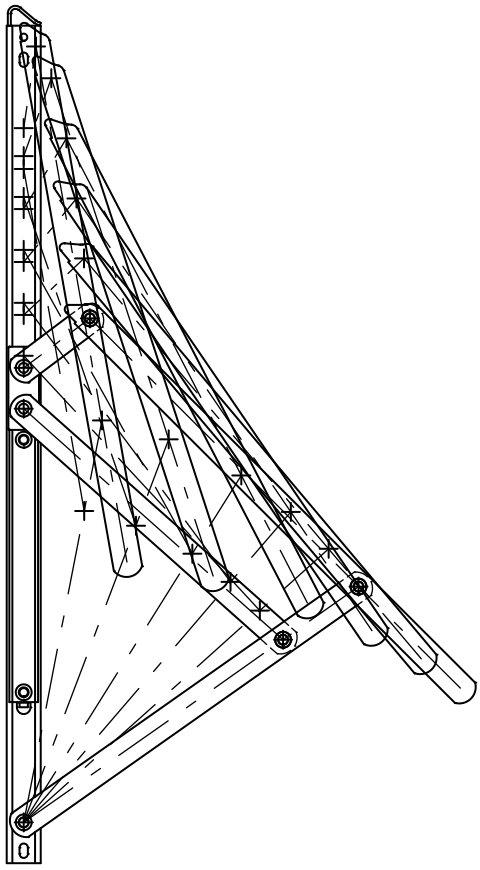

Ontworpen als gevolg van de groeiende internationale trend naar natuurlijke ventilatie in gordijngevels.
De robuuste uitzetscharen nr. P691-... zijn ideaal geschikt voor de meeste toepassingen.
Uitzetscharen nr. P694-... zijn ideaal voor standaard gebruik.

- Gemakkelijk te installeren, volledig onzichtbaar na plaatsing.
- Regelbaar rem-mechanisme.
- Uitstekende afdichting tegen wind en water.
- Moeiteloos openen en sluiten van de ramen door de gelijkmatige en uitgebalanceerde werking van de uitzetscharen.
- Geschikt voor aluminium, PVC en houten ramen.
- Hoge duurzaamheid, getest op 50.000 werkingscyclussen.
- Vervaardigd uit hoogwaardig austenitisch roestvrij staal (AISI 304) voor een maximale levensduur, zelfs in de meest corrosieve omstandigheden.
- De uitzetscharen zijn vervaardigd conform alle belangrijke internationale uitvoerings-standaards.
- De uitzetscharen worden steeds per paar besteld.

2. Uitzetschaar nr. P691-...

Uitzetscharen, zware uitvoering, met verhoogd prestatieniveau, voor de meeste toepassingen.

- Geschikt voor ramen met vleugelhoogte van 300 mm tot 2500 mm en een vleugelgewicht tot 180 kg.
- De uitgebalanceerde schaar maakt bijkomende steunarmen overbodig. Voor vleugels van meer dan 100 kg is het aangeraden om een bijkomende raambegrenzer te gebruiken.
- Eindafdekstuk in austenitisch roestvrij staal (AISI 304) voor bijkomende stevigheid.
- Glijstuk uit staal en kunststof voor de stevigheid en een gemakkelijke en duurzame werking.
- Gemakkelijk in gebruik, regelbare openings-aanslag op alle uitvoeringen voor uitzet-klapramen.
- Verkrijgbaar in verschillende lengten: van 262 tot 682,5 mm voor uitzet-klapramen (nr. P691-255, 305, 406V, 559(V), 660) en van 262 tot 415 mm voor uitzet-draairamen (nr. P691S-255, 406); zie tabel op volgende pagina.
- Uitvoeringen nr. P691S-255, 406 voor uitzet-draairamen openen tot ongeveer 85° en 60° om het reinigen van de ramen te vergemakkelijken.
- Uitvoeringen nr. P691-406V, 559 voor uitzet-klapramen zijn versterkt door een indeuking in de derde arm.
- Uitvoeringen nr. P691-559V, 660 voor uitzet-klapramen zijn voorzien van een derde arm met speciale vormgeving voor een nog grotere stevigheid.
- Uitvoering nr. P691-660 voor uitzet-klapramen is ook verkrijgbaar met regelbaar eindstuk nr. S7280 (uitvoering 'R'). In dit geval wordt na het artikelnummer de letter 'R' bijgevoegd.
- Voorbeeld: Een paar verstevigde uitzetscharen voor een uitzet-klapraam met vleugelhoogte 1000 mm en een vleugelgewicht van 55 kg. Bestelnummer: P691-406V

UITZETSCHAREN

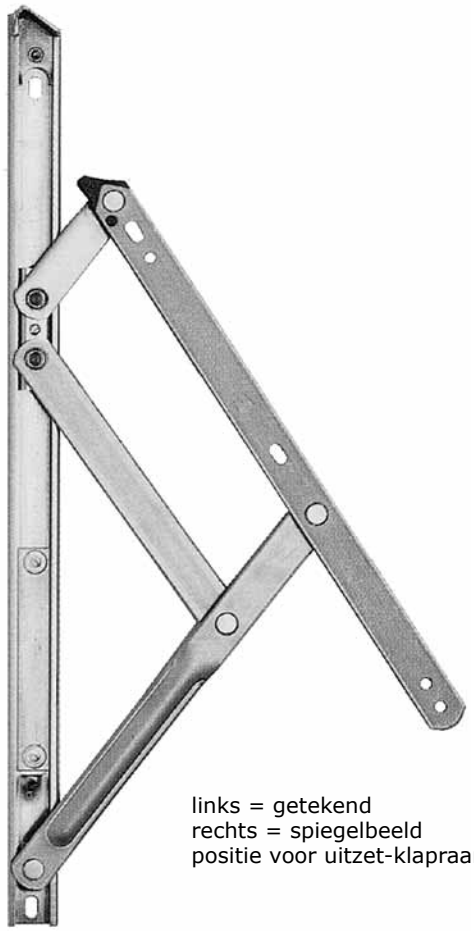

links = getekend
rechts = spiegelbeeld
positie voor uitzet-klapraam

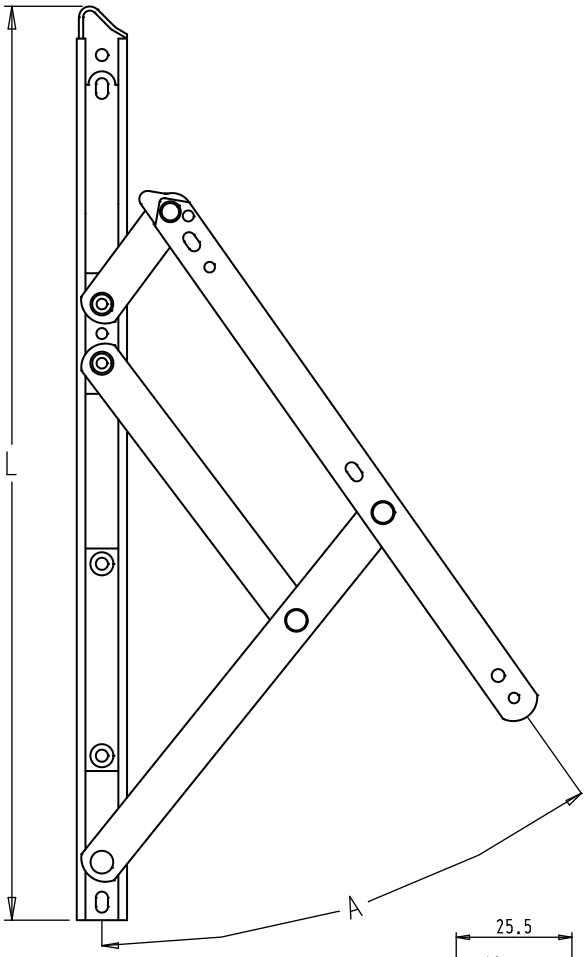

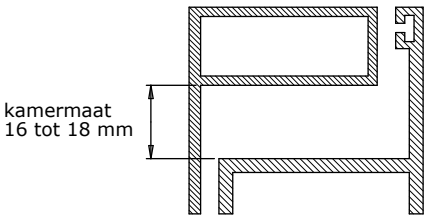

Inbouwmaten

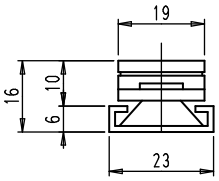

nr. P691(S)-255
nr. P691-305
nr. P691S-406

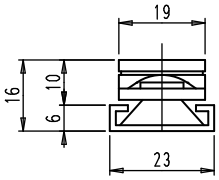

nr. P691-406V
nr. P691-559

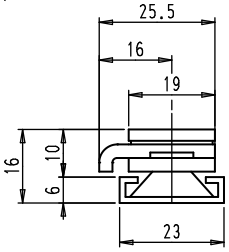

nr. P691-559V
nr. P691-660(R)

Bestelnummer per paar	Schaarlengte L (mm)	Min/max vleugelhoogte (mm)	Min/max vleugelbreedte (mm)	Max vleugelgewicht (kg)	Openingshoek A (+/- 2,5°)
UITZET-KLAPRAMEN					
P691-255	262	267/640	-	40	50°
P691-305	313	640/800	-	50	50°
P691-406V	415	800/1100	-	65	50°
P691-559	567	1100/1500	-	100	45°
P691-559V	570,5	1500/2000	-	100	20°
P691-660	682,5	2000/2500	-	100	20°
P691-660R	716,5	2000/2500	-	180	20°
UITZET-DRAAIRAMEN					
P691S-255	262	-	300/660	38	85°
P691S-406	415	-	450/838	55	60°

Uitvoering 'V' : uitzetschaar met versterkte derde arm (bij bestelling opgeven)
Uitvoering 'R' : uitzetschaar met regelbaar eindstuk (bij bestelling opgeven)
Voor vleugels van meer dan 100 kg is het aan te raden om een bijkomende raambegrenzer te voorzien.

3. Montage-afmetingen uitzetschaar nr. P691-...

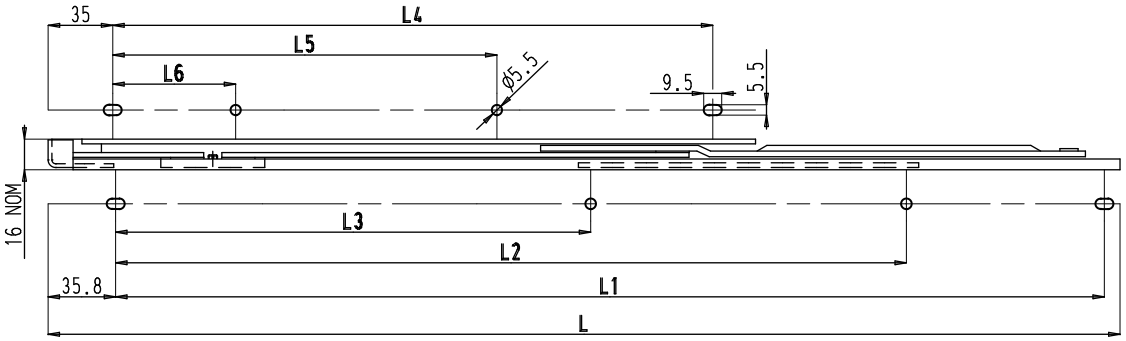

Uitzetschaar	L	L1	L2	L3	L4	L5	L6
P691-255	262	218	178	-	165	41	-
P691-305	313	269	213	-	190	64,5	-
P691-559	567	523	418,5	251,5	317,5	203	65
P691S-255	262	218	178	-	165	34	-
P691S-406	415	370,5	213	-	241	65	-

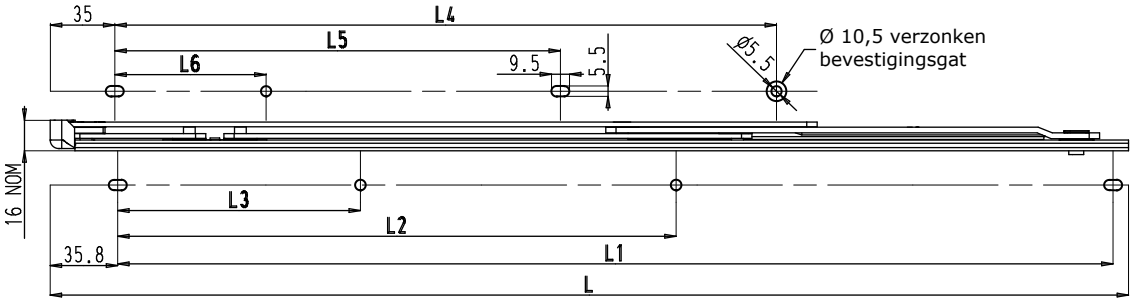

Uitzetschaar	L	L1	L2	L3	L4	L5	L6
P691-406V	415	370,5	304	215,5	241	118,5	-
P691-559V	570,5	526,5	295,5	-	350	236	80

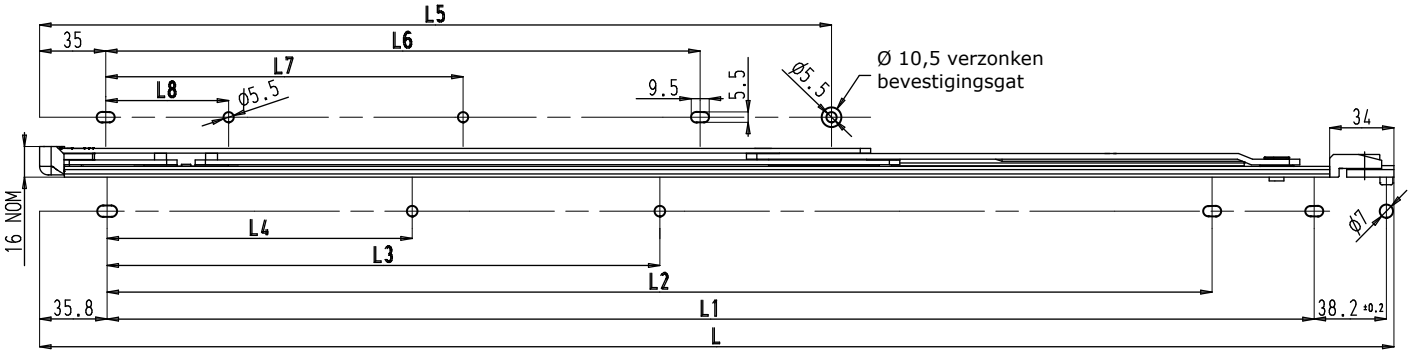

Uitzetschaar	L	L1	L2	L3	L4	L5	L6	L7	L8
P691-660	682,5	-	584,5	292,5	161,5	419	314,5	189	65
P691-660R	716,5	638,5	584,5	292,5	161,5	419	314,5	189	65

4. Uitzetschaar nr. P694-...

Uitzetschaar, voor standaard gebruik, met verhoogd prestatieniveau en minimale kosten.

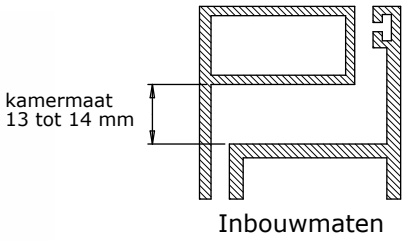

Inbouwmaten

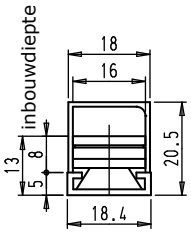

links = getekend
rechts = spiegelbeeld
positie voor uitzet-klapraam

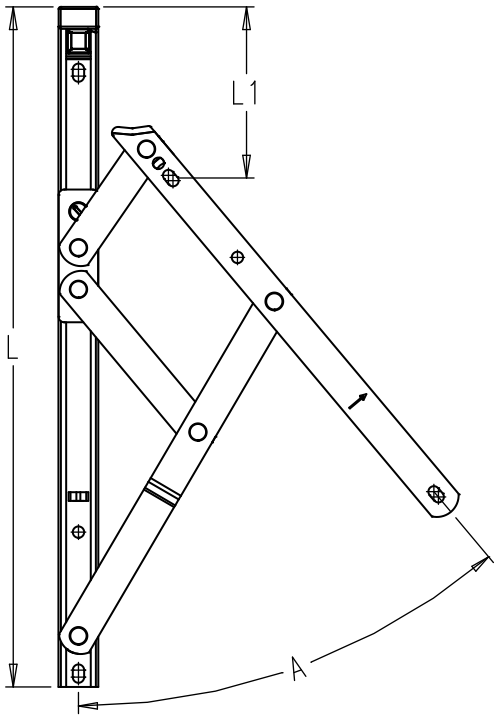

- Uiterst prijsgunstige uitzetschaar voor kleine en lichte ramen.
- De uitzetscharen worden standaard geleverd in ferritisch roestvrij staal (AISI 430) voor gebruik onder normale omstandigheden. De scharen zijn op aanvraag leverbaar in hoogwaardig austenitisch roestvrij staal (AISI 304) met een maximale duurzaamheid tegen corrosie, essentieel voor kustgebieden (zeelucht) en binnenlandse industrie-gebieden.
- Geschikt voor uitzet-klapramen met vleugelhoogte van 0,3 m tot 1,2 m of uitzet-draairamen met vleugelbreedte van 0,6 m tot 0,7 m.
- De uitzet-draairamen openen tot ongeveer 60° om het reinigen van de ramen te vergemakkelijken.

UITZET-KLAPRAMEN (max. vleugelbreedte = 1200 mm)						
Bestelnr. per paar	**Schaarlengte L (mm)**	**Max vleugelhoogte (mm)**	**Min vleugelhoogte (mm)**	**Max vleugelgewicht (kg)**	**Openingshoek A (+/-2,5°)**	**Afmeting 'L1' (mm)**
P694-159	159	300	150	10	50°	63
P694-209	209	350	200	12	65°	119
P694-259	259	400	275	16	80°	131
P694-310	310	550	350	20	80°	164
P694-412	412	780	500	21	80°	239
P694-513	513	1100	700	26	50°	215
P694-615	615	1300	850	40	37,5°	156
UITZET-DRAAIRAMEN (max. vleugelhoogte = 1300 mm)						
Bestelnr. per paar	**Schaarlengte L (mm)**	**Max vleugelbreedte (mm)**	**Min vleugelbreedte (mm)**	**Max vleugelgewicht (kg)**	**Openingshoek A (+/-2,5°)**	**Afmeting 'L1' (mm)**
P694S-310	310	600	300	22	60°	172
P694S-412	412	700	400	24	60°	170

5. Montage-afmetingen uitzetschaar nr. P694-...

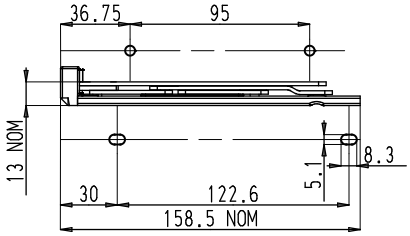

nr. P694-159

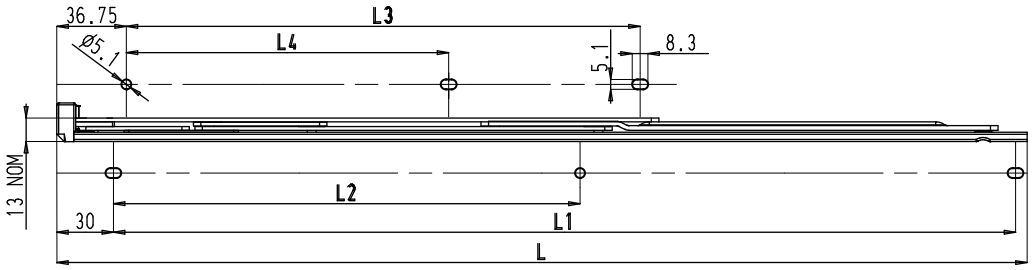

Uitzetschaar	L	L1	L2	L3	L4
P694-209	209	172,5	121,5	119,5	18
P694-259	259	223	180	153	32
P694-310	310	274	209,5	188	47
P694-412	412	375,5	281	228,5	106
P694-513	513	477	247	272	170,5
P694-615	615	579	195	322,5	220,5

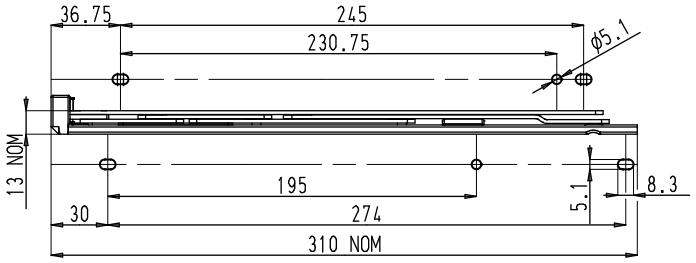

nr. P694S-310

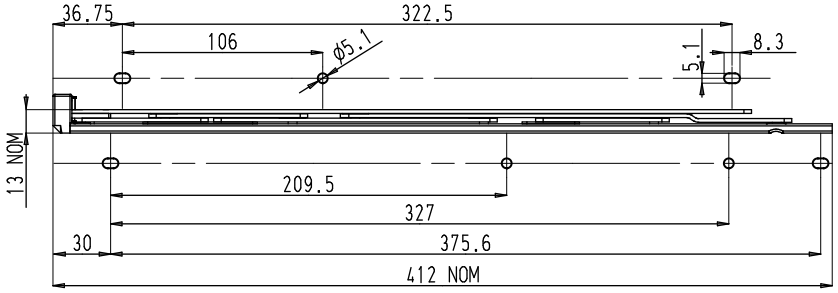

nr. P694S-412

6. Inbouwvoorbeelden

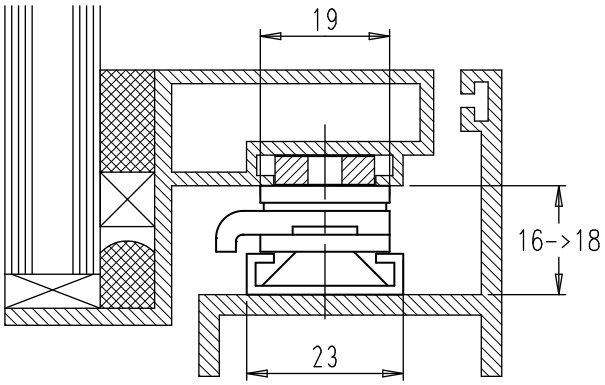

Versterkte uitzetschaar P691-559V
met onderlegplaatje onder de vleugelarm.

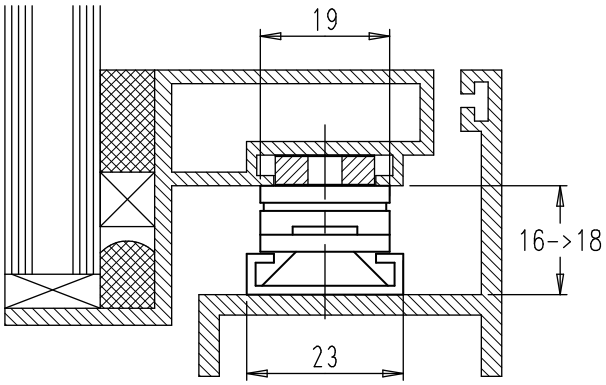

Standaard uitzetschaar type P691-...
met onderlegplaatje onder de vleugelarm.

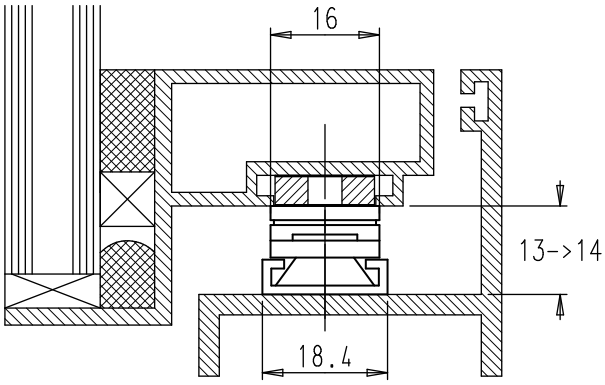

Uitzetschaar type P694-...
met onderlegplaatje onder de vleugelarm.

Opmerking: bij montage van de uitzetschaar op een groef, raden wij aan de schaar te ondersteunen d.m.v. onderlegplaatjes.

7. Bijkomende informatie

- De aanbevolen maximale afmetingen mogen niet overschreden worden zonder voorafgaandelijke goedkeuring van Sobinco.
- De opgegeven hoogtes en breedtes zijn overmeten vleugelafmetingen (geen overmeten kaderafmetingen). Voor maximale vleugelgewichten, -hoogtes en -breedtes, gelieve de profielfabrikant te raadplegen inzake stevigheid en afdichting van de profielen.
- Montage:
  - De schaar moet gemonteerd worden tussen 2 parallel aan elkaar gelegen oppervlaktes met een tussenruimte (kamermaat) afhankelijk van het type schaar (zie inbouwmaten).
  - Alle voorziene bevestigingspunten van de schaar moeten gebruikt worden.
  - De schaar wordt bevestigd met standaard M5 cilinderkop schroeven in minimum 6 mm schroefdraaddiepte.
  - De bovenzijde van de schaar wordt bij voorkeur bevestigd op 2 mm van de bovenste binnenhoek van het kaderprofiel.