OPPERLUCHTRAMEN

G12.11
TOP•V 7800 VOOR KIPRAMEN

01.05.2014

INDELING

1. Algemene kenmerken G12.11.03

2. Standaard ramen G12.11.04
2.1. Basisset nr. 7800 G12.11.04
2.2. Basissets met horizontale wendeloverbrenging G12.11.06
2.3. Basissets met verticale wendeloverbrenging G12.11.09

3. Schuine ramen G12.11.12
3.1. Basisset nr. 7800T G12.11.12
3.2. Basissets met verticale wendeloverbrenging G12.11.14

4. Boog- en rondramen G12.11.17
4.1. Basisset nr. 7800-5 G12.11.17

5. Kleine ramen G12.11.19
5.1. Kleine ramen met handgreep bediend G12.11.19
5.2. Kleine ramen met slingerstang bediend G12.11.19

6. Brede ramen G12.11.20

7. Hoge ramen G12.11.21
7.1. Bijkomende zijsluiting nr. 7870-1 G12.11.21
7.2. Bijkomende zijsluiting nr. 7870-2 G12.11.22
7.3. Montage-afmetingen G12.11.23

8. Boven elkaar geplaatste ramen G12.11.24
8.1. Bijkomende set nr. 7840 G12.11.24

9. Elektromotor nr. 7882 ..... G12.11.27
9.1. Sets G12.11.27
9.2. Technische gegevens G12.11.27
9.3. Veiligheidsvoorschriften G12.11.28
9.4. Montage en aanpassen koers G12.11.28
9.5. Elektrische aansluiting G12.11.30
9.6. Inbouwvoorbeeld G12.11.31
9.7. Toepassingen G12.11.31

10. Dorpeloverbrengingen G12.11.32
10.1. Dorpeloverbrenging met kabel nr. 7821-... G12.11.32
10.2. Dorpeloverbrenging met stang nr. 7822 G12.11.34
10.3. Dorpeloverbrenging met stang nr. 7823 G12.11.35

11. Inbouwvoorbeelden G12.11.36
11.1. Aluminium ramen G12.11.36
11.2. PVC ramen G12.11.36
11.3. Houten ramen G12.11.36

12. Besteltabellen G12.11.37
12.1. Rechthoekig raam met handgreep G12.11.37
12.2. Rechthoekig raam met horizontale wendeloverbrenging G12.11.38
12.3. Rechthoekig raam met verticale wendeloverbrenging G12.11.39
12.4. Schuin raam G12.11.40
12.5. Boog- en rondraam met handgreep G12.11.40

13. Algemene informatie G12.11.41

1. Algemene kenmerken

- Krachtige opperluchtsluiting voor kipramen, met zin voor esthetiek en een perfecte dichtheid van het raam.

- Alle uitvoeringen zijn links en rechts bruikbaar en geschikt voor montage op aluminium, PVC of houten ramen.

- Alle onderdelen van de opperluchtsluiting zijn vervaardigd uit niet-roestende materialen.

- Afwerking:
  - Handgreep, schaar en afdekprofielen in aluminium geanodiseerd of polyester poeder gelakt in meer dan 450 RAL-kleuren.
  - De U-vormige afdekprofielen worden geleverd in lengtes van 3 of 6 meter. Voor brons en zwart geanodiseerd enkel in lengtes van 3 meter.
  - Tringels ø8 mm in aluminium geanodiseerd, staal gegalvaniseerd of inox en leverbaar in lengtes van 1, 2 en 3 meter.
  - Inox schroeven.

- Bedieningsmogelijkheden:
  - handgreep
  - vaste slingerstang, met horizontale of verticale wendeloverbrenging
  - losse slingerstang, met horizontale of verticale wendeloverbrenging
  - electromotor

- Set beschikbaar voor alle raamtypes: rechthoekig raam, schuin raam, rond- en boograam, desgewenst in combinatie met een dorpeloverbrenging. De set is eveneens beschikbaar voor een bijkomend kipraam naast of boven elkaar geplaatst.

- Voor ramen met een vleugelhoogte van 1200 mm en meer moet een bijkomende zijsluiting geplaatst worden om de wind- en waterdichtheid te behouden.

- Plaatsing:
  - Diepteverschil tussen vleugel- en kaderprofiel in gesloten toestand: 0-20 mm.
  - Benodigde vrije ruimte op het kaderprofiel voor montage van de set: 20,5 mm.

- Toepassingsbereik voor basissets:
  - vleugelbreedte: 400-1200 mm
  - vleugelhoogte: 400-1200 mm
  - vleugelgewicht: max. 80 kg
  - opening: 170 mm

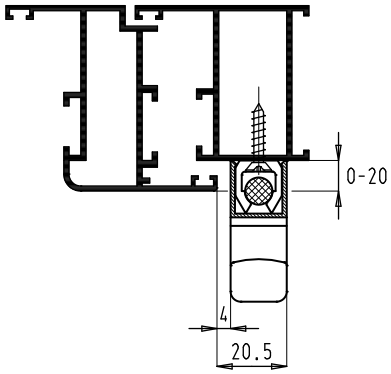

2. Standaard ramen

2.1. Basisset nr. 7800

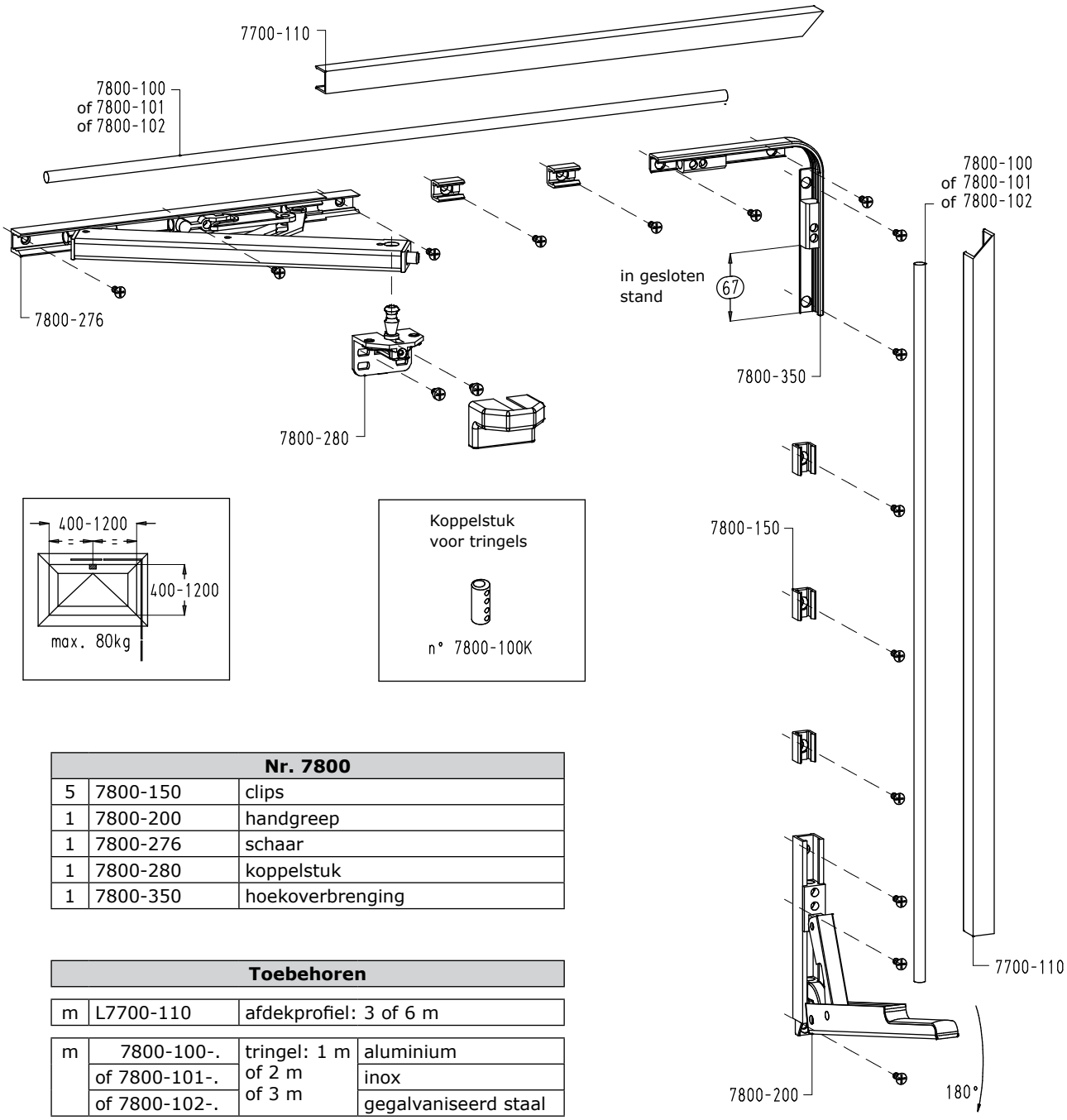

Nr. 7800		
5	7800-150	clips
1	7800-200	handgreep
1	7800-276	schaar
1	7800-280	koppelstuk
1	7800-350	hoekoverbrenging

Toebehoren			
m	L7700-110	afdekprofiel: 3 of 6 m	
m	7800-100-.	tringel: 1 m of 2 m of 3 m	aluminium
	of 7800-101-.		inox
	of 7800-102-.		gegalvaniseerd staal
1	7800-360A	schroefset aluminium	
	of 7800-360P	schroefset PVC	
	of 7800-360H	schroefset hout	
1	7800-370	boorkaliber	

Opmerkingen:
- **Bij de bestelling het aantal meter afdekprofiel en tringel opgeven.**
- **Schroefsets: zie volgende pagina.**

Montage-afmetingen

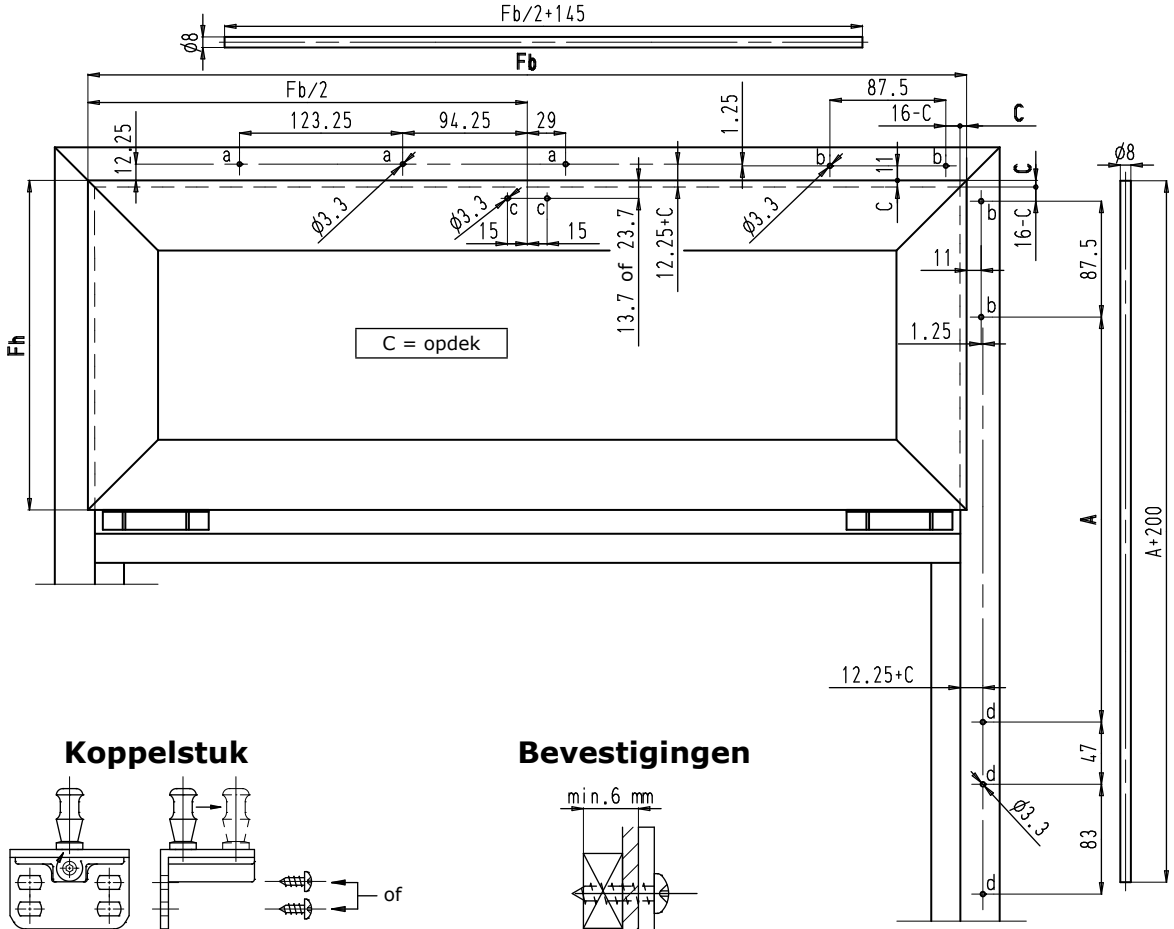

Koppelstuk

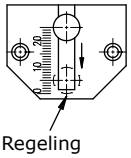

min.= 0mm
max.=20mm

Regeling sluitkracht

Bevestigingen

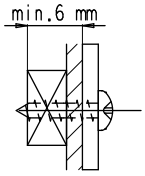

Elke schroef moet bevestigd worden in minimum 6 mm schroefdraaddiepte.

			Schroefset		
			7800-360A	7800-360P	7800-360H
onderdeel	**aantal**	**plaats**	**aluminium raam**	**PVC raam**	**houten raam**
schaar	3	a	DIN 7982 ø4.2x13	DIN 7982 ø4.2x22	DIN 7982 ø4.2x16
hoekoverbrenging	4	b			
handgreep	3	d			
clips	5	-			
koppelstuk	2	c	DIN 7981 ø4.2x9.5	DIN 7981 ø4.2x22	DIN 7981 ø4.2x16

Opmerking: Boringen ø3.3 mm.

2.2. Basissets met horizontale wendeloverbrenging

Basisset nr. 7800-1 met vaste slingerstang

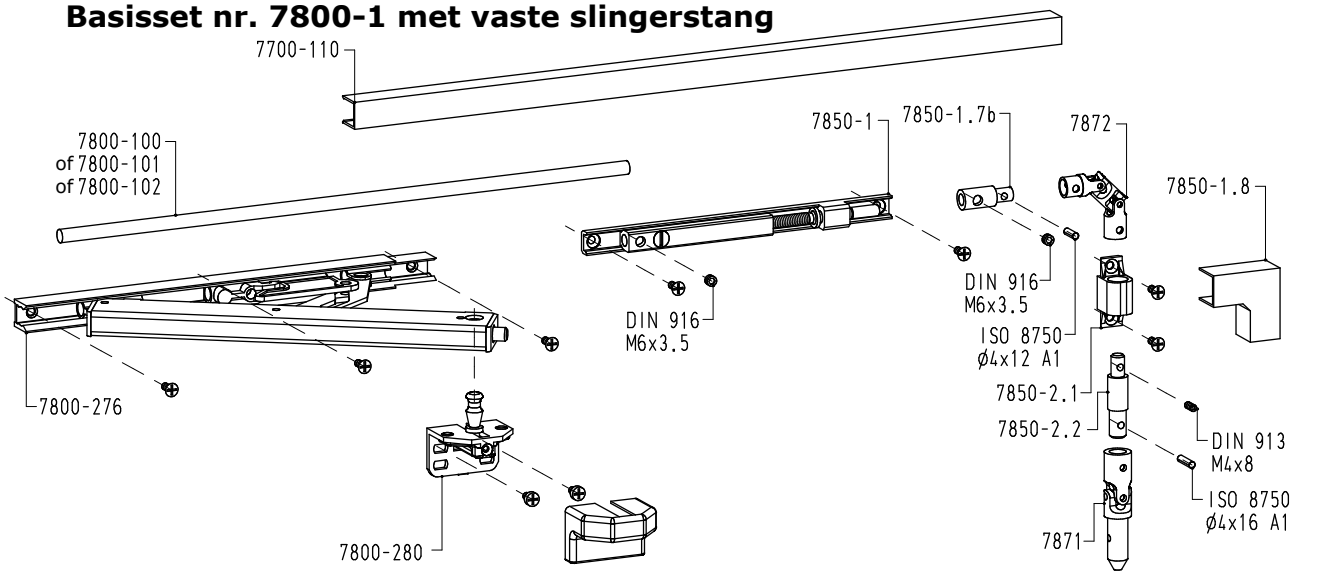

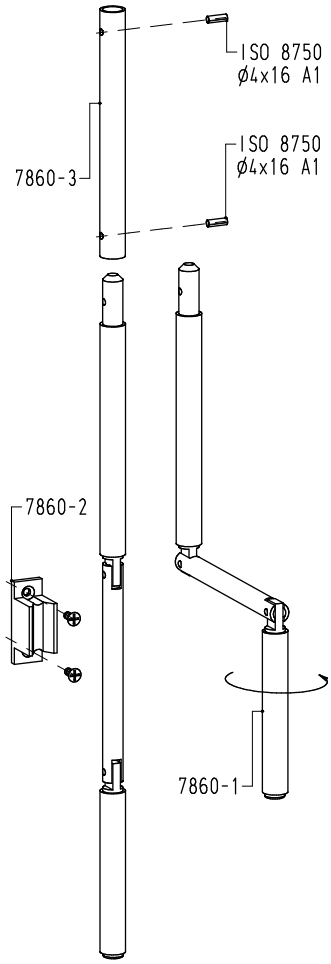

Nr. 7800-1				
1	7800-276	schaar		
1	7800-280	koppelstuk		
1	7850H	1	7850-1	wendelaandrijving
		1	7850-1.7b	koppelas
		1	7850-2.1	houder
		1	7850-2.2	as
		1	7850-1.8	afdekkapje
		2	DIN 916 M6x3.5	schroef
		1	DIN 913 M4x8	schroef
		1	ISO 8750 ø4x12 A1	spanbus
		1	ISO 8750 ø4x16 A1	spanbus
		1	7871	enkele kardankoppeling
		1	7872	dubbele kardankoppeling
1	7860	1	7860-1	slinger
		1	7860-2	magneet
		2	ISO 8750 ø4x16 A1	spanbus

Toebehoren			
m	L7700-110	afdekprofiel: 3 of 6 m	
m	7800-100-.	tringel: 1 m of 2 m of 3 m	aluminium
	of 7800-101-.		inox
	of 7800-102-.		gegalvaniseerd staal
m	L7860-3	buis 3 m	
1	7800-1-360A	schroefset aluminium	
	of 7800-1-360P	schroefset PVC	
	of 7800-1-360H	schroefset hout	
1	7800-370	boorkaliber	

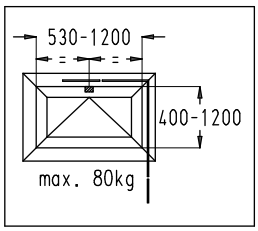

Opmerkingen:

- **Bij de bestelling het aantal meter afdekprofiel, tringel en buis opgeven.**
- **Schroefsets: zie pag. G12.11.08.**

Basisset nr. 7800-2 met losse slingerstang

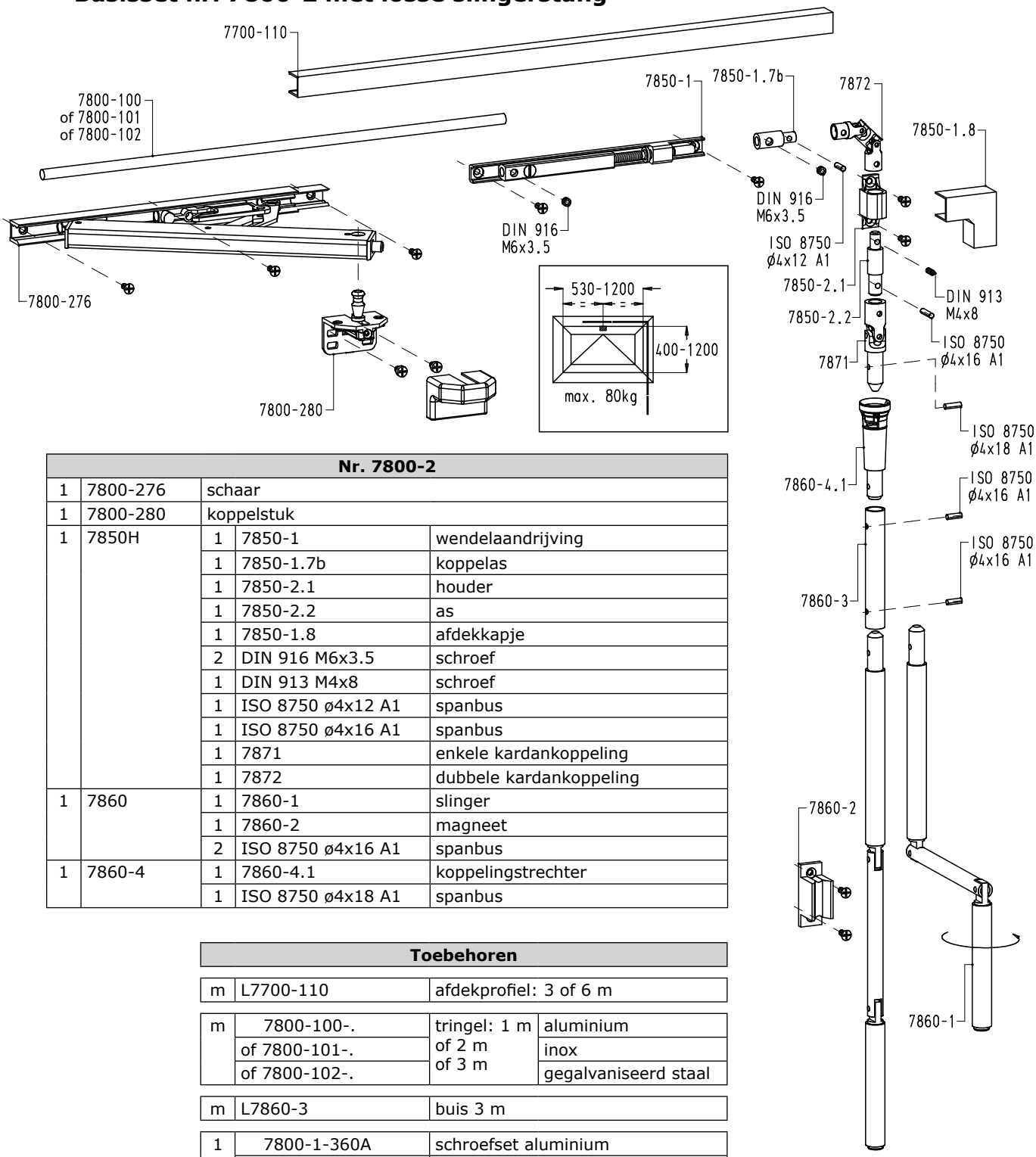

Nr. 7800-2				
1	7800-276	schaar		
1	7800-280	koppelstuk		
1	7850H	1	7850-1	wendelaandrijving
		1	7850-1.7b	koppelas
		1	7850-2.1	houder
		1	7850-2.2	as
		1	7850-1.8	afdekkapje
		2	DIN 916 M6x3.5	schroef
		1	DIN 913 M4x8	schroef
		1	ISO 8750 ø4x12 A1	spanbus
		1	ISO 8750 ø4x16 A1	spanbus
		1	7871	enkele kardankoppeling
		1	7872	dubbele kardankoppeling
1	7860	1	7860-1	slinger
		1	7860-2	magneet
		2	ISO 8750 ø4x16 A1	spanbus
1	7860-4	1	7860-4.1	koppelingstrechter
		1	ISO 8750 ø4x18 A1	spanbus

Toebehoren			
m	L7700-110	afdekprofiel: 3 of 6 m	
m	7800-100-.	tringel: 1 m of 2 m of 3 m	aluminium
	of 7800-101-.		inox
	of 7800-102-.		gegalvaniseerd staal
m	L7860-3	buis 3 m	
1	7800-1-360A	schroefset aluminium	
	of 7800-1-360P	schroefset PVC	
	of 7800-1-360H	schroefset hout	
1	7800-370	boorkaliber	

Opmerkingen:

- **Bij de bestelling het aantal meter afdekprofiel, tringel en buis opgeven.**
- **Schroefsets: zie volgende pagina.**

TOP•V 7800 VOOR KIPRAMEN

Montage-afmetingen

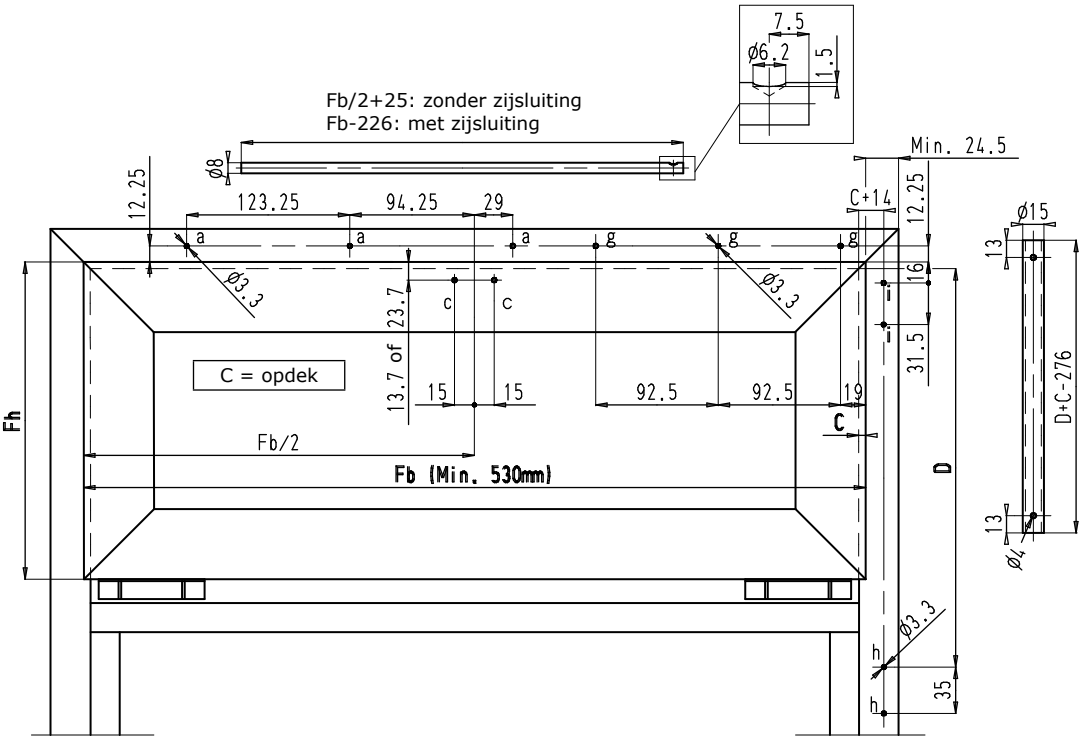

Koppelstuk

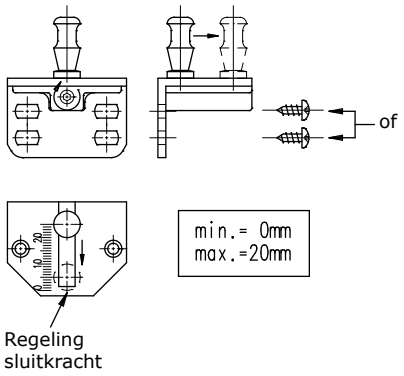

Koppeling slinger

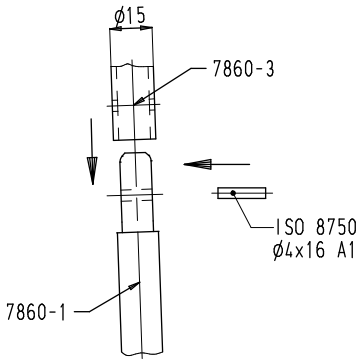

Bevestigingen

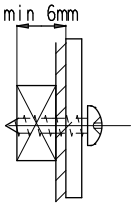

Elke schroef moet bevestigd worden in minimum 6 mm schroefdraaddiepte.

			Schroefset		
			7800-1-360A	7800-1-360P	7800-1-360H
onderdeel	**aantal**	**plaats**	**aluminium raam**	**PVC raam**	**houten raam**
schaar	3	a	DIN 7982 ø4.2x13	DIN 7982 ø4.2x22	DIN 7982 ø4.2x16
wendelaandrijving	3	g			
magneet	2	h			
houder	2	i			
koppelstuk	2	c	DIN 7981 ø4.2x9.5	DIN 7981 ø4.2x22	DIN 7981 ø4.2x16

Opmerking: Boringen ø3.3 mm.

2.3. Basissets met verticale wendeloverbrenging

Basisset nr. 7800-3 met vaste slingerstang

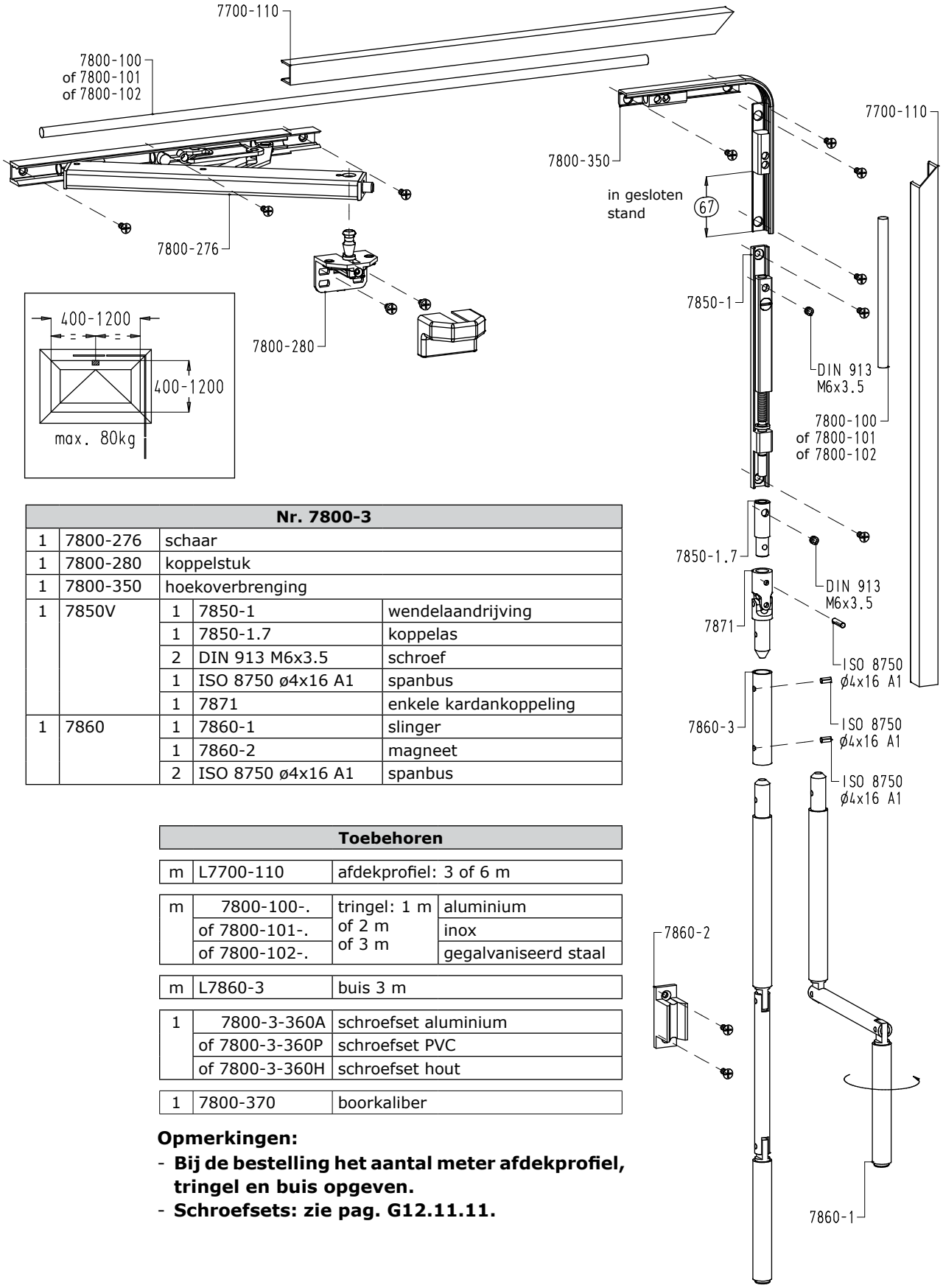

Nr. 7800-3				
1	7800-276	schaar		
1	7800-280	koppelstuk		
1	7800-350	hoekoverbrenging		
1	7850V	1	7850-1	wendelaandrijving
		1	7850-1.7	koppelas
		2	DIN 913 M6x3.5	schroef
		1	ISO 8750 ø4x16 A1	spanbus
		1	7871	enkele kardankoppeling
1	7860	1	7860-1	slinger
		1	7860-2	magneet
		2	ISO 8750 ø4x16 A1	spanbus

Toebehoren			
m	L7700-110	afdekprofiel: 3 of 6 m	
m	7800-100-.	tringel: 1 m of 2 m of 3 m	aluminium
	of 7800-101-.		inox
	of 7800-102-.		gegalvaniseerd staal
m	L7860-3	buis 3 m	
1	7800-3-360A	schroefset aluminium	
	of 7800-3-360P	schroefset PVC	
	of 7800-3-360H	schroefset hout	
1	7800-370	boorkaliber	

Opmerkingen:

- **Bij de bestelling het aantal meter afdekprofiel, tringel en buis opgeven.**
- **Schroefsets: zie pag. G12.11.11.**

TOP•V 7800 VOOR KIPRAMEN

Basisset nr. 7800-4 met losse slingerstang

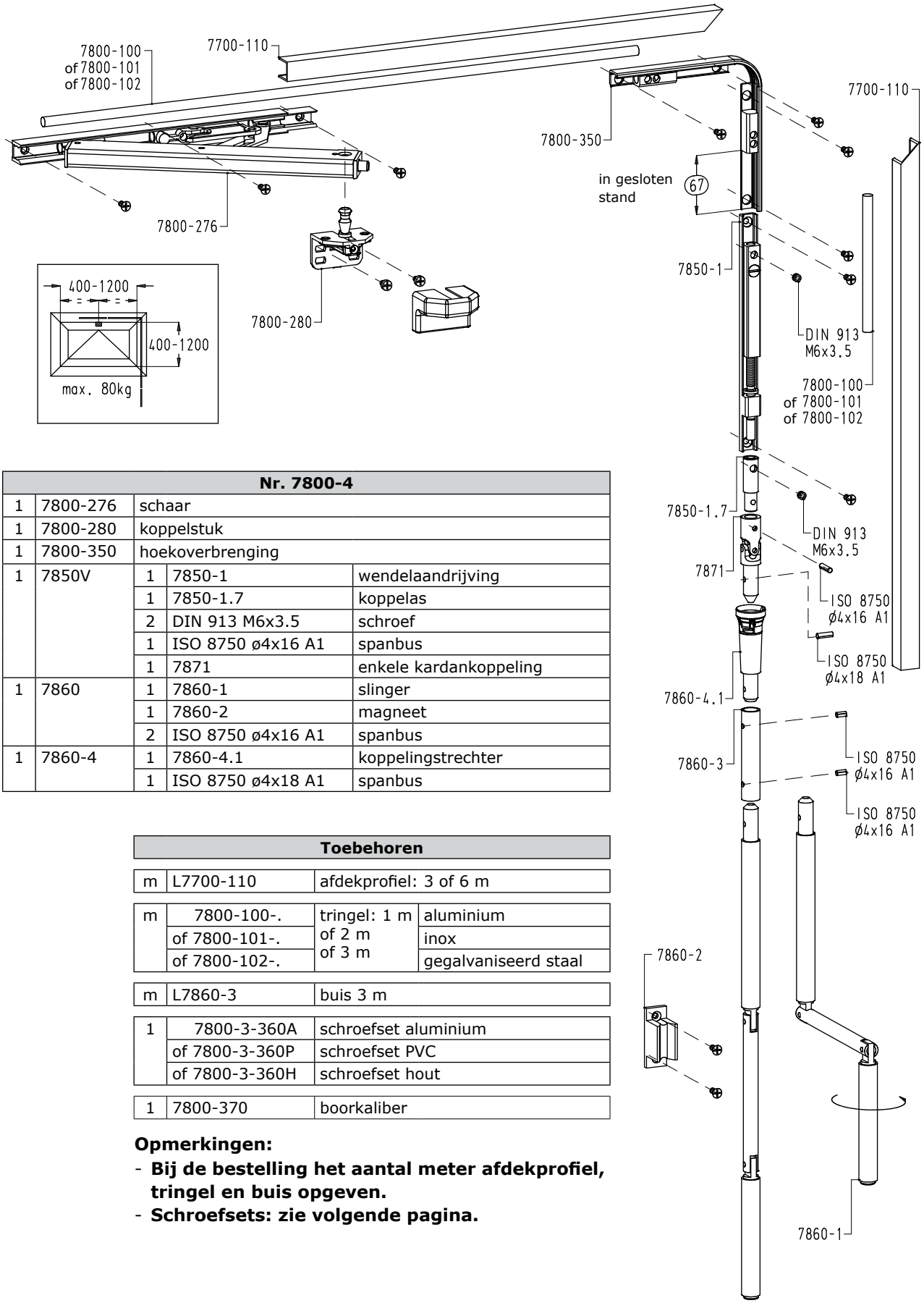

Nr. 7800-4				
1	7800-276	schaar		
1	7800-280	koppelstuk		
1	7800-350	hoekoverbrenging		
1	7850V	1	7850-1	wendelaandrijving
		1	7850-1.7	koppelas
		2	DIN 913 M6x3.5	schroef
		1	ISO 8750 ø4x16 A1	spanbus
		1	7871	enkele kardankoppeling
1	7860	1	7860-1	slinger
		1	7860-2	magneet
		2	ISO 8750 ø4x16 A1	spanbus
1	7860-4	1	7860-4.1	koppelingstrechter
		1	ISO 8750 ø4x18 A1	spanbus

Toebehoren			
m	L7700-110	afdekprofiel: 3 of 6 m	
m	7800-100-.	tringel: 1 m of 2 m of 3 m	aluminium
	of 7800-101-.		inox
	of 7800-102-.		gegalvaniseerd staal
m	L7860-3	buis 3 m	
1	7800-3-360A	schroefset aluminium	
	of 7800-3-360P	schroefset PVC	
	of 7800-3-360H	schroefset hout	
1	7800-370	boorkaliber	

Opmerkingen:
- **Bij de bestelling het aantal meter afdekprofiel, tringel en buis opgeven.**
- **Schroefsets: zie volgende pagina.**

Montage-afmetingen

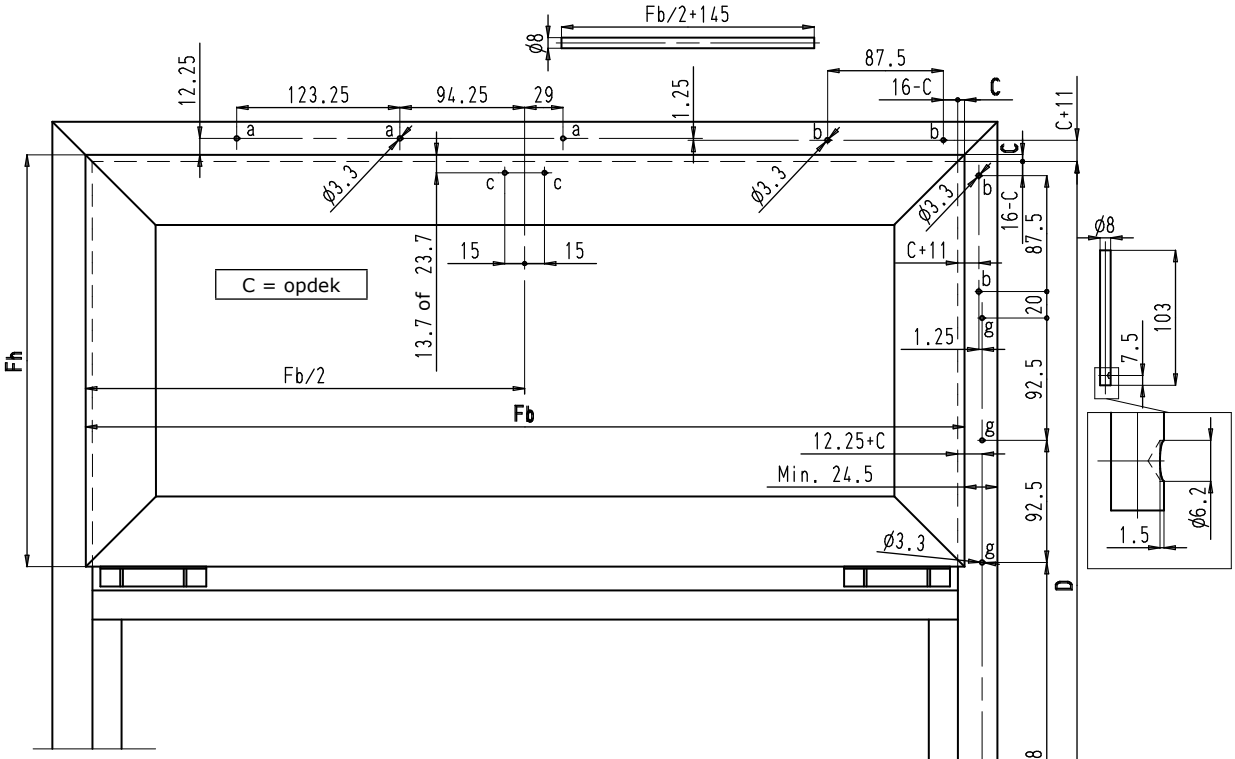

Koppelstuk

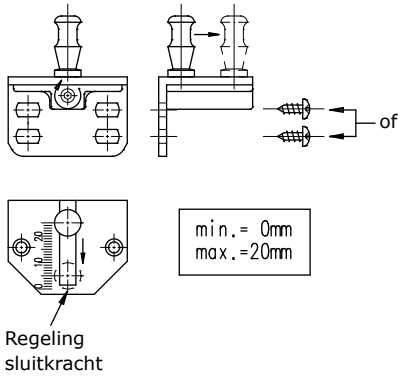

Koppeling slinger

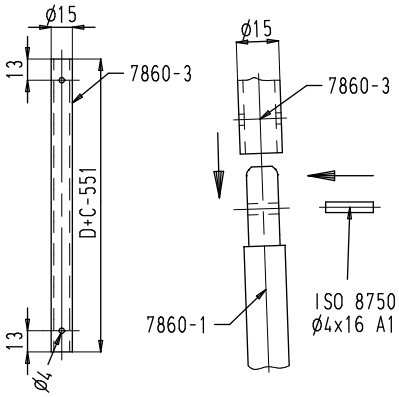

Bevestigingen

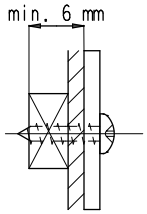

Elke schroef moet bevestigd worden in minimum 6 mm schroefdraaddiepte.

			Schroefset		
			7800-3-360A	7800-3-360P	7800-3-360H
onderdeel	**aantal**	**plaats**	**aluminium raam**	**PVC raam**	**houten raam**
schaar	3	a	DIN 7982 ø4.2x13	DIN 7982 ø4.2x22	DIN 7982 ø4.2x16
hoekoverbrenging	4	b			
wendelaandrijving	3	g			
magneet	2	h			
koppelstuk	2	c	DIN 7981 ø4.2x9.5	DIN 7981 ø4.2x22	DIN 7981 ø4.2x16

Opmerking: Boringen ø3.3 mm.

3. Schuine ramen

3.1. Basisset nr. 7800T

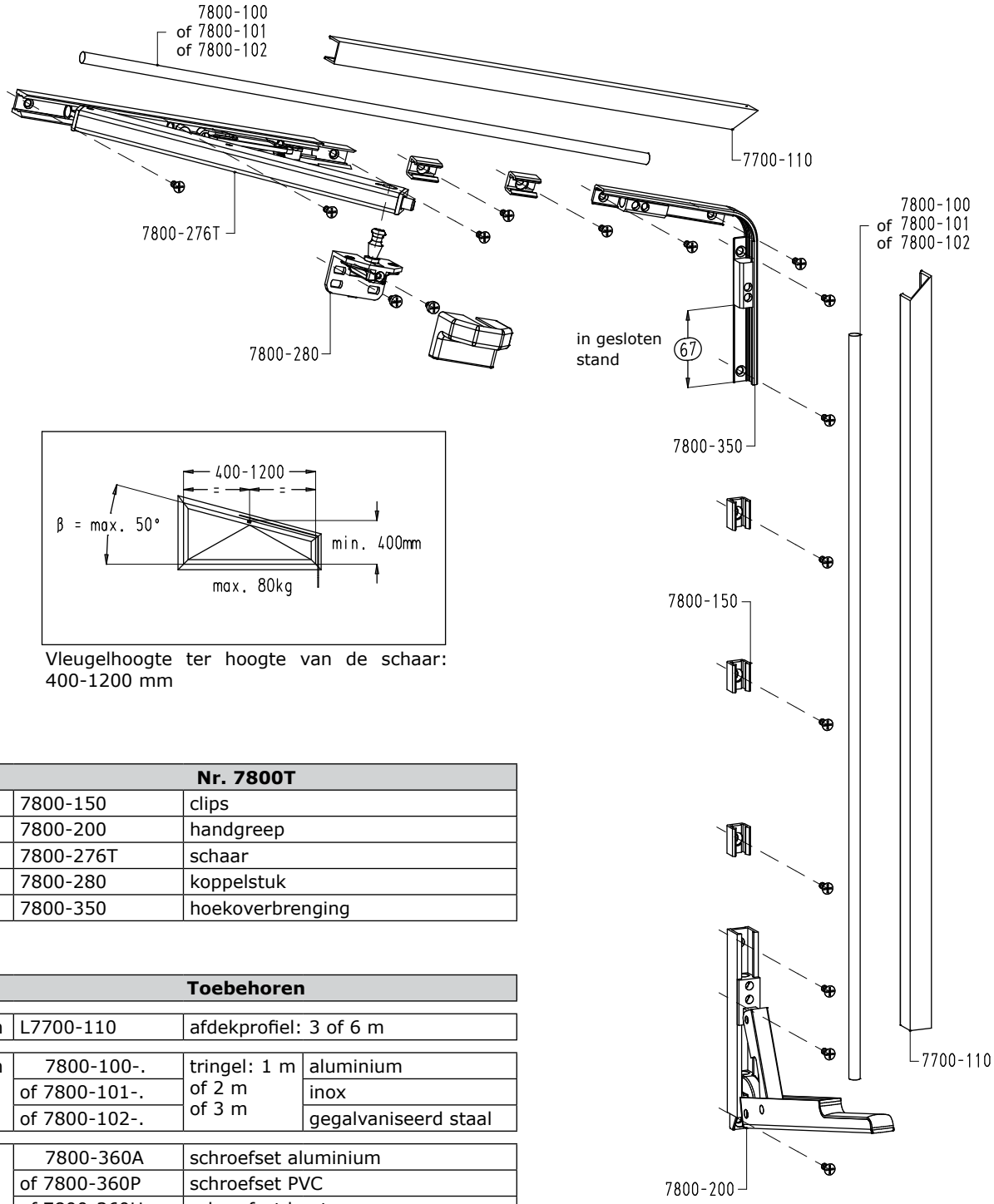

Vleugelhoogte ter hoogte van de schaar: 400-1200 mm

Nr. 7800T		
5	7800-150	clips
1	7800-200	handgreep
1	7800-276T	schaar
1	7800-280	koppelstuk
1	7800-350	hoekoverbrenging

Toebehoren			
m	L7700-110	afdekprofiel: 3 of 6 m	
m	7800-100-.	tringel: 1 m of 2 m of 3 m	aluminium
	of 7800-101-.		inox
	of 7800-102-.		gegalvaniseerd staal
1	7800-360A	schroefset aluminium	
	of 7800-360P	schroefset PVC	
	of 7800-360H	schroefset hout	
1	7800-370	boorkaliber	

Opmerkingen:

- **Bij de bestelling het aantal meter afdekprofiel en tringel opgeven.**
- **Schroefsets: zie volgende pagina.**

Montage-afmetingen

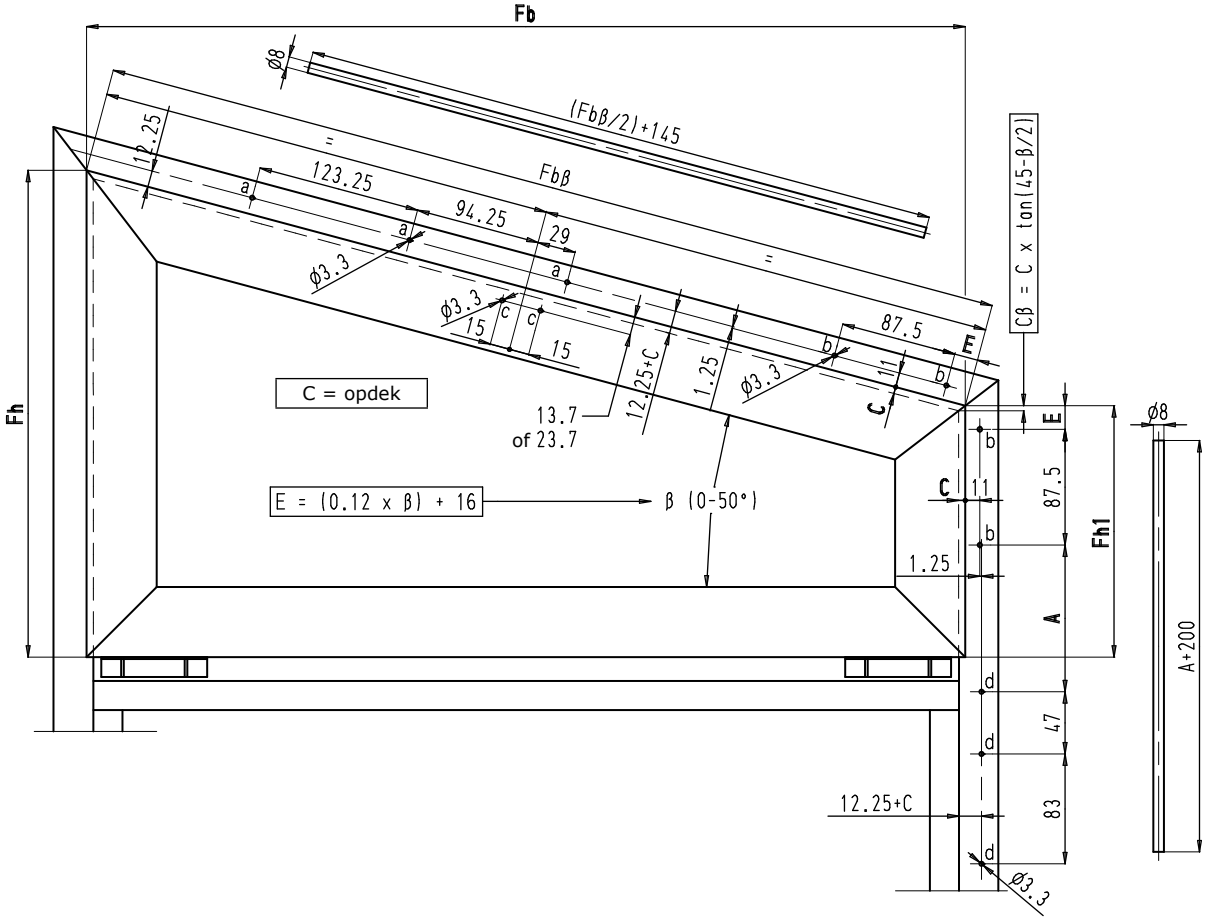

Koppelstuk

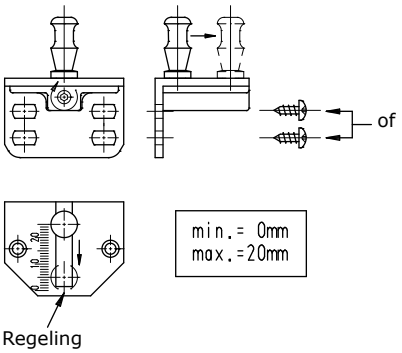

Bevestigingen

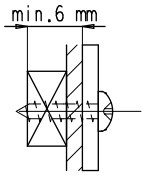

Elke schroef moet bevestigd worden in minimum 6 mm schroefdraaddiepte.

			Schroefset		
			7800-360A	7800-360P	7800-360H
onderdeel	**aantal**	**plaats**	**aluminium raam**	**PVC raam**	**houten raam**
schaar	3	a	DIN 7982 ø4.2x13	DIN 7982 ø4.2x22	DIN 7982 ø4.2x16
hoekoverbrenging	4	b			
handgreep	3	d			
clips	5	-			
koppelstuk	2	c	DIN 7981 ø4.2x9.5	DIN 7981 ø4.2x22	DIN 7981 ø4.2x16

Opmerking: Boringen ø3.3 mm.

3.2. Basissets met verticale wendeloverbrenging

Basisset nr. 7800T-3 met vaste slingerstang

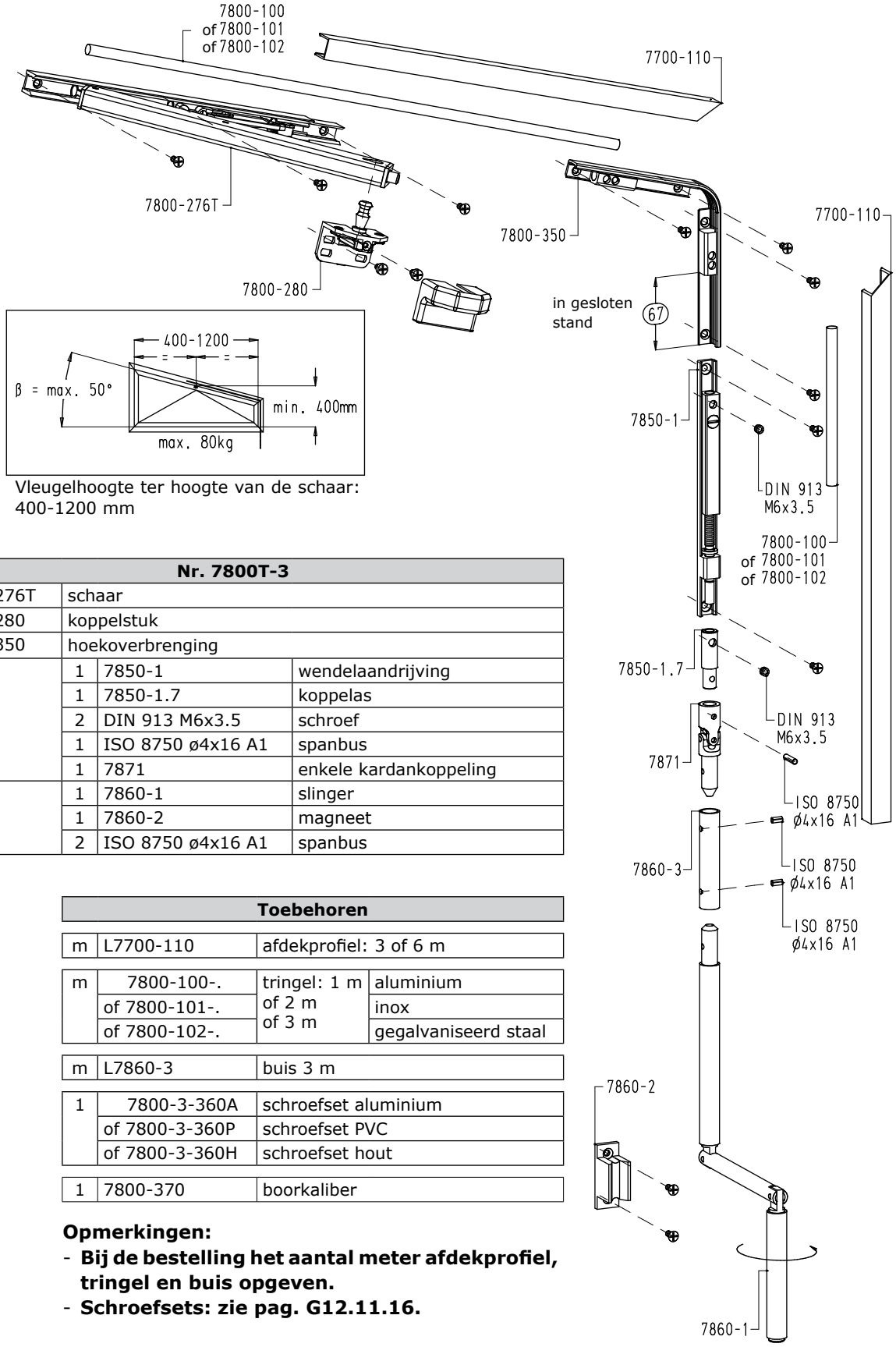

Vleugelhoogte ter hoogte van de schaar:
400-1200 mm

Nr. 7800T-3				
1	7800-276T	schaar		
1	7800-280	koppelstuk		
1	7800-350	hoekoverbrenging		
1	7850V	1	7850-1	wendelaandrijving
		1	7850-1.7	koppelas
		2	DIN 913 M6x3.5	schroef
		1	ISO 8750 ø4x16 A1	spanbus
		1	7871	enkele kardankoppeling
1	7860	1	7860-1	slinger
		1	7860-2	magneet
		2	ISO 8750 ø4x16 A1	spanbus

Toebehoren			
m	L7700-110	afdekprofiel: 3 of 6 m	
m	7800-100-.	tringel: 1 m of 2 m of 3 m	aluminium
	of 7800-101-.		inox
	of 7800-102-.		gegalvaniseerd staal
m	L7860-3	buis 3 m	
1	7800-3-360A	schroefset aluminium	
	of 7800-3-360P	schroefset PVC	
	of 7800-3-360H	schroefset hout	
1	7800-370	boorkaliber	

Opmerkingen:
- **Bij de bestelling het aantal meter afdekprofiel, tringel en buis opgeven.**
- **Schroefsets: zie pag. G12.11.16.**

Basisset nr. 7800T-4 met losse slingerstang

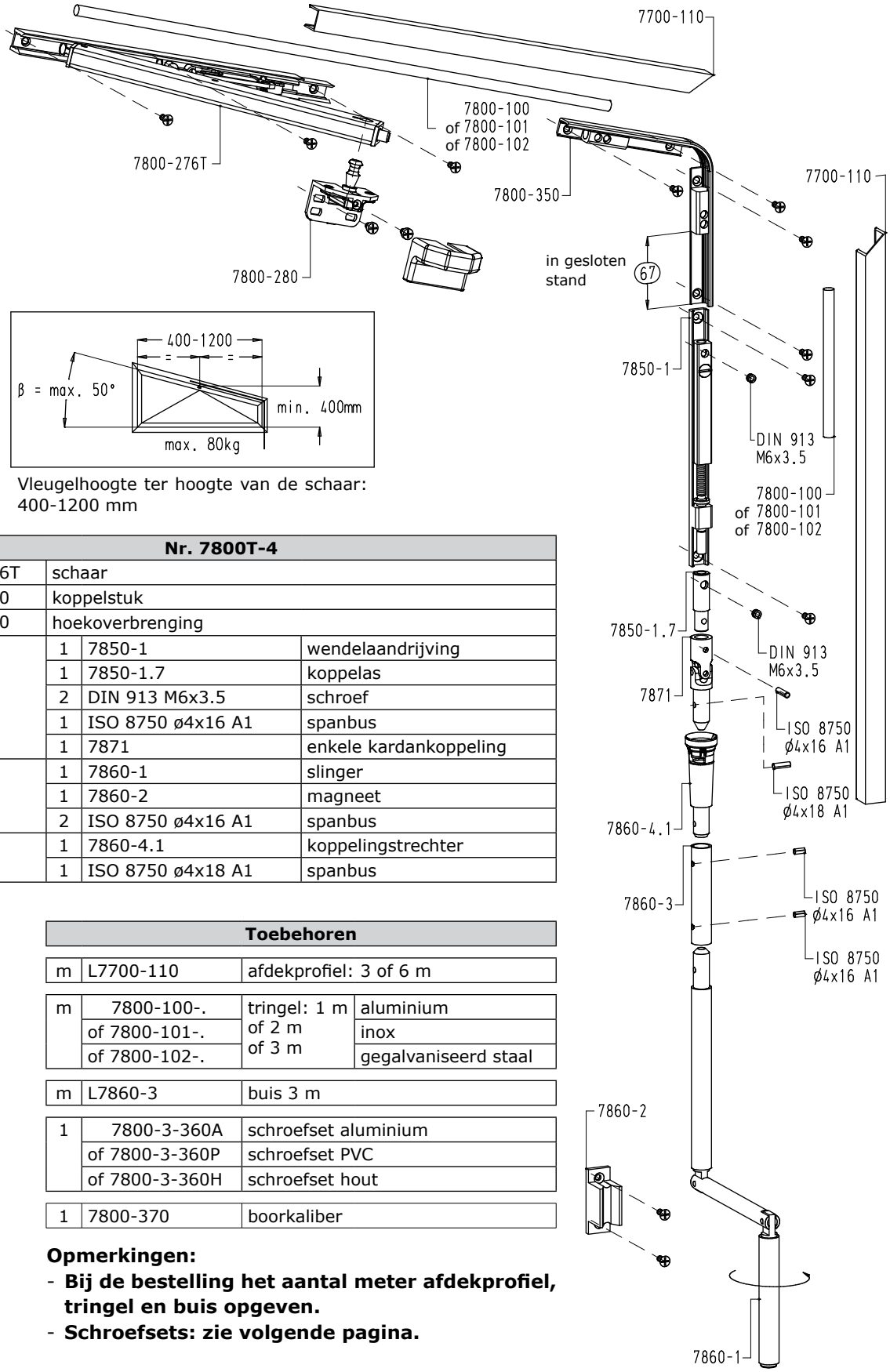

Vleugelhoogte ter hoogte van de schaar:
400-1200 mm

Nr. 7800T-4				
1	7800-276T	schaar		
1	7800-280	koppelstuk		
1	7800-350	hoekoverbrenging		
1	7850V	1	7850-1	wendelaandrijving
		1	7850-1.7	koppelas
		2	DIN 913 M6x3.5	schroef
		1	ISO 8750 ø4x16 A1	spanbus
		1	7871	enkele kardankoppeling
1	7860	1	7860-1	slinger
		1	7860-2	magneet
		2	ISO 8750 ø4x16 A1	spanbus
1	7860-4	1	7860-4.1	koppelingstrechter
		1	ISO 8750 ø4x18 A1	spanbus

Toebehoren			
m	L7700-110	afdekprofiel: 3 of 6 m	
m	7800-100-.	tringel: 1 m of 2 m of 3 m	aluminium
	of 7800-101-.		inox
	of 7800-102-.		gegalvaniseerd staal
m	L7860-3	buis 3 m	
1	7800-3-360A	schroefset aluminium	
	of 7800-3-360P	schroefset PVC	
	of 7800-3-360H	schroefset hout	
1	7800-370	boorkaliber	

Opmerkingen:
- **Bij de bestelling het aantal meter afdekprofiel, tringel en buis opgeven.**
- **Schroefsets: zie volgende pagina.**

Sobinco

TOP•V 7800 VOOR KIPRAMEN

Montage-afmetingen

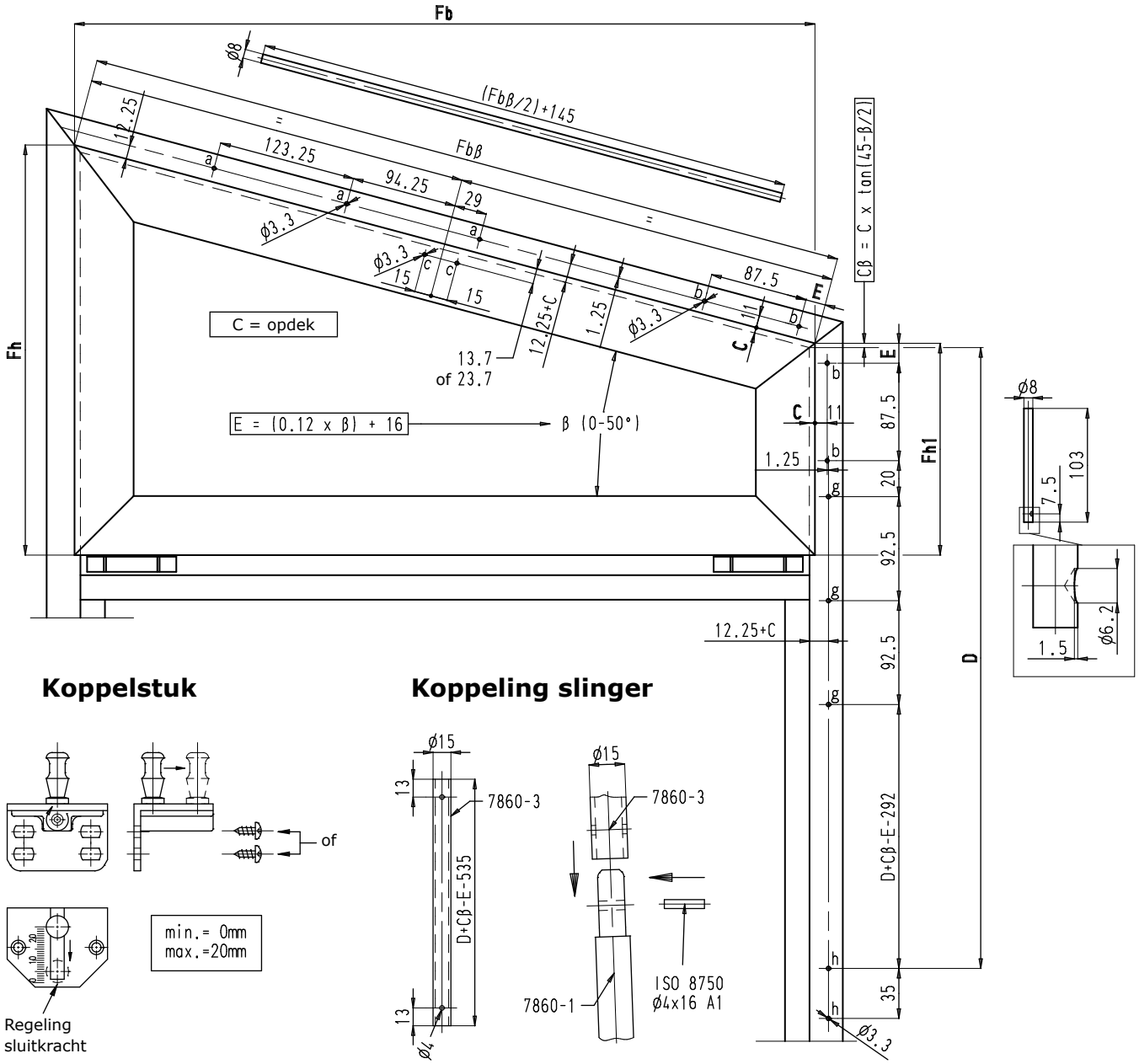

Koppelstuk

Koppeling slinger

Bevestigingen

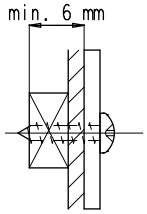

Elke schroef moet bevestigd worden in minimum 6 mm schroefdraad-diepte.

			Schroefset		
			7800-3-360A	7800-3-360P	7800-3-360H
onderdeel	**aantal**	**plaats**	**aluminium raam**	**PVC raam**	**houten raam**
schaar	3	a	DIN 7982 ø4.2x13	DIN 7982 ø4.2x22	DIN 7982 ø4.2x16
hoekoverbrenging	4	b			
wendelaandrijving	3	g			
magneet	2	h			
koppelstuk	2	c	DIN 7981 ø4.2x9.5	DIN 7981 ø4.2x22	DIN 7981 ø4.2x16

Opmerking: Boringen ø3.3 mm.

4. Boog- en rondramen

4.1. Basisset nr. 7800-5

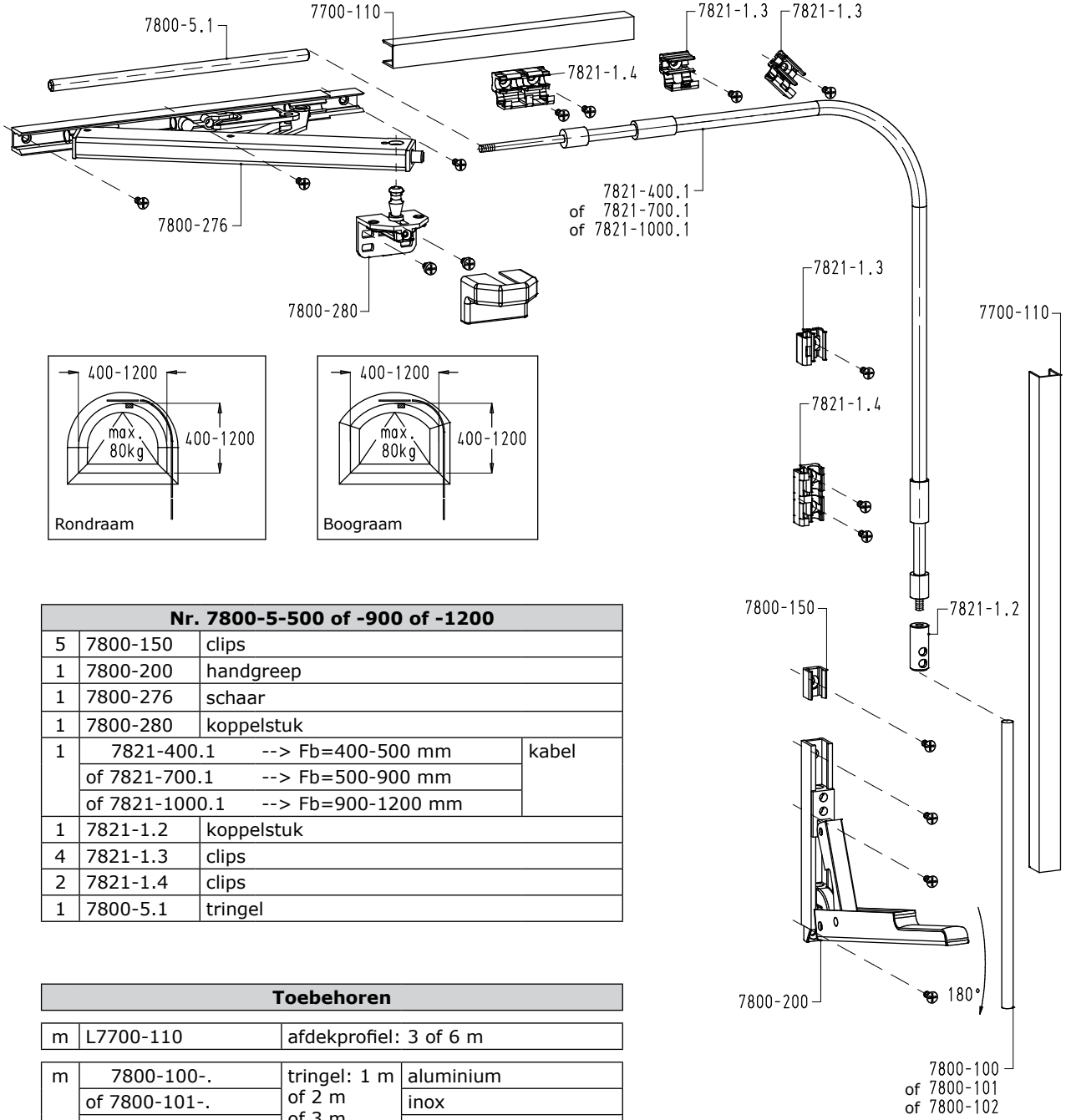

Nr. 7800-5-500 of -900 of -1200			
5	7800-150	clips	
1	7800-200	handgreep	
1	7800-276	schaar	
1	7800-280	koppelstuk	
1	7821-400.1 --> Fb=400-500 mm		kabel
	of 7821-700.1 --> Fb=500-900 mm		
	of 7821-1000.1 --> Fb=900-1200 mm		
1	7821-1.2	koppelstuk	
4	7821-1.3	clips	
2	7821-1.4	clips	
1	7800-5.1	tringel	

Toebehoren			
m	L7700-110	afdekprofiel: 3 of 6 m	
m	7800-100-.	tringel: 1 m of 2 m of 3 m	aluminium
	of 7800-101-.		inox
	of 7800-102-.		gegalvaniseerd staal
1	7800-5-360A	schroefset aluminium	
	of 7800-5-360P	schroefset PVC	
	of 7800-5-360H	schroefset hout	
1	7800-370	boorkaliber	

Opmerkingen:
- **Bij de bestelling het aantal meter afdekprofiel en tringel opgeven.**
- **Schroefsets: zie volgende pagina.**

TOP•V 7800 VOOR KIPRAMEN

Montage-afmetingen

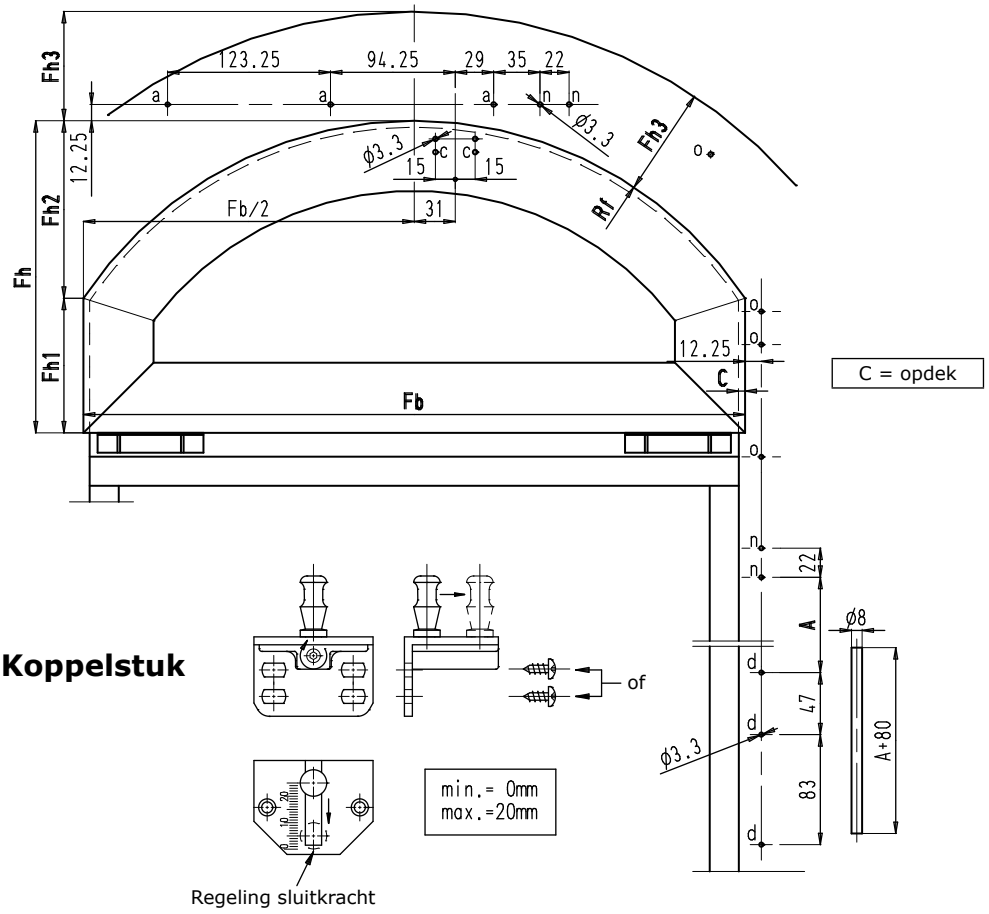

Diagram

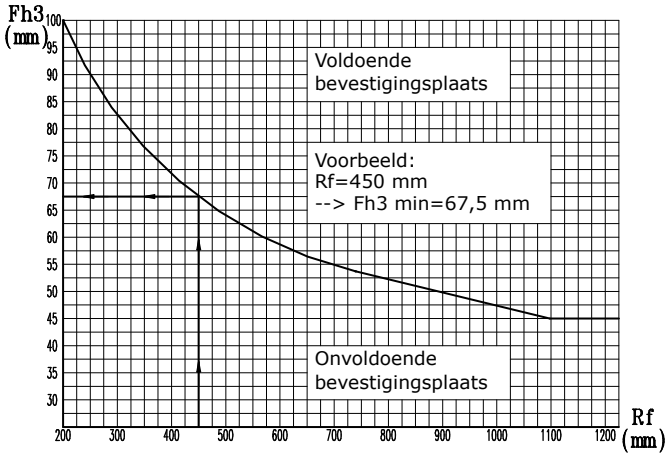

Bevestigingen

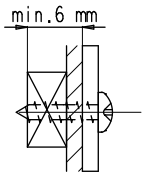

Elke schroef moet bevestigd worden in minimum 6 mm schroefdraaddiepte.

			Schroefset		
			7800-5-360A	7800-5-360P	7800-5-360H
onderdeel	**aantal**	**plaats**	**aluminium raam**	**PVC raam**	**houten raam**
schaar	3	a	DIN 7982 ø4.2x13	DIN 7982 ø4.2x22	DIN 7982 ø4.2x16
clips tringel	5	b			
handgreep	3	d			
clips kabel	4	n			
clips kabel	4	o			
koppelstuk	2	c	DIN 7981 ø4.2x9.5	DIN 7981 ø4.2x22	DIN 7981 ø4.2x16

Opmerking: Boringen ø3.3 mm.

5. Kleine ramen

5.1. Kleine ramen met handgreep bediend

- Bij ramen met dergelijke afmetingen wordt de handgreep nr. 7800-200 vervangen door handgreep **nr. 7800-200K**, waardoor de koers 38 mm bedraagt i.p.v. 55 mm.

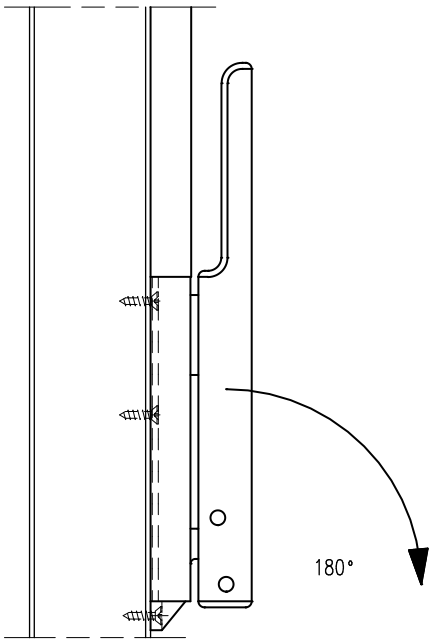

- Afmetingen rechthoekige ramen:
  - vleugelhoogte Fh = 250-400 mm
  - vleugelbreedte Fb = 400-3600 mm
  - vleugelgewicht = max. 80 kg
  - opening = 120 mm

Nr. 7800K		
1	7800	zonder handgreep nr. 7800-200
1	7800-200K	handgreep

- Afmetingen schuine ramen:
  - vleugelhoogte Fh = 250-400 mm
  - vleugelbreedte Fb = 400-1200 mm
  - vleugelgewicht = max. 80 kg
  - opening = 120 mm

Nr. 7800TK		
1	7800T	zonder handgreep nr. 7800-200
1	7800-200K	handgreep

- Afmetingen rond- en boogramen:
  - vleugelhoogte Fh = 250-400 mm
  - vleugelbreedte Fb = 400-2400 mm
  - vleugelgewicht = max. 80 kg
  - opening = 120 mm

Nr. 7800-5K-...		
1	7800-5-...	zonder handgreep nr. 7800-200
1	7800-200K	handgreep

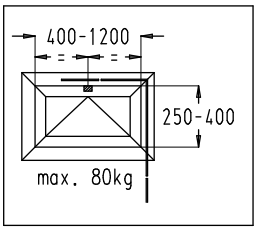

5.2. Kleine ramen met slingerstang bediend

- Afmetingen:
  - vleugelhoogte Fh = 250-400 mm
  - vleugelbreedte Fb = 400-3600 mm
  - vleugelgewicht = max. 80 kg
  - opening = 120 mm
- Bij ramen met dergelijke afmetingen wordt in de wendelaandrijving het asje **nr. 7850-1-6** geplaatst, waardoor de koers 38 mm bedraagt i.p.v. 55 mm.
- Werkwijze:
  - Wendelaandrijving nr. 7850-1 uitdraaien: schaar is gesloten.
  - Asje nr. 7850-1-6 volledig inschuiven en schroef M8x14 indraaien.
- Het asje moet afzonderlijk besteld worden of kan afgezaagd worden van de tringels. Afmetingen: ø8x15,5 mm.

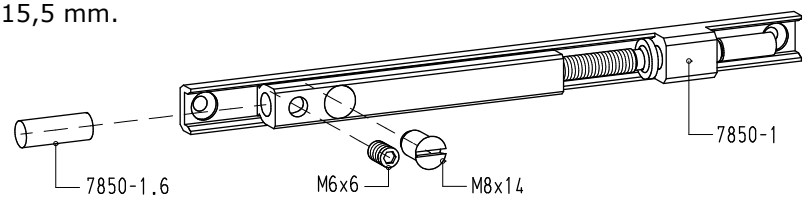

6. Brede ramen

- Afmetingen:
  - vleugelhoogte Fh = 250-1800 mm
  - vleugelbreedte Fb = 1200-3600 mm
  - vleugelgewicht = max. 80 kg
- Voor brede ramen of voor een bijkomend kipraam naast elkaar geplaatst, wordt een bijkomende schaar + koppelstuk geplaatst.
- Fb = 1200-2400 mm : 1 bijkomende schaar
  Fb = 2400-3600 mm : 2 bijkomende scharen
- Montage-afmetingen: zie pag. G12.11.05.

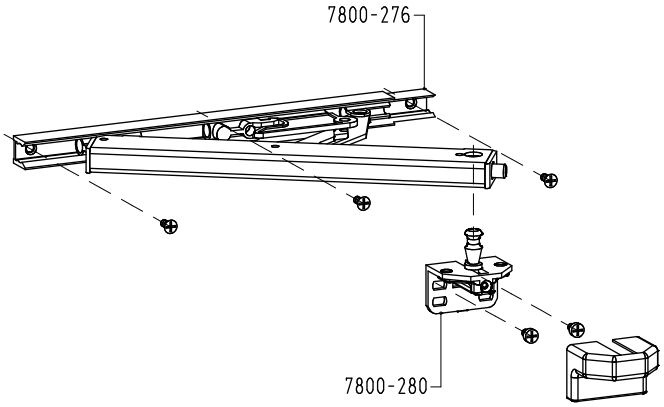

Nr. 7810		
1	7800-276	schaar
1	7800-280	koppelstuk

		Schroefset		
		7810-360A	7810-360P	7810-360H
onderdeel	aantal	aluminium raam	PVC raam	houten raam
schaar	3	DIN 7982 ø4.2x13	DIN 7982 ø4.2x22	DIN 7982 ø4.2x16
koppelstuk	2	DIN 7981 ø4.2x9.5	DIN 7981 ø4.2x22	DIN 7981 ø4.2x16

Opmerking: Boringen ø3.3 mm.

- Toepassingen:

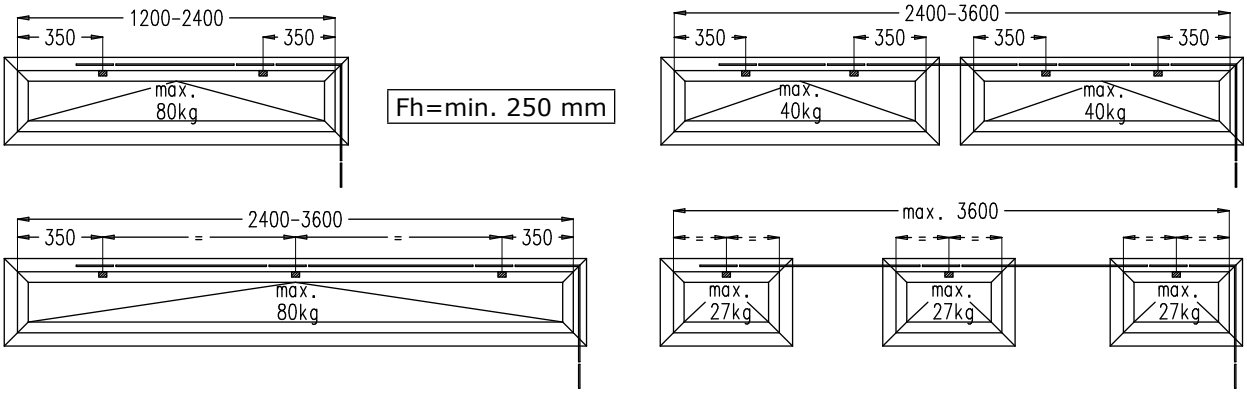

Opmerking: Fh is max. 1200 mm voor naast elkaar geplaatste ramen.

7. Hoge ramen

- Afmetingen:
  - vleugelhoogte Fh = 1200-1800 mm
  - vleugelbreedte Fb = 600-3600 mm
  - vleugelgewicht = max. 80 kg
- Voor ramen hoger dan 1200 mm moet een bijkomende zijsluiting geplaatst worden om een goede wind- en waterdichtheid te bekomen.
- De bijkomende zijsluiting kan gebruikt worden in combinatie met de volgende basissets:
  - nr. 7800 : standaard basisset
  - nr. 7800-3 : basisset met verticale wendeloverbrenging en vaste slingerstang
  - nr. 7800-4 : basisset met verticale wendeloverbrenging en losse slingerstang

7.1. Bijkomende zijsluiting nr. 7870-1

- De bijkomende zijsluiting nr. 7870-1 kan enkel gebruikt worden voor houten en PVC ramen.

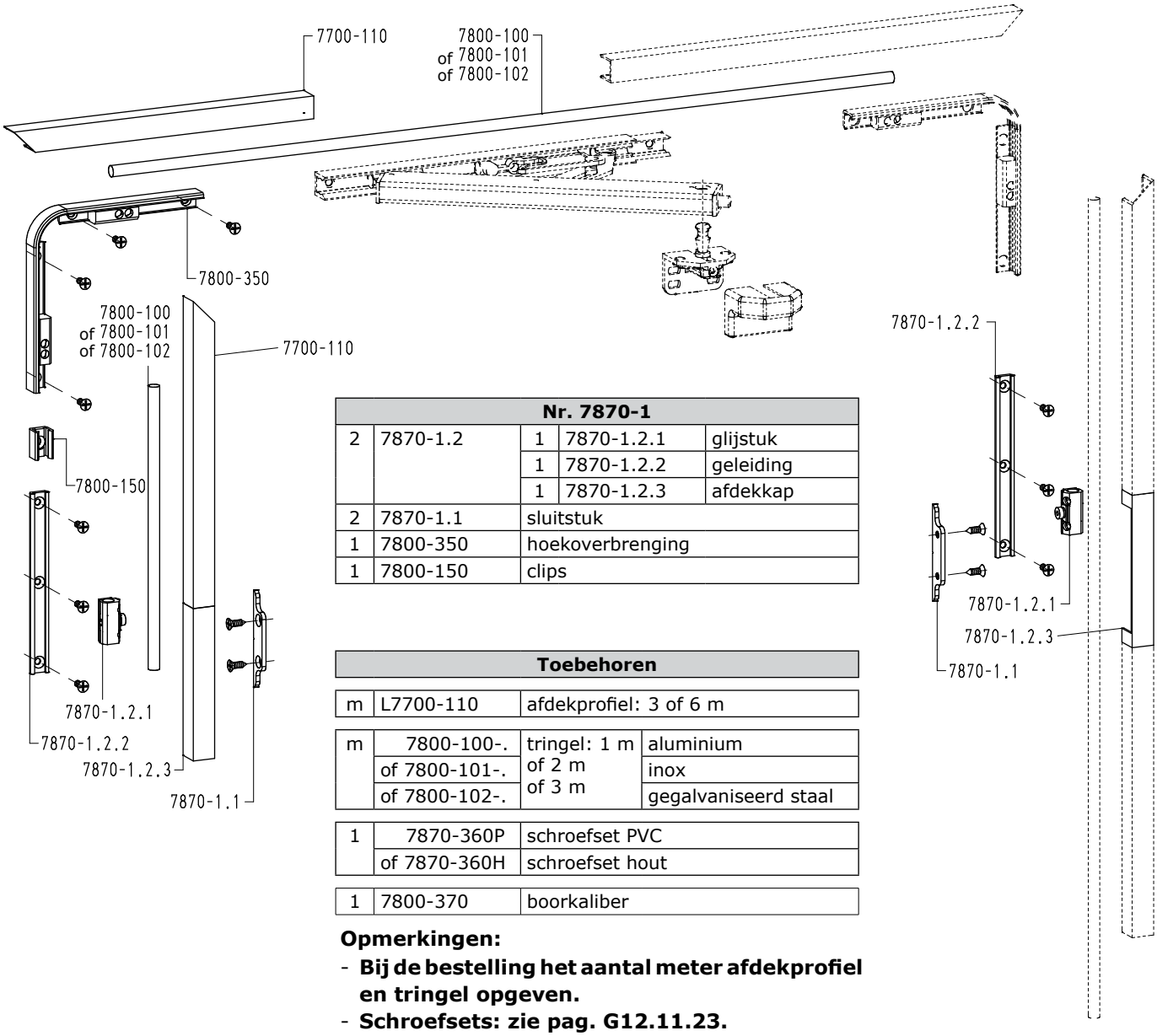

Nr. 7870-1				
2	7870-1.2	1	7870-1.2.1	glijstuk
		1	7870-1.2.2	geleiding
		1	7870-1.2.3	afdekkap
2	7870-1.1	sluitstuk		
1	7800-350	hoekoverbrenging		
1	7800-150	clips		

Toebehoren			
m	L7700-110	afdekprofiel: 3 of 6 m	
m	7800-100-.	tringel: 1 m of 2 m of 3 m	aluminium
	of 7800-101-.		inox
	of 7800-102-.		gegalvaniseerd staal
1	7870-360P	schroefset PVC	
	of 7870-360H	schroefset hout	
1	7800-370	boorkaliber	

Opmerkingen:
- **Bij de bestelling het aantal meter afdekprofiel en tringel opgeven.**
- **Schroefsets: zie pag. G12.11.23.**

7.2. Bijkomende zijsluiting nr. 7870-2

- De bijkomende zijsluiting nr. 7870-2 kan enkel gebruikt worden voor aluminium ramen.

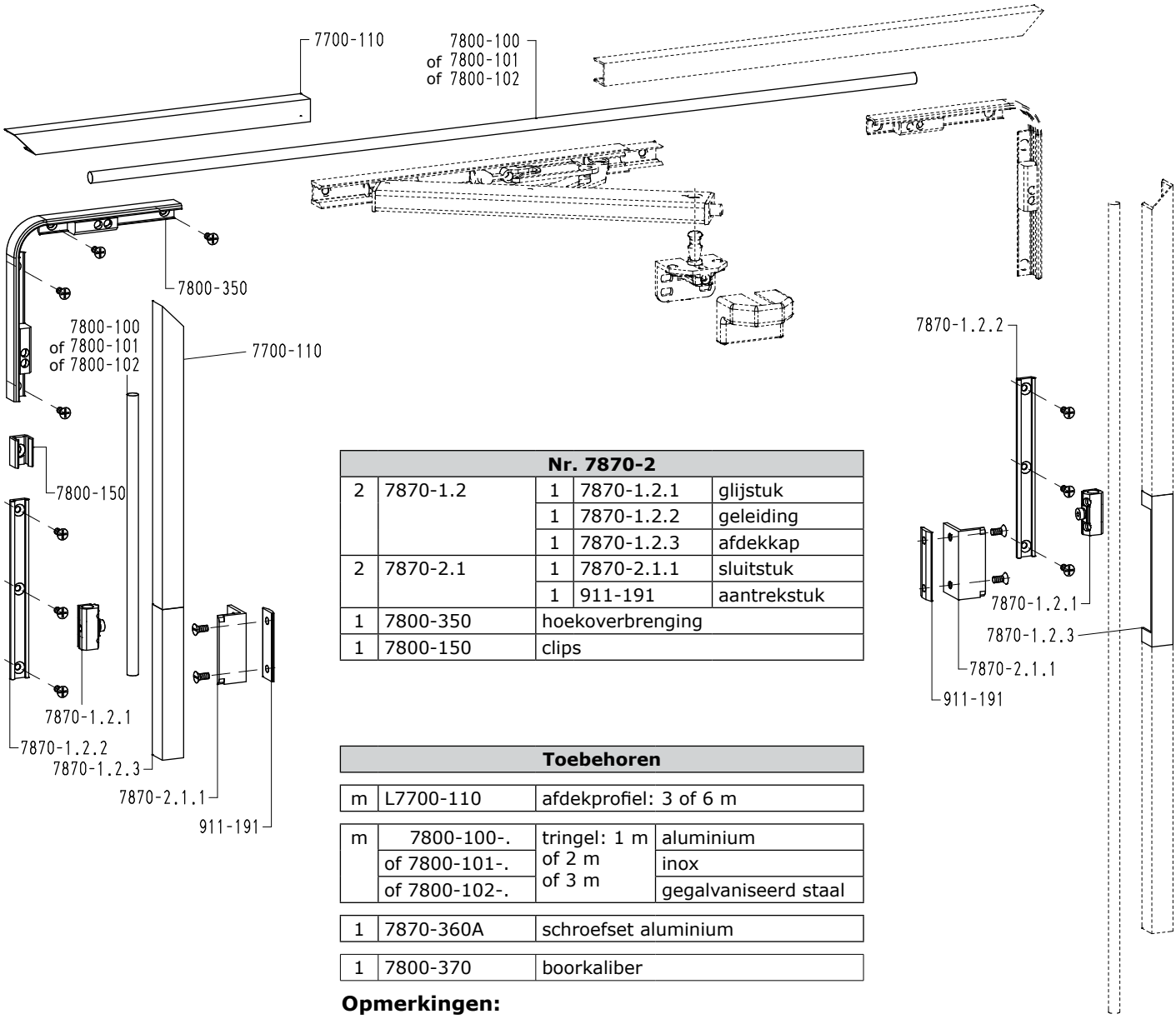

Nr. 7870-2				
2	7870-1.2	1	7870-1.2.1	glijstuk
		1	7870-1.2.2	geleiding
		1	7870-1.2.3	afdekkap
2	7870-2.1	1	7870-2.1.1	sluitstuk
		1	911-191	aantrekstuk
1	7800-350	hoekoverbrenging		
1	7800-150	clips		

Toebehoren			
m	L7700-110	afdekprofiel: 3 of 6 m	
m	7800-100-.	tringel: 1 m of 2 m of 3 m	aluminium
	of 7800-101-.		inox
	of 7800-102-.		gegalvaniseerd staal
1	7870-360A	schroefset aluminium	
1	7800-370	boorkaliber	

Opmerkingen:

- **Bij de bestelling het aantal meter afdekprofiel en tringel opgeven.**
- **Schroefsets: zie volgende pagina.**

7.3. Montage-afmetingen

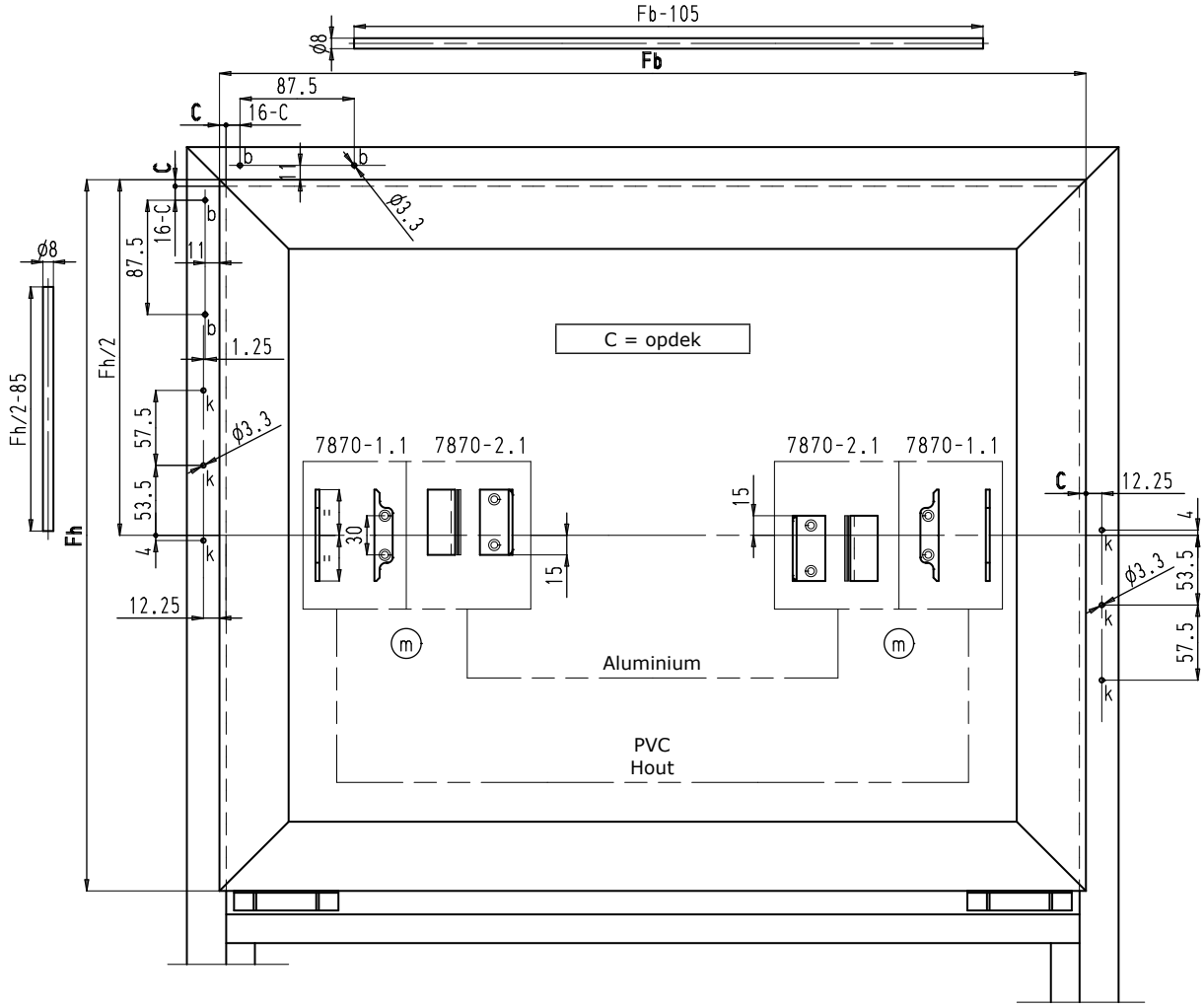

Bevestigingen

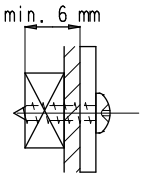

Elke schroef moet bevestigd worden in minimum 6 mm schroefdraaddiepte.

			Schroefset		
			7870-360A	7870-360P	7870-360H
onderdeel	**aantal**	**plaats**	**aluminium raam**	**PVC raam**	**houten raam**
clips	1	a	DIN 7982 ø4.2x13	DIN 7982 ø4.2x22	DIN 7982 ø4.2x16
hoekoverbrenging	4	b			
geleiding	6	k			
sluitstuk hout, PVC	4	m	DIN 963 M5x6		
sluitstuk aluminium	4	m			

Opmerking: Boringen ø3.3 mm.

8. Boven elkaar geplaatste ramen

8.1. Bijkomende set nr. 7840

- Set voor bijkomend kipraam boven elkaar geplaatst.

- Afmetingen:
  - vleugelhoogte Fh = 250-1200 mm
  - vleugelbreedte Fb = 400-2400 mm
  - totaal vleugelgewicht = max. 80 kg

- De bijkomende set kan gebruikt worden met de volgende basissets:
  - nr. 7800 : standaard
  - nr. 7800K : 250 mm < Fh < 400 mm
  - nr. 7800-3 : met verticale wendeloverbrenging en vaste slingerstang
  - nr. 7800-4 : met verticale wendeloverbrenging en losse slingerstang

- Toepassingen:

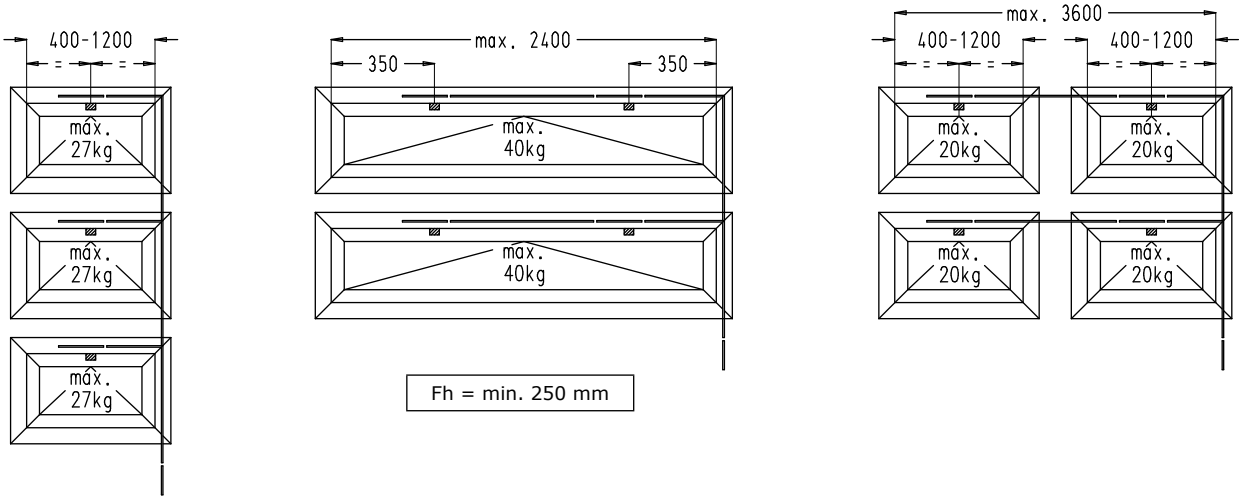

TOP•V 7800 VOOR KIPRAMEN

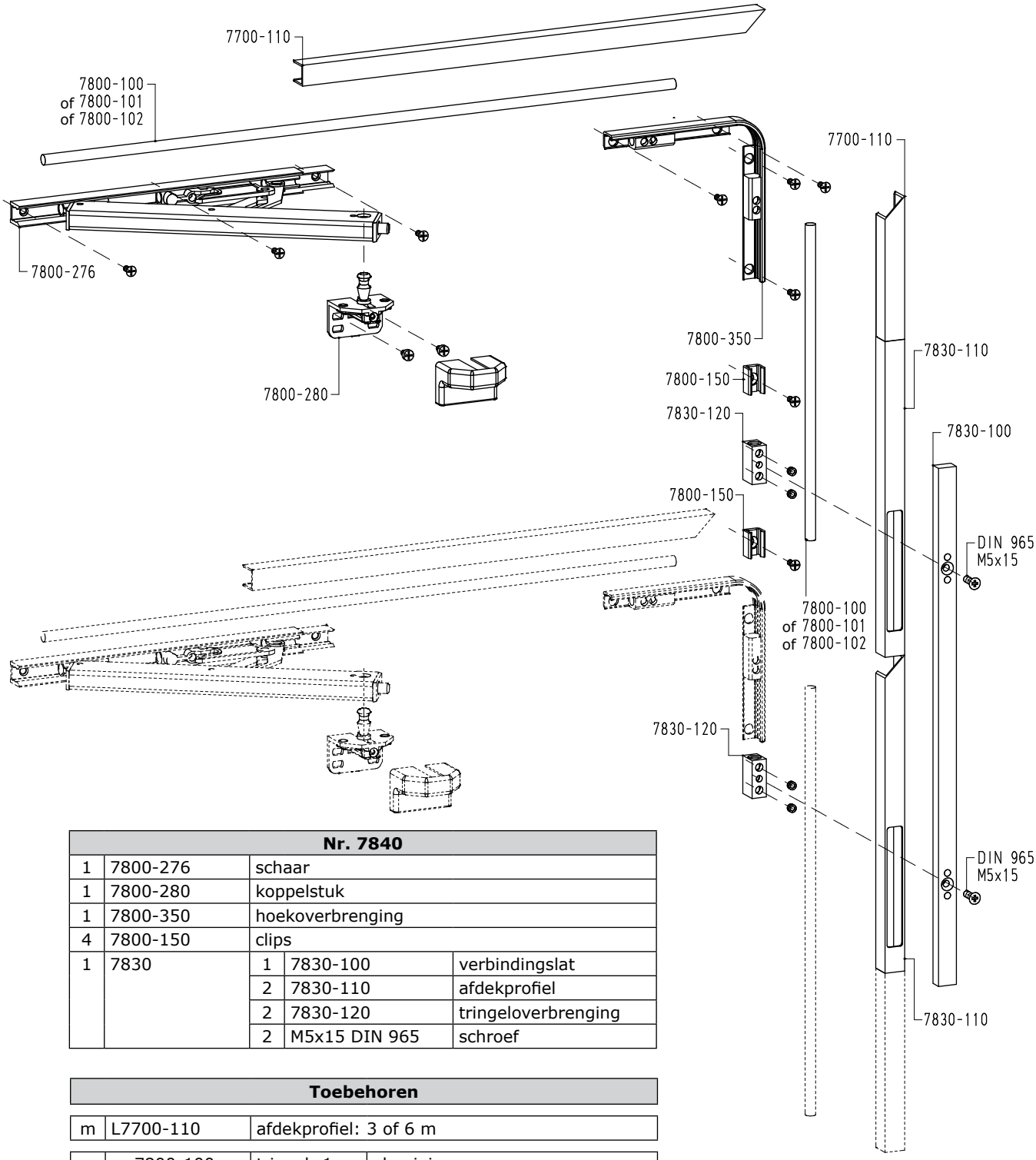

Nr. 7840				
1	7800-276	schaar		
1	7800-280	koppelstuk		
1	7800-350	hoekoverbrenging		
4	7800-150	clips		
1	7830	1	7830-100	verbindingslat
		2	7830-110	afdekprofiel
		2	7830-120	tringeloverbrenging
		2	M5x15 DIN 965	schroef

Toebehoren			
m	L7700-110	afdekprofiel: 3 of 6 m	
m	7800-100-.	tringel: 1 m of 2 m of 3 m	aluminium
	of 7800-101-.		inox
	of 7800-102-.		gegalvaniseerd staal
1	7840-360A	schroefset aluminium	
	of 7840-360P	schroefset PVC	
	of 7840-360H	schroefset hout	

Opmerkingen:

- **Bij de bestelling het aantal meter afdekprofiel en tringel opgeven.**
- **Schroefsets: zie volgende pagina.**

Sobinco

TOP•V 7800 VOOR KIPRAMEN

Montage-afmetingen

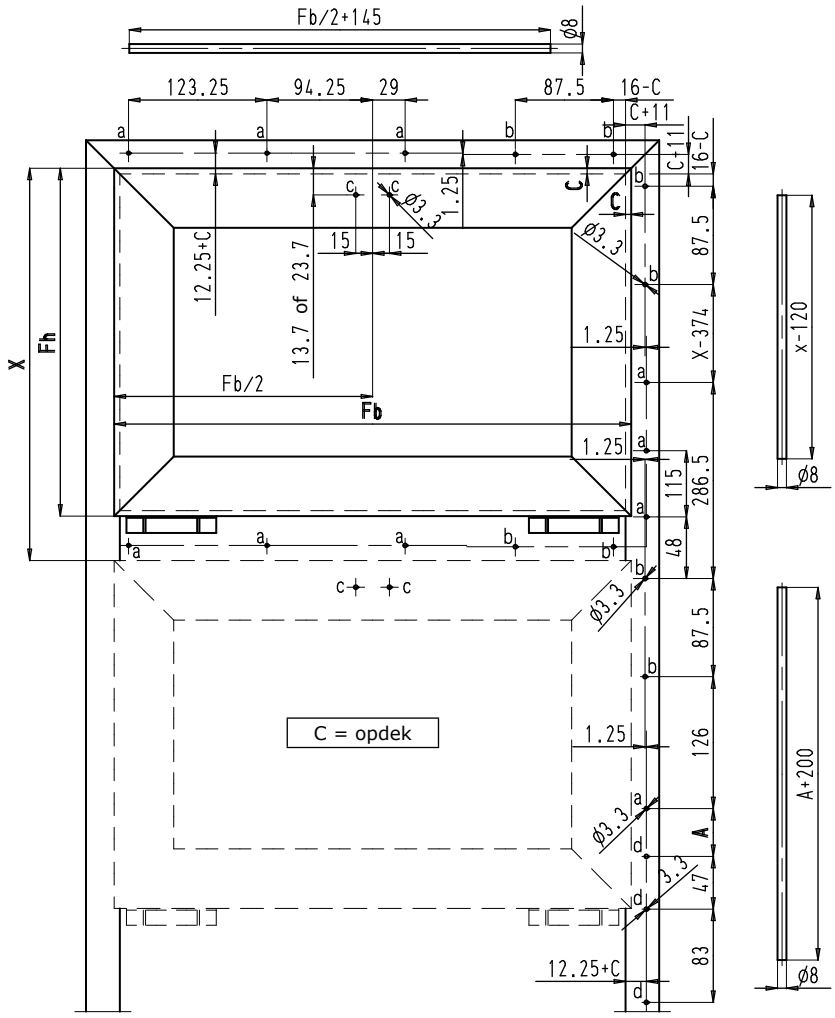

Koppelstuk

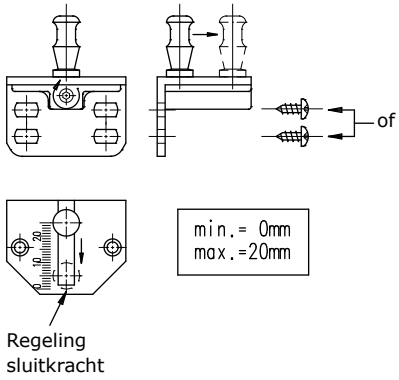

Bevestigingen

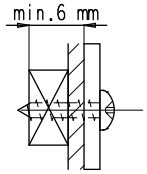

Elke schroef moet bevestigd worden in minimum 6 mm schroefdraaddiepte.

			Schroefset		
			7840-360A	7840-360P	7840-360H
onderdeel	**aantal**	**plaats**	**aluminium raam**	**PVC raam**	**houten raam**
clips	4	a	DIN 7982 ø4.2x13	DIN 7982 ø4.2x22	DIN 7982 ø4.2x16
schaar	3	a			
hoekoverbrenging	4	b			
koppelstuk	2	c	DIN 7981 ø4.2x9.5	DIN 7981 ø4.2x22	DIN 7981 ø4.2x16

Opmerking: Boringen ø3.3 mm.

9. Elektromotor nr. 7882

9.1. Sets

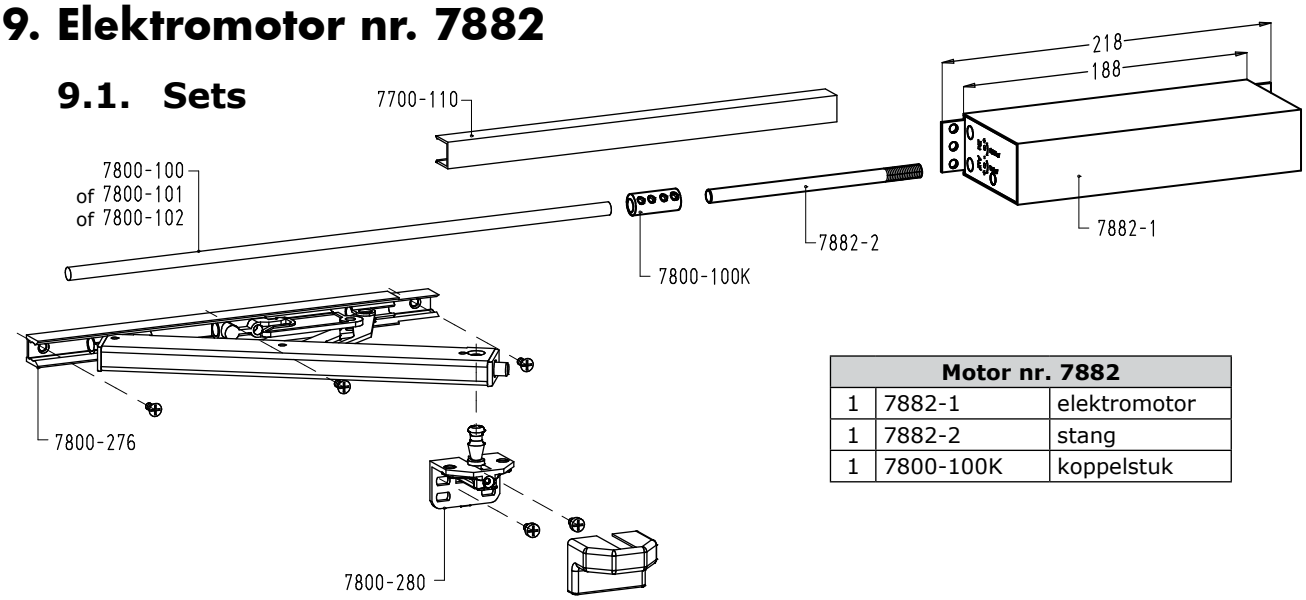

Motor nr. 7882		
1	7882-1	elektromotor
1	7882-2	stang
1	7800-100K	koppelstuk

Schaar nr. 7810		
1	7800-276	schaar
1	7800-280	koppelstuk

		Schroefset schaar		
		7810-360A	7810-360P	7810-360H
onderdeel	**aantal**	**aluminium raam**	**PVC raam**	**houten raam**
schaar	3	DIN 7982 ø4.2x13	DIN 7982 ø4.2x22	DIN 7982 ø4.2x16
koppelstuk	2	DIN 7981 ø4.2x9.5	DIN 7981 ø4.2x22	DIN 7981 ø4.2x16

Opmerking: Boringen ø3.3 mm.

Toebehoren			
m	L7700-110	afdekprofiel: 3 of 6 m	
m	7800-100-.	tringel: 1 m	aluminium
	of 7800-101-.	of 2 m	inox
	of 7800-102-.	of 3 m	gegalvaniseerd staal

Opmerking: Bij de bestelling het aantal meter afdekprofiel en tringel opgeven.

9.2. Technische gegevens

- Voeding: 230 V AC / 50 Hz
- Stroomsterkte: 0,25 A
- Vermogen: 60 Watt
- Enkel korte termijnsgebruik: 25% ED
- Trek- en duwkracht: 1500 N
- Looptijd: ca. 40 sec
- Koers: instelbaar (10 tot 66 mm)
- Beschermingsgraad: IP 50 (enkel voor droge ruimtes)
- Vereiste bedrading: 1.5 mm^2
- Afmetingen: 38 x 77 x 218 mm

Opgelet!

Er is geen elektronische lastonderbreking. De stroom wordt pas volledig onderbroken bij het bereiken van de eindposities. Niet geschikt voor vochtige ruimtes!

9.3. Veiligheidsvoorschriften

- Montage, bekabeling en aansluiting enkel toegelaten door bevoegde vakmensen.
- Tijdens de installatie, de van toepassing zijnde regelgevingen respecteren.
- Flexibele leidingen niet bepleisteren.
- Beschadigingen van de bekabeling door knelling, buiging of door de beweging zijn te vermijden.
- Aftakdozen moeten toegankelijk zijn voor onderhoud.
- Defecte motoren mogen niet geopend worden (garantieverlies).
- De elektromotor moet tegen bouwslijpstof en vocht afgeschermd worden.

9.4. Montage en aanpassen koers

Afmetingen

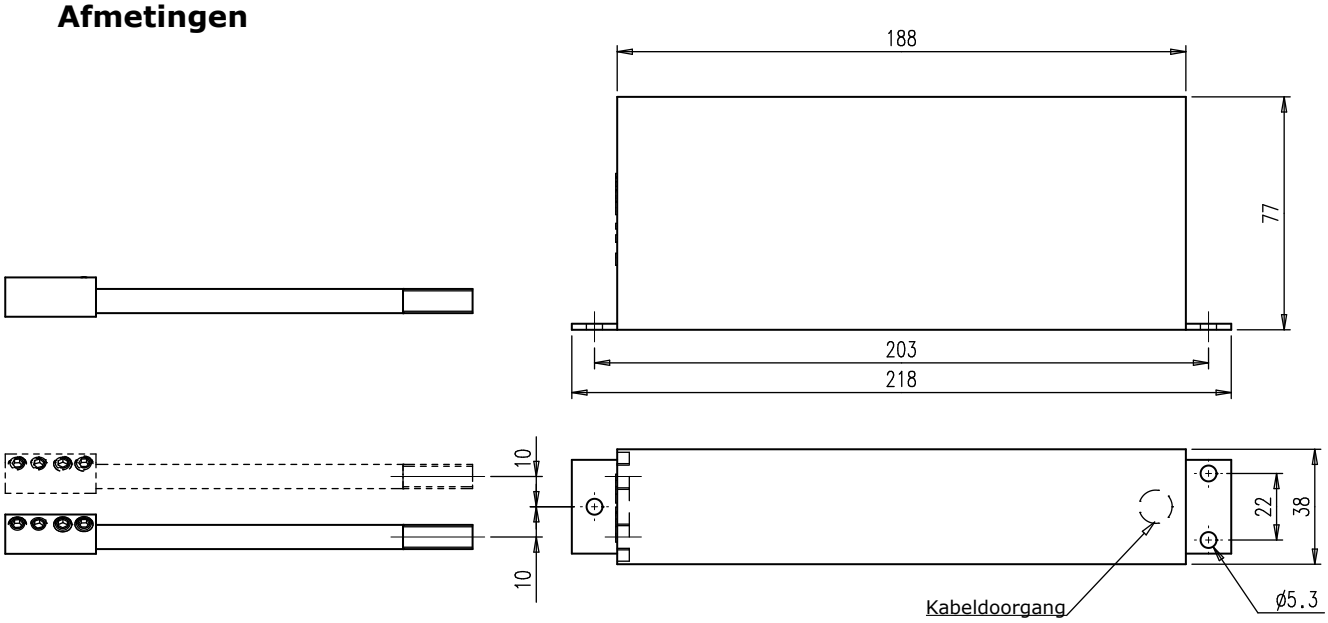

Boorbeeld

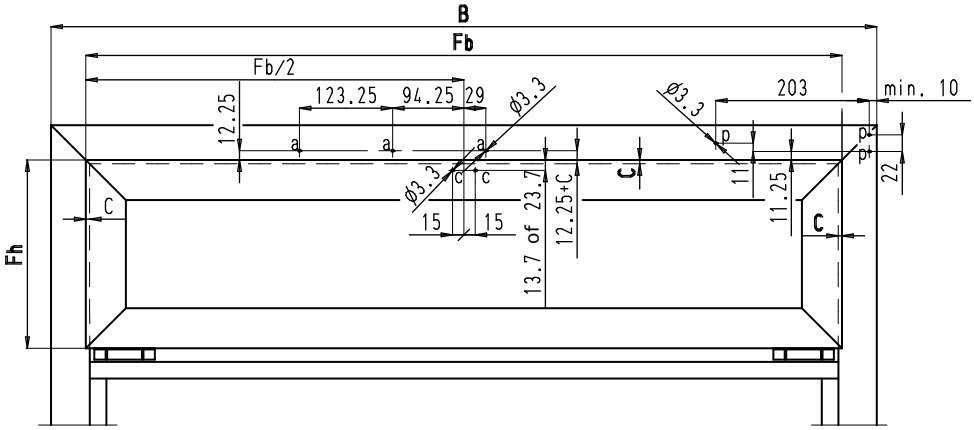

B = minimum 700 mm

Montagevolgorde

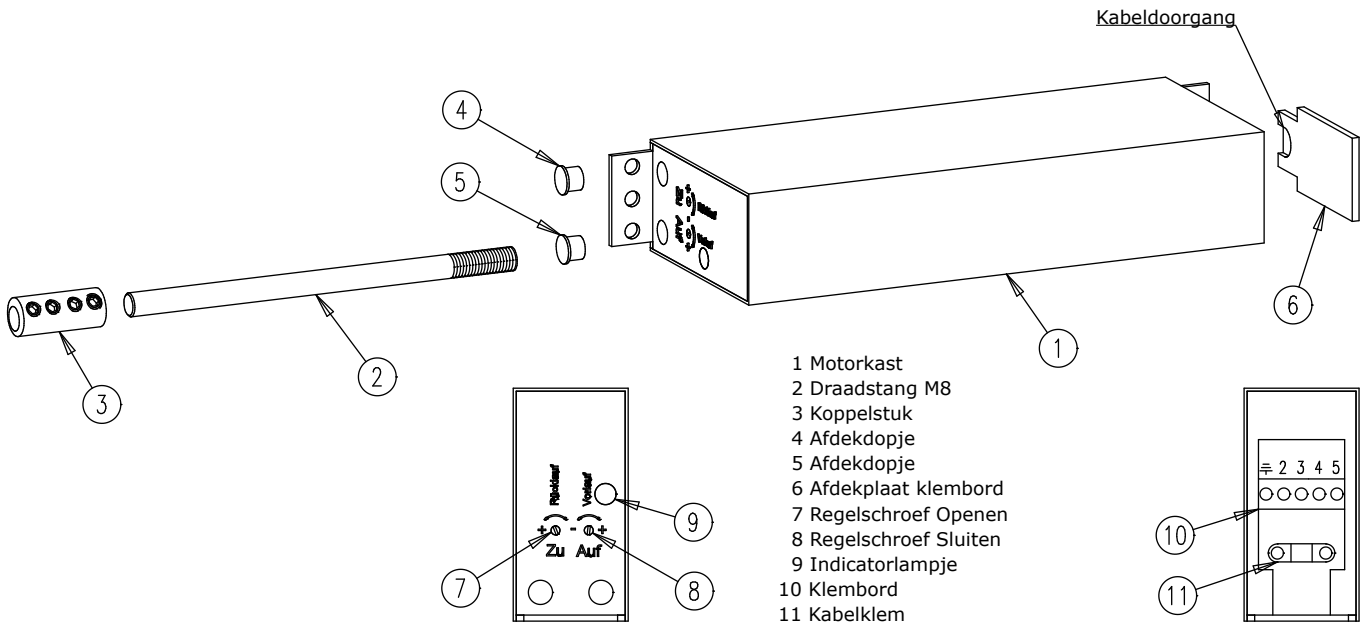

1. Positie van de elektromotor op de kader bepalen en de elektromotor bevestigen. Zie inbouwvoorbeeld.
2. Koers is reeds ingesteld op 55 mm. De motor wordt geleverd in ingetrokken stand (open positie raam).
3. Afdekkapje (4 of 5) verwijderen, afhankelijk van rechtse of linkse montage.
4. De meegeleverde M8 draadstang (2) met de schroefdraadkant in de behuizing steken en volledig vastschroeven.
5. Koppelstuk (3) over de draadstang schuiven en vastschroeven met de klemschroeven.

Aanpassen koers (indien verschillend van 55 mm) en eventuele bijregeling

1. Aan de voorzijde van de elektromotor bevinden zich 2 regelschroeven: “AUF” en “ZU”:
   - De met “AUF” aangeduide schroef (7) regelt de uitloop van de stang (sluiten van de schaar).
   - De met “ZU” aangeduide schroef (8) regelt de terugloop van de stang (openen van de schaar).
   - De schroef verdraaien in “+” richting verlengt de koers. In “-” richting wordt ze verkort.
   - Initieel kan de “ZU” schroef niet in “+” richting verdraaid worden.

2. Het is belangrijk dat de instelling van de eindschakelaars precies op de koers van de schaar zijn afgestemd. Indien niet, dan kan er motorstoring optreden.

3. Regelvoorbeelden:
   - **Veranderen van koers vóór de montage (bv 38 mm bij Fh<400 mm):**
     Schroef (7) “AUF” in “-” richting verdraaien. Motor laten werken in de 2 richtingen en koers controleren. Herhalen tot de juiste koers is bereikt.
   - **Verkleinen van openingsstand op een gemonteerd raam:**
     Schroef (8) “ZU” in “-” richting verdraaien. Motor sluiten en openen en openingsstand controleren. Herhalen tot de juiste openingsstand is bereikt.
   - **Bijregelen van sluitstand op een gemonteerd raam:**
     Schroef (7) “AUF” verdraaien (“+” meer sluiten / “-” minder sluiten). Motor openen en sluiten en sluitstand controleren. Herhalen tot de juiste sluitstand is bereikt.

4. Aanwijzing:
   Bij verkeerd ingestelde koers kan de elektromotor blokkeren door de eindposities van de schaar. In dit geval zal de motor onder spanning blijven en opwarmen tot de thermische beveiliging de motor uitschakelt. Zolang het controlelampje (9) brandt, blijft de motor onder spanning. De spanning valt pas weg als de motor zijn ingestelde eindposities heeft bereikt.

9.5. Elektrische aansluiting

Werkwijze

Bedrading van 1.5 mm² met aarding is noodzakelijk.

1. De kabeldoorgang kan voorzien worden ofwel via de onderkant van de motor ofwel door afdekplaatje (6).
2. Afdekplaatje (6) wegnemen.
3. De kabels op klembord (10) vastklemmen volgens schema.
4. Kabel vastleggen met kabelklem (11).

Schakelschema

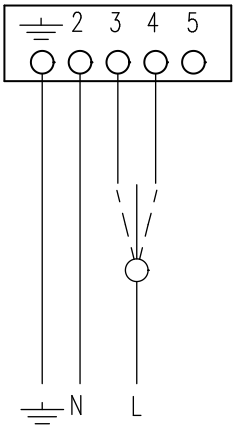

Klemmen op motor

Nota! Bedrading en aansluiting mogen enkel door elektro-vaklui uitgevoerd worden.

Schakelaar

Aarding = geel/groen
N = nulleider (blauw)
L = fase

Netspanning 230V

Controle

- De eindafstelling moet in volledig ingebouwde en beglaasde toestand gebeuren.
- Controleer dat het raam perfect wordt geopend en gesloten.

Waarschuwingen

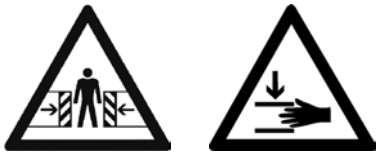

Kneuzings- en klemgevaar.
Tijdens de montage en de bediening noch het raam, noch de schaar vastnemen.

Elektrocutiegevaar.
Tijdens onderhoudswerken de netspanning afschakelen en tegen verkeerd herinschakelen verzekeren.

Gevaar voor beschadiging door verkeerd gebruik.

9.6. Inbouwvoorbeeld

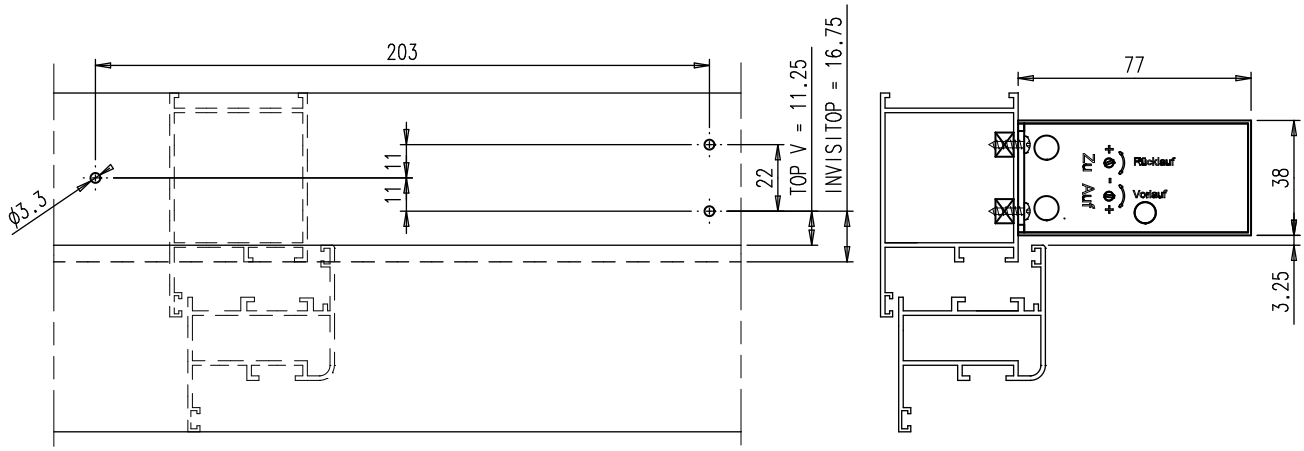

9.7. Toepassingen

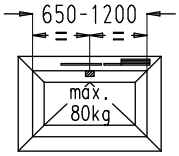

Fh = minimum 250 mm

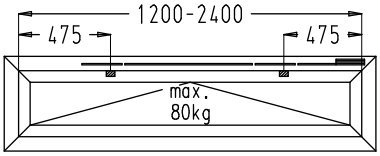

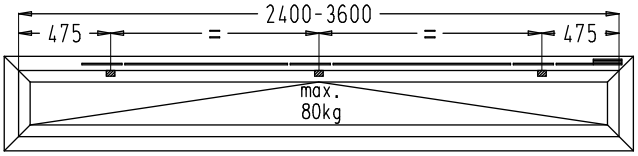

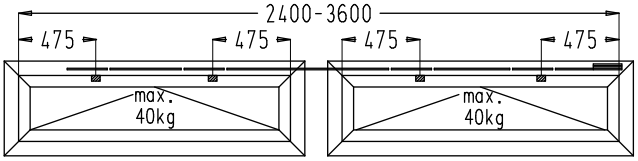

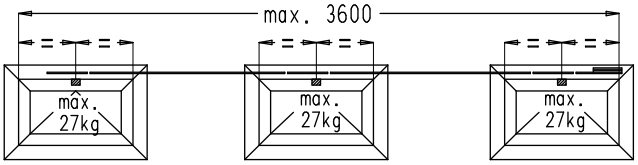

10. Dorpeloverbrengingen

10.1. Dorpeloverbrenging met kabel nr. 7821-...

- Dorpeloverbrenging met kabel, te gebruiken in combinatie met de handgreepbediening of met de verticale wendel-overbrenging.
- Beschikbaar in 2 uitvoeringen volgens de diepte van de dorpel.

Bestelnummer	Kabellengte
7821-700	700 mm
7821-1000	1000 mm

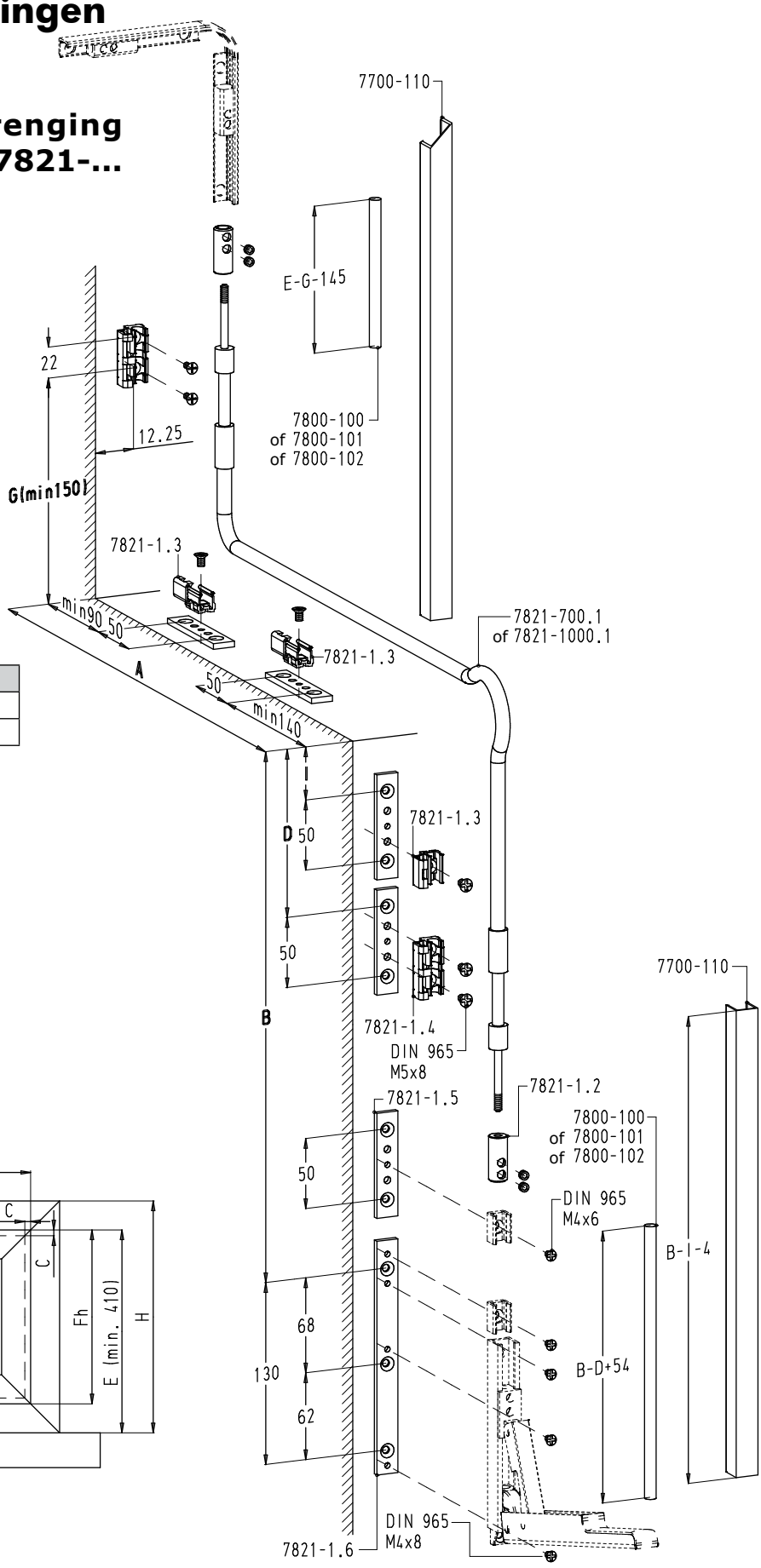

C = opdek

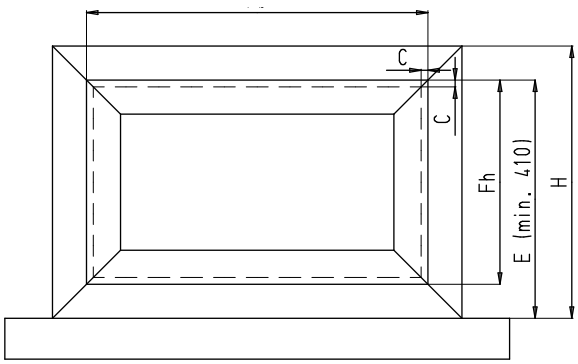

TOP•V 7800 VOOR KIPRAMEN

Nr. 7821-700 of nr. 7821-1000		
1	7821-700.1 of 7821-1000.1	kabel
2	7821-1.2	koppelstuk
X	7821-1.3	clips
2	7821-1.4	clips
Y	7821-1.5	bevestigingsplaatje voor clips
1	7821-1.6	bevestigingsplaatje handgreep
Z	DIN 965 M5x8	schroef
7	DIN 965 M4x6	schroef
1	DIN 965 M4x8	schroef

A1=0	A=0-450	-> 7821-700	X=2 ; Y=7 ; Z=4
	A=450-700	-> 7821-1000	X=3 ; Y=8 ; Z=5
A1=0->40	A+A1=0-420	-> 7821-700	X=2 ; Y=7 ; Z=4
	A+A1=420-690	-> 7821-1000	X=3 ; Y=8 ; Z=5
β=0->60°	A=0-200	-> 7821-700	X=2 ; Y=7 ; Z=4
	A=200-350	-> 7821-1000	X=3 ; Y=8 ; Z=5

Aantal clipsen	7821-1.3	(X)
Aantal plaatjes	7821-1.5	(Y)
Aantal schroeven	DIN 965 M5x8	(Z)

Toebehoren			
m	L7700-110	afdekprofiel: 3 of 6 m	
m	7800-100-.	tringel: 1 m of 2 m of 3 m	aluminium
	of 7800-101-.		inox
	of 7800-102-.		gegalvaniseerd staal
1	7821-360A	schroefset aluminium	
	of 7821-360P	schroefset PVC	
	of 7821-360H	schroefset hout	

Opmerking: Bij de bestelling het aantal meter afdekprofiel en tringel opgeven.

		Schroefset		
		7821-360A	7821-360P	7821-360H
onderdeel	**aantal**	**aluminium raam**	**PVC raam**	**houten raam**
clips	2	DIN 7982 ø4.2x13	DIN 7982 ø4.2x22	DIN 7982 ø4.2x16

Opmerking: Boringen ø3.3 mm.

- Toepassingsmogelijkheden:

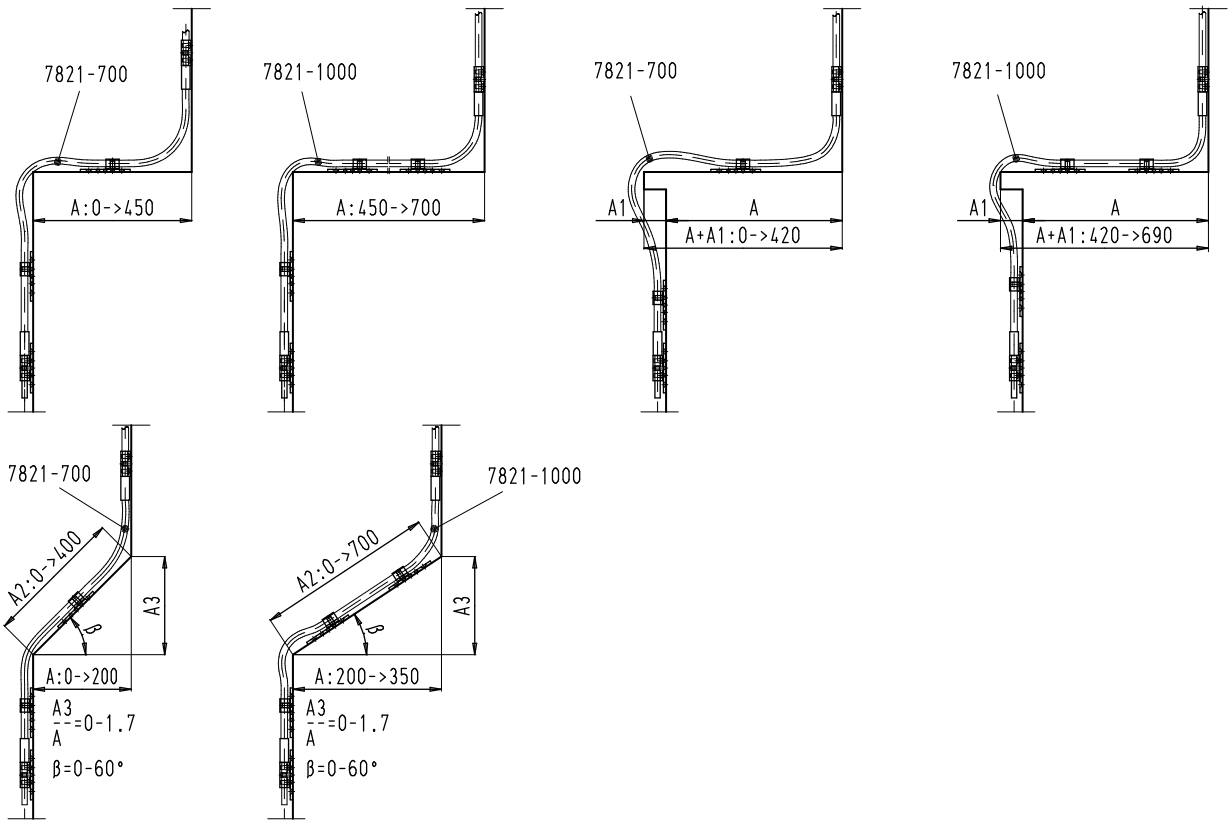

10.2. Dorpeloverbrenging met stang nr. 7822

- Dorpeloverbrenging met stang, te gebruiken in combinatie met de horizontale wendeloverbrengingen nr. 7800-1 of nr. 7800-2.

A	E-16 (min.)
50	207
75	250
100	293
125	337
150	380
175	423
200	467
225	510
250	553
275	596
300	640

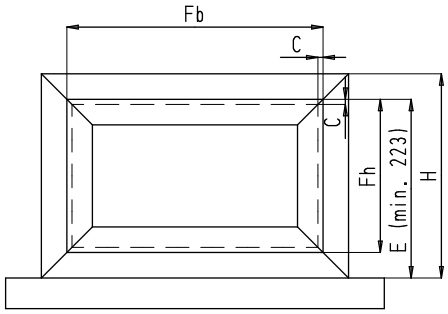

C = opdek

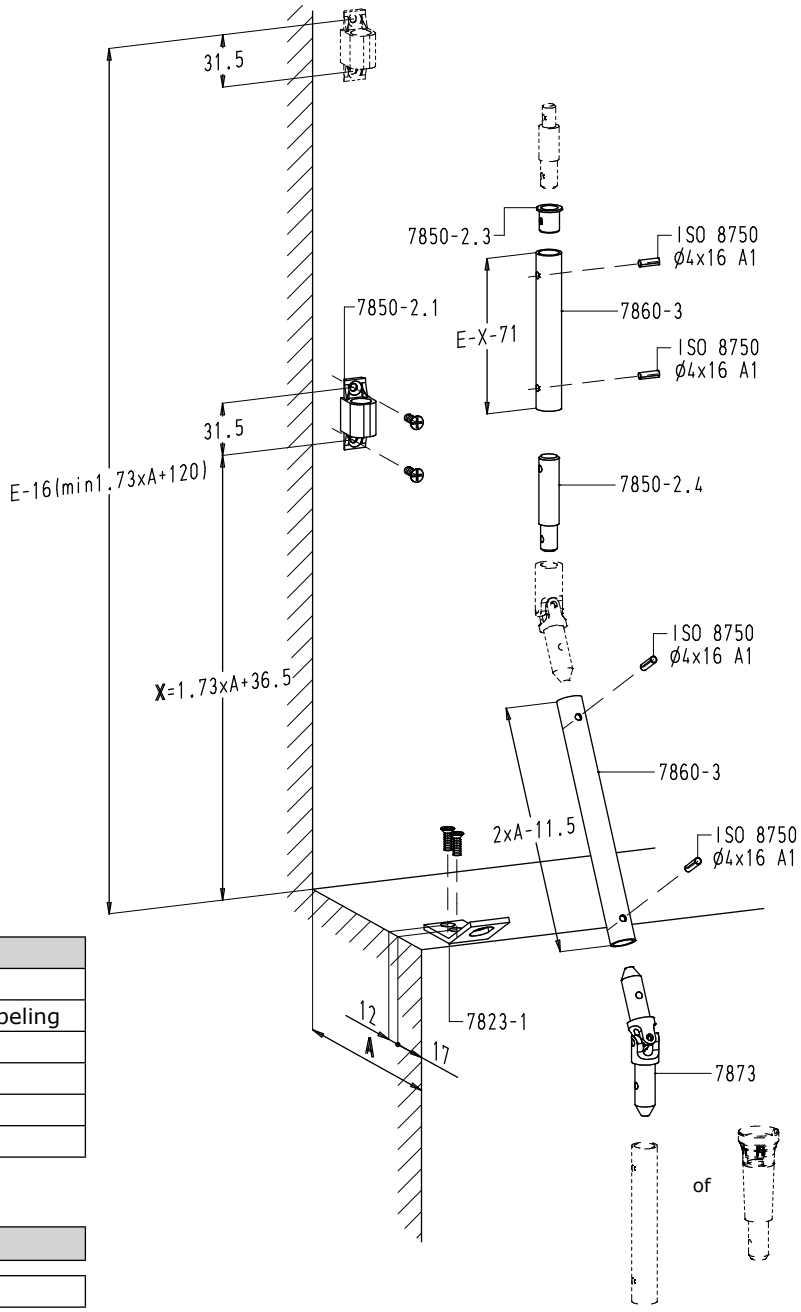

Nr. 7822		
1	7823-1	houderplaatje
1	7873	enkele kardankoppeling
1	7850-2.1	houder
4	ISO 8750 ø4x16 A1	spanbus
1	7850-2.3	bus
1	7850-2.4	as

Toebehoren		
m	L7860-3	buis 3 m
1	7822-360A	schroefset aluminium
	of 7822-360P	schroefset PVC
	of 7822-360H	schroefset hout

Opmerking: Bij de bestelling het aantal meter buis opgeven.

		Schroefset		
		7822-360A	7822-360P	7822-360H
onderdeel	**aantal**	**aluminium raam**	**PVC raam**	**houten raam**
houder	2	DIN 7982 ø4.2x13	DIN 7982 ø4.2x22	DIN 7982 ø4.2x16
houderplaatje	2			

Opmerking: Boringen ø3.3 mm.

10.3. Dorpeloverbrenging met stang nr. 7823

- Dorpeloverbrenging met stang, te gebruiken in combinatie met de verticale wendeloverbrengingen nr. 7800-3 of nr. 7800-4.

A	E+11 (min.)
50	462
75	505
100	548
125	592
150	635
175	678
200	721
225	765
250	808
275	851
300	894

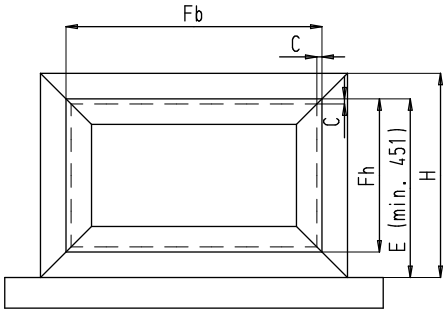

C = opdek

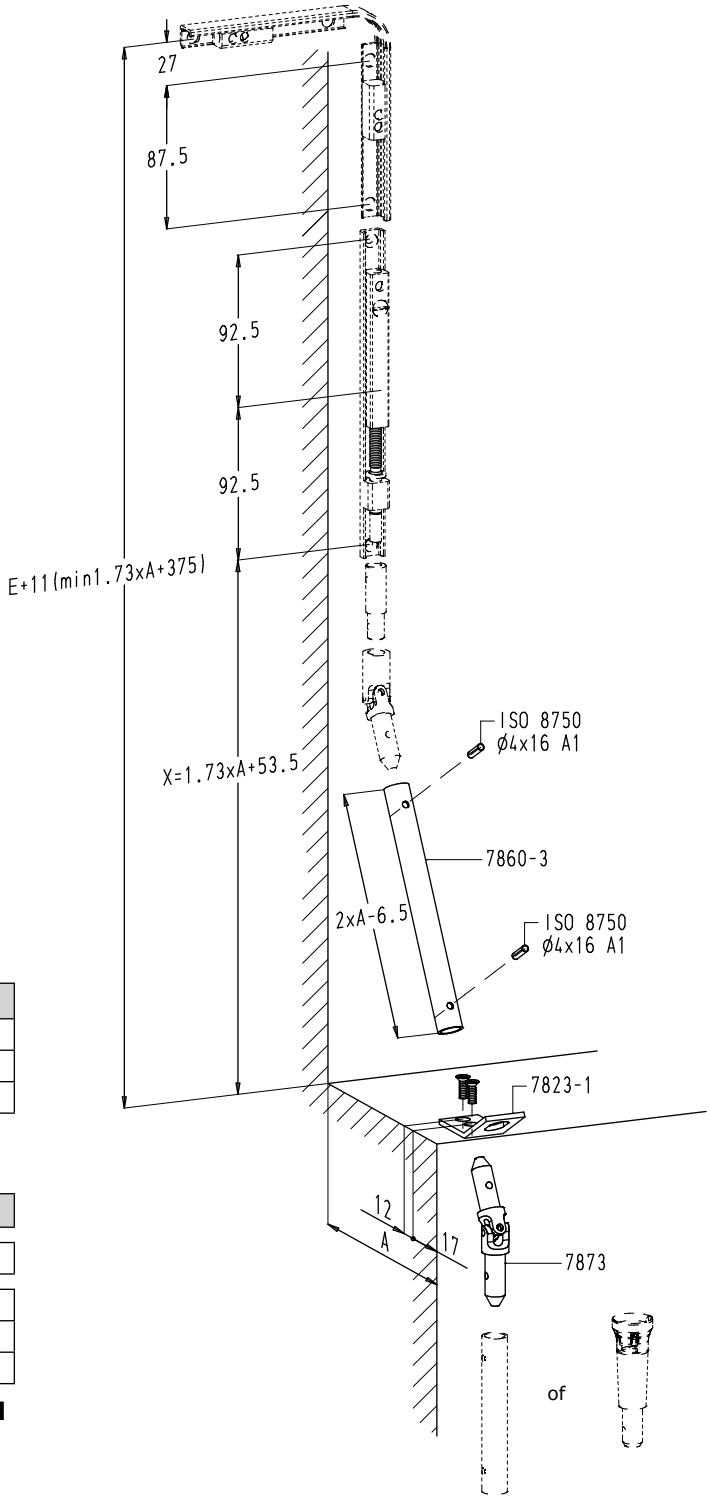

Nr. 7823		
1	7823-1	houderplaatje
1	7873	enkele kardankoppeling
2	ISO 8750 ø4x16 A1	spanbus

Toebehoren		
m	L7860-3	buis 3 m
1	7823-360A	schroefset aluminium
	of 7823-360P	schroefset PVC
	of 7823-360H	schroefset hout

Opmerking: Bij de bestelling het aantal meter buis opgeven.

		Schroefset		
		7823-360A	7823-360P	7823-360H
onderdeel	**aantal**	**aluminium raam**	**PVC raam**	**houten raam**
houderplaatje	2	DIN 7982 ø4.2x13	DIN 7982 ø4.2x22	DIN 7982 ø4.2x16

Opmerking: Boringen ø3.3 mm.

11. Inbouwvoorbeelden

11.1. Aluminium ramen

Handgreep

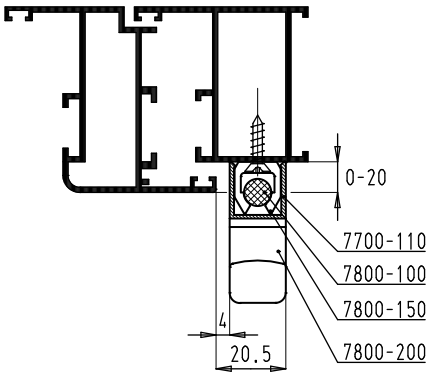

Schaar

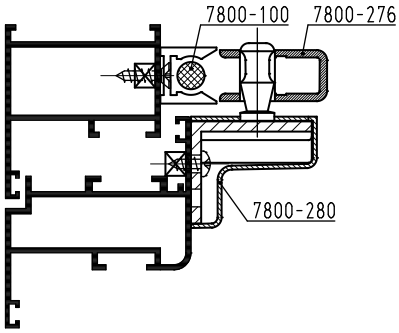

Met zijsluiting

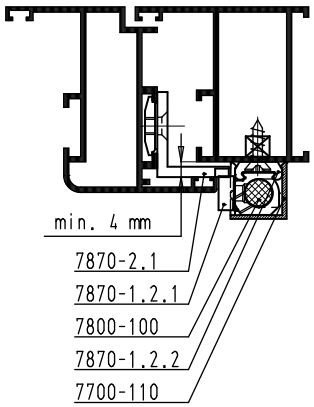

11.2. PVC ramen

Hoekoverbrenging

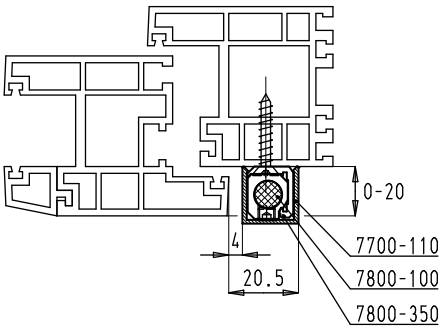

Schaar

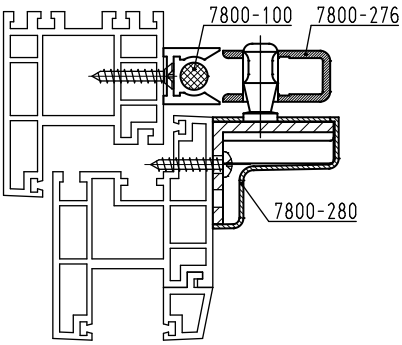

Boven elkaar geplaatst

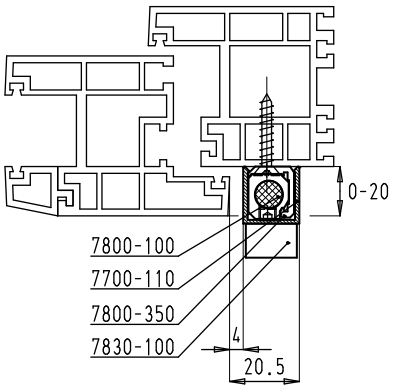

11.3. Houten ramen

Handgreep

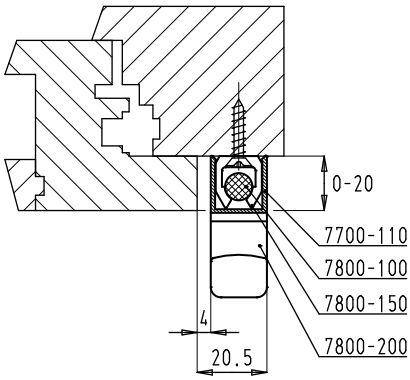

Schaar

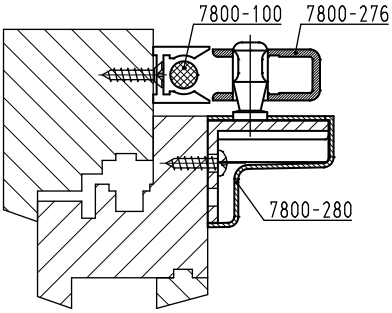

Met zijsluiting

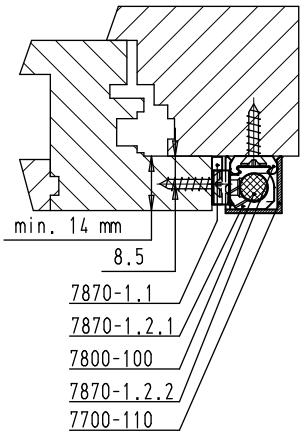

12. Besteltabellen

12.1. Rechthoekig raam met handgreep

Opmerkingen:

- Afdekprofiel nr. L7700-110: leverbaar in lengtes van 3 m en 6 m.
- Tringels nr. 7800-100-. (of 101, 102): leverbaar in lengtes van 1 m, 2 m of 3 m.

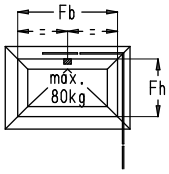	**Fb=400-1200**	**Fb=1200-2400**	**Fb=2400-3600**
Fh=250-400	7800K + 7800-360A (of P, H) + L7700-110 + 7800-100-. (of 101, 102)	7800K + 7810 + 7800-360A (of P, H) + 7810-360A (of P, H) + L7700-110 + 7800-100-. (of 101, 102)	7800K + 2x 7810 + 7800-360A (of P, H) + 2x 7810-360A (of P, H) + L7700-110 + 7800-100-. (of 101, 102)
Fh=400-1200	7800 + 7800-360A (of P, H) + L7700-110 + 7800-100-. (of 101, 102)	7800 + 7810 + 7800-360A (of P, H) + 7810-360A (of P, H) + L7700-110 + 7800-100-. (of 101, 102)	7800 + 2x 7810 + 7800-360A (of P, H) + 2x 7810-360A (of P, H) + L7700-110 + 7800-100-. (of 101, 102)
Fh=1200-1800	7800 + 7870-1 of 7870-2 + 7800-360A (of P, H) + 7870-360A (of P, H) + L7700-110 + 7800-100-. (of 101, 102)	7800 + 7810 + 7870-1 of 7870-2 + 7800-360A (of P, H) + 7810-360A (of P, H) + 7870-360A (of P, H) + L7700-110 + 7800-100-. (of 101, 102)	7800 + 2x 7810 + 7870-1 of 7870-2 + 7800-360A (of P, H) + 2x 7810-360A (of P, H) + 7870-360A (of P, H) + L7700-110 + 7800-100-. (of 101, 102)
Elke combinatie kan voorzien worden van een dorpeloverbrenging met kabel 7821-700 of 7821-1000 + 7821-360A (of P, H) + L7700-110 + 7800-100-. (of 101, 102)			
Boorkaliber nr. 7800-370 afzonderlijk te bestellen			

Voor gelijktijdig bediende bijkomende ramen:

1. Naast elkaar:
   + schaar nr. 7810
   + schroefset nr. 7810-360A (of P, H)
   + afdekprofiel nr. L7700-110
   + tringels nr. 7800-100-. (of 101, 102)

2. Boven elkaar:
   + set nr. 7840
   + schroefset nr. 7840-360A (of P, H)
   + afdekprofiel nr. L7700-110
   + tringels nr. 7800-100-. (of 101, 102)

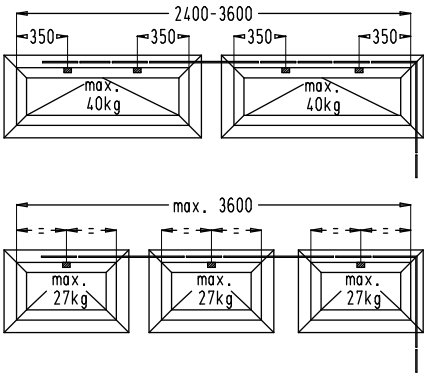

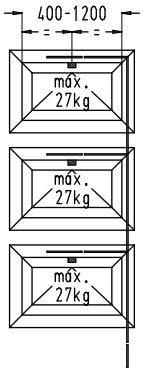

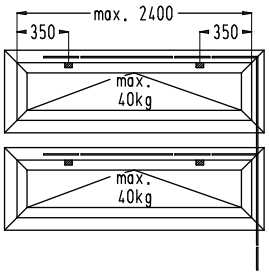

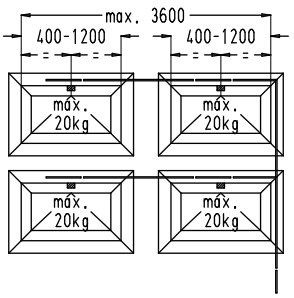

Fh = min. 250 mm

Opmerking: Fh is max. 1200 mm voor naast elkaar geplaatste ramen.

12.2. Rechthoekig raam met horizontale wendeloverbrenging

Opmerkingen:

- Afdekprofiel nr. L7700-110: leverbaar in lengtes van 3 m en 6 m.
- Tringels nr. 7800-100-. (of 101, 102): leverbaar in lengtes van 1 m, 2 m of 3 m.
- Buis nr. L7860-3: leverbaar in lengtes van 3 m.

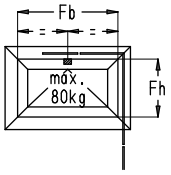	**Fb=530-1200**	**Fb=1200-2400**	**Fb=2400-3600**
Fh=250-400	7800-1 of 7800-2 + 7850-1.6 + 7800-1-360A (of P, H) + L7700-110 + 7800-100-. (of 101, 102) + L7860-3	7800-1 of 7800-2 + 7850-1.6 + 7810 + 7800-1-360A (of P, H) + 7810-360A (of P, H) + L7700-110 + 7800-100-. (of 101, 102) + 7860-3	7800-1 of 7800-2 + 7850-1.6 + 2x 7810 + 7800-1-360A (of P, H) + 2x 7810-360A (of P, H) + L7700-110 + 7800-100-. (of 101, 102) + L7860-3
Fh=400-1200	7800-1 of 7800-2 + 7800-1-360A (of P, H) + L7700-110 + 7800-100-. (of 101, 102) + L7860-3	7800-1 of 7800-2 + 7810 + 7800-1-360A (of P, H) + 7810-360A (of P, H) + L7700-110 + 7800-100-. (of 101, 102) + L7860-3	7800-1 of 7800-2 + 2x 7810 + 7800-1-360A (of P, H) + 2x 7810-360A (of P, H) + L7700-110 + 7800-100-. (of 101, 102) + L7860-3
Elke combinatie kan voorzien worden van een dorpeloverbrenging met stang 7822 + 7822-360A (of P, H) + 7860-3			
Boorkaliber nr. 7800-370 afzonderlijk te bestellen			

Voor gelijktijdig bediende bijkomende ramen:

1. Naast elkaar:
   + schaar nr. 7810
   + schroefset nr. 7810-360A (of P, H)
   + afdekprofiel nr. L7700-110
   + tringels nr. 7800-100-. (of 101, 102)

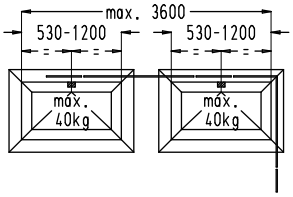

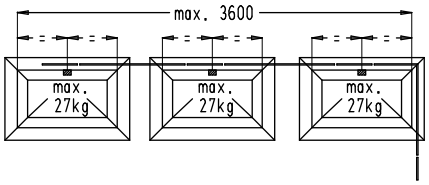

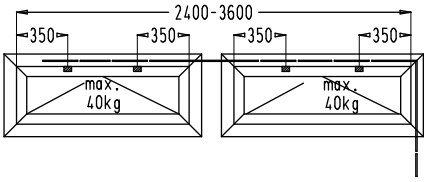

Fh = min. 250 mm

Opmerking: Fh is max. 1200 mm voor naast elkaar geplaatste ramen.

12.3. Rechthoekig raam met verticale wendeloverbrenging

Opmerkingen:

- Afdekprofiel nr. L7700-110: leverbaar in lengtes van 3 m en 6 m.
- Tringels nr. 7800-100-. (of 101, 102): leverbaar in lengtes van 1 m, 2 m of 3 m.
- Buis nr. L7860-3: leverbaar in lengtes van 3 m.

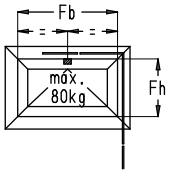	**Fb=400-1200**	**Fb=1200-2400**	**Fb=2400-3600**
Fh=250-400	7800-3 of 7800-4 + 7850-1.6 + 7800-3-360A (of P, H) + 7700-110 + 7800-100-. (of 101, 102) + L7860-3	7800-3 of 7800-4 + 7850-1.6 + 7810 + 7800-3-360A (of P, H) + 7810-360A (of P, H) + L7700-110 + 7800-100-. (of 101, 102) + L7860-3	7800-3 of 7800-4 + 7850-1.6 + 2x 7810 + 7800-3-360A (of P, H) + 2x 7810-360A (of P, H) + L7700-110 + 7800-100-. (of 101, 102) + L7860-3
Fh=400-1200	7800-3 of 7800-4 + 7800-3-360A (of P, H) + L7700-110 + 7800-100-. (of 101, 102) + L7860-3	7800-3 of 7800-4 + 7810 + 7800-3-360A (of P, H) + 7810-360A (of P, H) + L7700-110 + 7800-100-. (of 101, 102) + L7860-3	7800-3 of 7800-4 + 2x 7810 + 7800-3-360A (of P, H) + 2x 7810-360A (of P, H) + L7700-110 + 7800-100-. (of 101, 102) + L7860-3
Fh=1200-1800	7800-3 of 7800-4 + 7870-1 of 7870-2 + 7800-3-360A (of P, H) + 7870-360A (of P, H) + L7700-110 + 7800-100-. (of 101, 102) + L7860-3	7800-3 of 7800-4 + 7810 + 7870-1 of 7870-2 + 7800-3-360A (of P, H) + 7810-360A (of P, H) + 7870-360A (of P, H) + L7700-110 + 7800-100-. (of 101, 102) + L7860-3	7800-3 of 7800-4 + 2x 7810 + 7870-1 of 7870-2 + 7800-3-360A (of P, H) + 2x 7810-360A (of P, H) + 7870-360A (of P, H) + L7700-110 + 7800-100-. (of 101, 102) + L7860-3
Elke combinatie kan voorzien worden van een dorpeloverbrenging met stang 7823 + 7823-360A (of P, H) + L7860-3			
Boorkaliber nr. 7800-370 afzonderlijk te bestellen			

Voor gelijktijdig bediende bijkomende ramen:

1. Naast elkaar:
   + schaar nr. 7810
   + schroefset nr. 7810-360A (of P, H)
   + afdekprofiel nr. L7700-110
   + tringels nr. 7800-100-. (of 101, 102)

2. Boven elkaar:
   + set nr. 7840
   + schroefset nr. 7840-360A (of P, H)
   + afdekprofiel nr. L7700-110
   + tringels nr. 7800-100-. (of 101, 102)

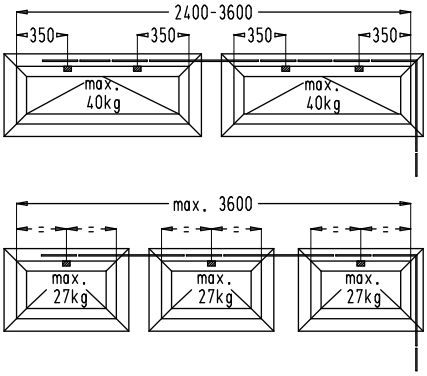

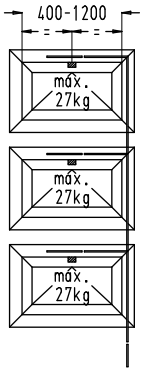

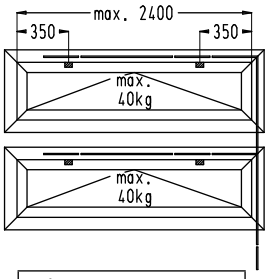

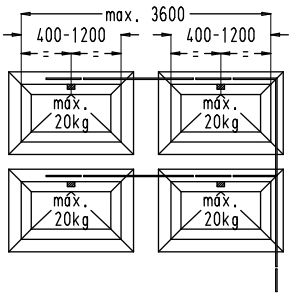

Fh = min. 250 mm

Opmerking: Fh is max. 1200 mm voor naast elkaar geplaatste ramen.

12.4. Schuin raam

Opmerkingen:
- Afdekprofiel nr. L7700-110: leverbaar in lengtes van 3 m en 6 m.
- Tringels nr. 7800-100-. (of 101, 102): leverbaar in lengtes van 1 m, 2 m of 3 m.
- Buis nr. L7860-3: leverbaar in lengtes van 3 m.

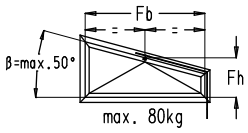	**Fb=400-1200**		
	Standaard	**Vertikale overbrenging met vaste slingerstang**	**Vertikale overbrenging met losse slingerstang**
Fh=400-1200	7800T + 7800-360A (of P, H) + L7700-110 + 7800-100-. (of 101, 102)	7800T-3 + 7800-3-360A (of P, H) + L7700-110 + 7800-100-. (of 101, 102) + L7860-3	7800T-4 + 7800-3-360A (of P, H) + L7700-110 + 7800-100-. (of 101, 102) + L7860-3
Fh=400-1200 met dorpel	7800T + 7800-360A (of P, H) + 7821-700 of 7821-1000 + 7821-360A (of P, H) + L7700-110 + 7800-100-. (of 101, 102)	7800T-3 + 7800-3-360A (of P, H) + 7823 + 7823-360A (of P, H) + L7700-110 + 7800-100-. (of 101, 102) + L7860-3	7800T-4 + 7800-3-360A (of P, H) + 7823 + 7823-360A (of P, H) + L7700-110 + 7800-100-. (of 101, 102) + L7860-3
Boorkaliber nr. 7800-370 afzonderlijk te bestellen			

12.5. Boog- en rondraam met handgreep

Opmerkingen:
- Afdekprofiel nr. L7700-110: leverbaar in lengtes van 3 m en 6 m.
- Tringels nr. 7800-100-. (of 101, 102): leverbaar in lengtes van 1 m, 2 m of 3 m.
- Buis nr. L7860-3: leverbaar in lengtes van 3 m.

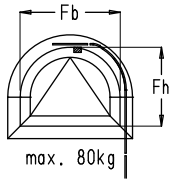	**Fb=400-1200**
Fh=250-400	7800-5K-... + 7800-5-360A (of P, H) + L7700-110 + 7800-100-. (of 101, 102)
Fh=400-1200	7800-5-... + 7800-5-360A (of P, H) + L7700-110 + 7800-100-. (of 101, 102)
Elke combinatie kan voorzien worden van een dorpeloverbrenging met kabel 7821-700 of 7821-1000 + 7821-360A (of P, H) + L7700-110 + 7800-100-. (of 101, 102)	
Boorkaliber nr. 7800-370 afzonderlijk te bestellen	

13. Algemene informatie

- Het opperluchtsysteem TOP•V 7800 kan gebruikt worden voor ramen met een verhouding Fh/Fb die binnen het bereik valt van het diagram onderaan de pagina. Vraag advies aan één van onze vertegenwoordigers wanneer de maten van uw ramen afwijken van het diagram.
- Het systeem is vervaardigd uit roestvrije materialen. Het hang- en sluitwerk mag niet geplaatst worden in ruimtes waar agressieve dampen in de lucht aanwezig zijn.
- Sobinco is niet aansprakelijk voor schade of slecht functioneren van het opperluchtsysteem TOP•V 7800 indien niet-Sobinco onderdelen worden gebruikt.
- Alle onderdelen dienen gemonteerd te worden volgens de voorschriften zoals omschreven in voorafgaande pagina's.
- De oppervlaktebehandeling van vleugel en kader dient te gebeuren vóór het monteren van het hang- en sluitwerk. Indien dit niet het geval is, kan dit leiden tot het slecht functioneren van het hang- en sluitwerk en vervalt de garantie.
- Het opspieën van het glas dient correct te gebeuren volgens de normen.
- Het raam en het hang- en sluitwerk moeten net gehouden worden.

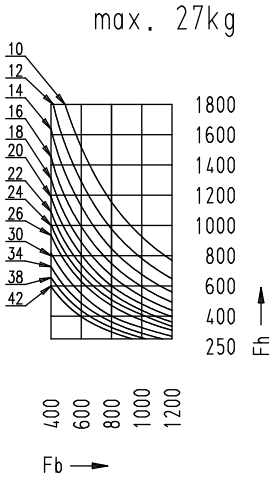

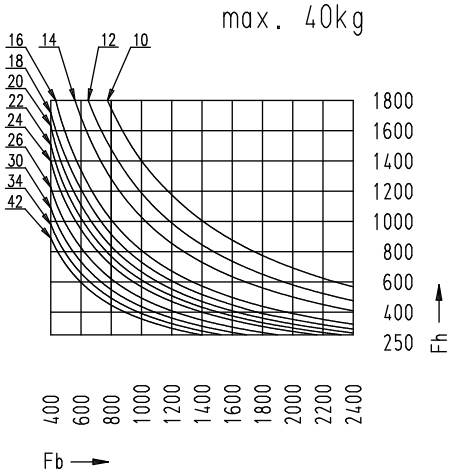

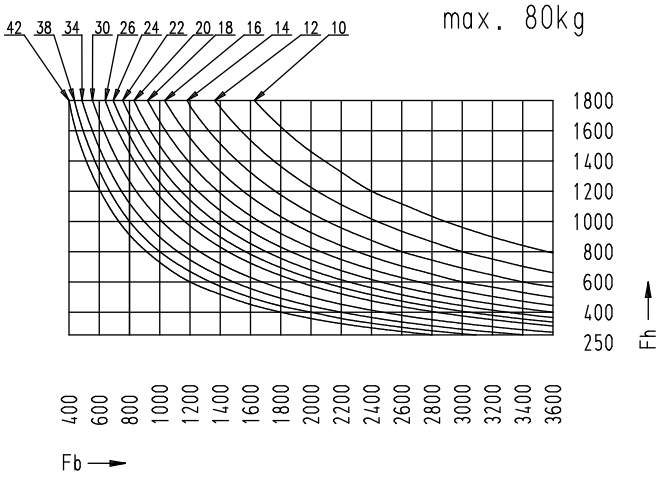

Glasdikte zonder luchtspouw	
mm	kg/m²
10	25
12	30
14	35
16	40
18	45
20	50
22	55
24	60
26	65
28	70
30	75
32	80
34	85
36	90
38	95
40	100
42	105