SCHUIFDEUREN

L13.11
PENTA-LOCK SCHUIFDEURKRUKKEN

01.04.2015

PENTA-LOCK SCHUIFDEURKRUKKEN

INDELING

1. HORIZON schuifdeurkrukken L13.11.03
1.1. Algemene eigenschappen L13.11.03
1.2. Uitfrezingen L13.11.06

2. Handgrepen met hendel nr. 74000L L13.11.07
2.1. Algemene eigenschappen L13.11.07
2.2. Handgreep binnen L13.11.08
2.3. Handgreep buiten L13.11.09
2.4. Uitfrezingen L13.11.09

3. Deurkrukken nr. 8224L L13.11.10
3.1. Algemene eigenschappen L13.11.10
3.2. Deurkruk binnen L13.11.11
3.3. Deurkruk buiten L13.11.11

4. Deurkrukken nr. 824L L13.11.12
4.1. Algemene eigenschappen L13.11.12
4.2. Deurkruk binnen L13.11.13
4.3. Deurkruk buiten L13.11.13

5. Deurknoppen nr. 824KL L13.11.14
5.1. Algemene eigenschappen L13.11.14
5.2. Deurknop binnen L13.11.15
5.3. Deurknop buiten L13.11.15

6. T-deurkrukken nr. 814L L13.11.16
6.1. Algemene eigenschappen L13.11.16
6.2. T-deurkruk binnen L13.11.17
6.3. T-deurkruk buiten L13.11.17

7. Deurkrukken nr. 824BL L13.11.18
7.1. Algemene eigenschappen L13.11.18
7.2. Deurkruk binnen L13.11.19
7.3. Deurkruk buiten L13.11.19

8. Rolluikkrukken nr. 834L L13.11.20
8.1. Algemene eigenschappen L13.11.20
8.2. Rolluikkruk binnen L13.11.21
8.3. Rolluikkruk buiten L13.11.21

9. SKG deurkruk HORIZON SECURITY L13.11.22
9.1. Algemene eigenschappen L13.11.22
9.2. Uitfrezingen L13.11.23

10. SKG deurkruk nr. 924L L13.11.24
10.1. Algemene eigenschappen L13.11.24
10.2. Uitfrezingen L13.11.25

11. Sobinox schuifdeurkrukken L13.11.26
11.1. Algemene eigenschappen L13.11.26
11.2. Vierkantstiften V48-... L13.11.27

12. Vaste deurkrukken HORIZON L13.11.28
12.1. Algemene eigenschappen L13.11.28
12.2. Uitfrezingen L13.11.28

13. Vaste deurkrukken HORIZON SECURITY L13.11.29
13.1. Algemene eigenschappen L13.11.29
13.2. Uitfrezingen L13.11.29

14. Vaste deurkrukken, handgrepen en komgrepen L13.11.30
14.1. Handgreep nr. 74000FCL(VI) L13.11.30
14.2. Vaste deurkrukken L13.11.31
14.3. Diverse vaste grepen L13.11.33
14.4. Diverse vaste komgrepen L13.11.34

1. HORIZON schuifdeurkrukken

1.1. Algemene eigenschappen

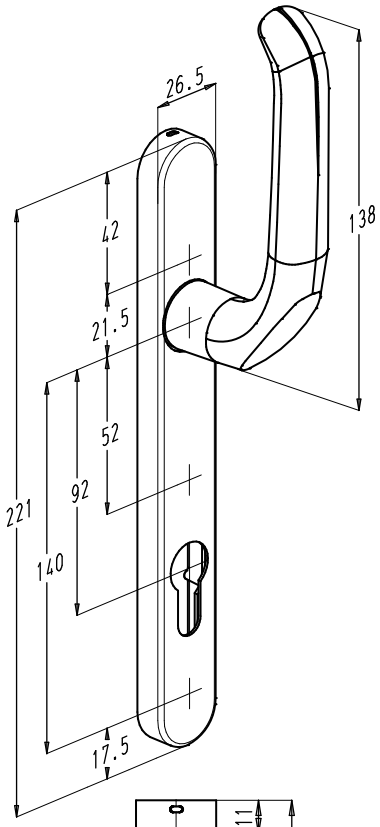

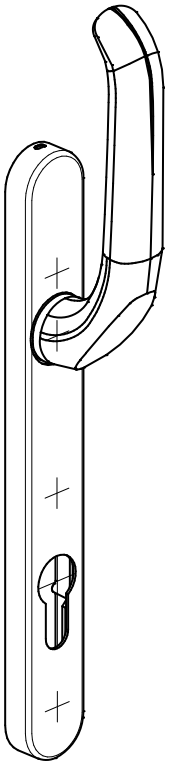

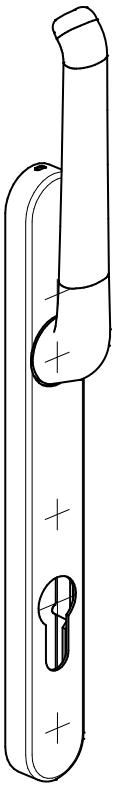

VI uitvoering

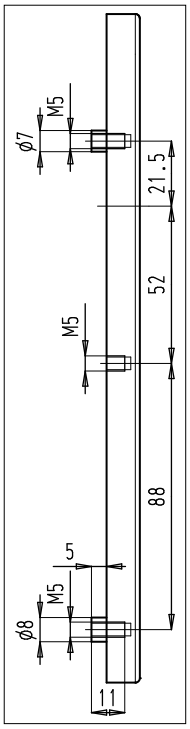

Standaard

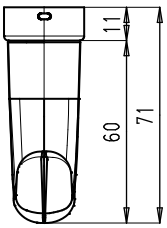

B-type

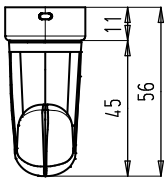

Rolluikkruk

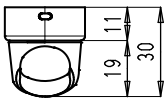

- Deurkruk met ingebouwd kliksysteem, draaibaar over 360° in 4 stappen van 90°.
- Leverbaar met bevestigingsgaten voor montage binnen en buiten (VI). Door de afdekkap zijn de schroeven steeds onzichtbaar.
- Materialen:
  - deurkruk: aluminium
  - langschild: zamak
  - afdekkap: aluminium
  - afwerking: geanodiseerd of polyester poeder gelakt in meer dan 450 RAL-kleuren

Standaard schuifdeurkrukken op langschild	
Artikelnr.	**Omschrijving**
82000L	Deurkruk binnen
82000L VI	Deurkruk buiten
82000CL	Deurkruk binnen zonder cilinderopening
82000CL VI	Deurkruk buiten zonder cilinderopening

B-type schuifdeurkrukken op langschild	
Artikelnr.	**Omschrijving**
82000BL	Deurkruk binnen
82000BL VI	Deurkruk buiten
82000BCL	Deurkruk binnen zonder cilinderopening
82000BCL VI	Deurkruk buiten zonder cilinderopening

Rolluikkrukken op langschild	
Artikelnr.	**Omschrijving**
82002L	Rolluikkruk binnen
82002L VI	Rolluikkruk buiten
82002CL	Rolluikkruk binnen zonder cilinderopening
82002CL VI	Rolluikkruk buiten zonder cilinderopening

PENTA-LOCK SCHUIFDEURKRUKKEN

Vierkantstiften V18-..., V28-... en V38-...

- De vierkantstift in staal verzinkt moet afzonderlijk besteld worden.
- De vierkantstiften zijn ook verkrijgbaar in grootverpakking (G) per 50 stuks.
- Besteltabellen:

Met deurkruk aan binnen- en buitenzijde

Bestelnummer		Stiftlengte	Profieldiepte
Per stuk	Grootver-pakking		
V28-104	GV28-104	104 mm	32-40 mm
V28-112	GV28-112	112 mm	40-48 mm
V28-120	GV28-120	120 mm	48-56 mm
V28-128	GV28-128	128 mm	56-64 mm
V28-136	GV28-136	136 mm	64-72 mm

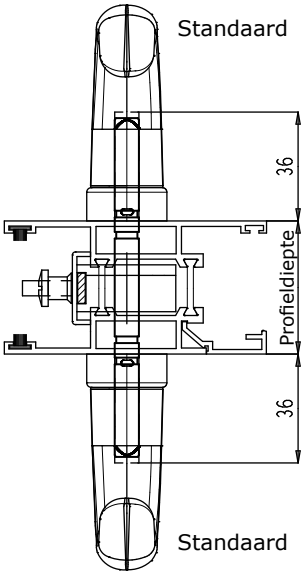

Bestelnummer		Stiftlengte	Profieldiepte
Per stuk	Grootver-pakking		
V28-96	GV28-96	96 mm	37-45 mm
V28-104	GV28-104	104 mm	45-53 mm
V28-112	GV28-112	112 mm	53-61 mm
V28-120	GV28-120	120 mm	61-69 mm
V28-128	GV28-128	128 mm	69-77 mm
V28-136	GV28-136	136 mm	77-85 mm

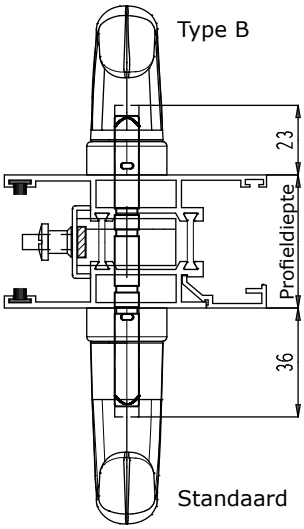

Bestelnummer		Stiftlengte	Profieldiepte
Per stuk	Grootver-pakking		
V38-88	GV38-88	88 mm	32-40 mm
V38-96	GV38-96	96 mm	40-48 mm
V38-104	GV38-104	104 mm	48-56 mm
V38-112	GV38-112	112 mm	56-64 mm
V38-120	GV38-120	120 mm	64-72 mm

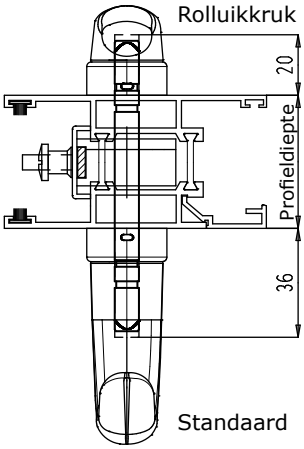

PENTA-LOCK SCHUIFDEURKRUKKEN

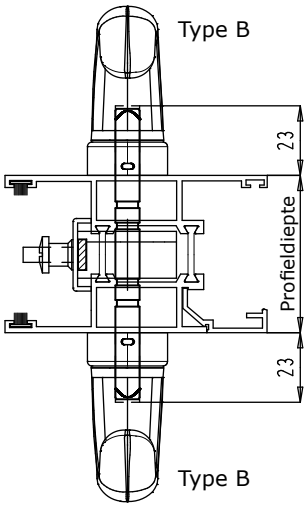

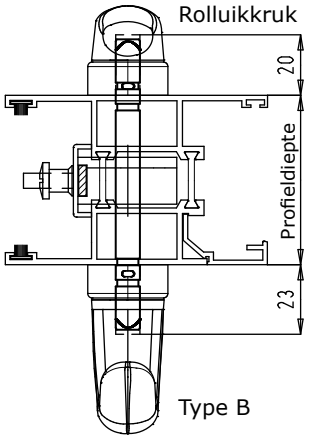

Bestelnummer		Stiftlengte	Profieldiepte
Per stuk	Grootver-pakking		
V28-96	GV28-96	96 mm	50-58 mm
V28-104	GV28-104	104 mm	58-66 mm
V28-112	GV28-112	112 mm	66-74 mm
V28-120	GV28-120	120 mm	74-82 mm
V28-128	GV28-128	128 mm	82-90 mm
V28-136	GV28-136	136 mm	90-98 mm

Bestelnummer		Stiftlengte	Profieldiepte
Per stuk	Grootver-pakking		
V38-88	GV38-88	88 mm	45-53 mm
V38-96	GV38-96	96 mm	53-61 mm
V38-104	GV38-104	104 mm	61-69 mm
V38-112	GV38-112	112 mm	69-77 mm
V38-120	GV38-120	120 mm	77-85 mm

Met alleen deurkruk aan binnenzijde

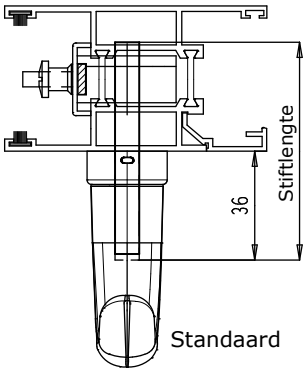

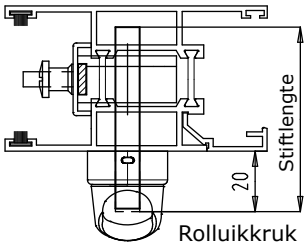

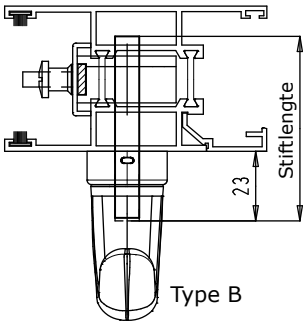

Bestelnummer		Stiftlengte
Per stuk	Grootver-pakking	
V18-60	GV18-60	60 mm
V18-65	GV18-65	65 mm
V18-70	GV18-70	70 mm
V18-75	GV18-75	75 mm
V18-80	GV18-80	80 mm
V18-85	GV18-85	85 mm
V18-90	GV18-90	90 mm
V18-95	GV18-95	95 mm
V18-100	GV18-100	100 mm

1.2. Uitfrezingen

Deurkrukken binnen

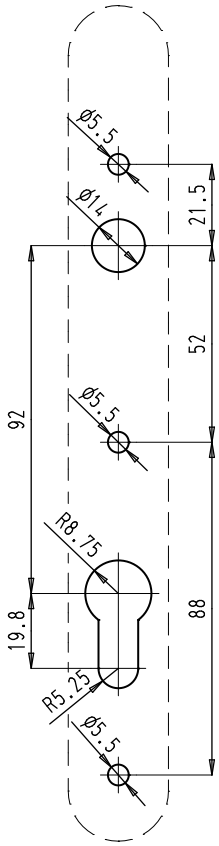

Deurkrukken buiten (VI)

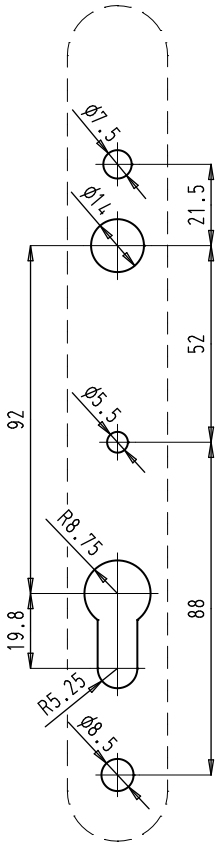

Opgelet !
De boring voor het bovenste en onderste bevestigingsgat zijn verschillend voor de VI-uitvoering.

2. Handgrepen met hendel nr. 74000L

2.1. Algemene eigenschappen

- Esthetische handgreep, al dan niet voorzien van een hendel om de Penta-Lock meerpuntsluiting te bedienen.
- Types:
  - met of zonder cilinderopening (C)
  - met zichtbare of onzichtbare bevestigingsgaten (VI)
  - als vaste greep (F): zie pagina L13.11.30.
- De handgrepen met zichtbare bevestigingsgaten worden geleverd met kunststof afdekkapjes waardoor een mooier uitzicht bekomen wordt.
- De handgrepen zijn links of rechts, bij de bestelling op te geven.
- Uitvoering:
  - deurgreep : aluminium
  - langschild : zamak
  - hendel : zamak, zwart gelakt
  - afdekdopjes : kunststof, zwart of wit
  - afwerking : steeds polyester poeder gelakt in meer dan 450 RAL-kleuren.

Vierkantstiften V18-...

- De vierkantstift in staal verzinkt moet afzonderlijk besteld worden.
- De vierkantstiften zijn ook verkrijgbaar in grootverpakking (G) per 50 stuks.
- Besteltabellen:

Met deurkruk aan binnen- en buitenzijde

Bestelnummer		Stiftlengte	Profieldiepte
Per stuk	Grootver-pakking		
V18-50	GV18-50	50 mm	33-38 mm
V18-55	GV18-55	55 mm	38-43 mm
V18-60	GV18-60	60 mm	43-48 mm
V18-65	GV18-65	65 mm	48-53 mm
V18-70	GV18-70	70 mm	53-58 mm
V18-75	GV18-75	75 mm	58-63 mm
V18-80	GV18-80	80 mm	63-68 mm
V18-85	GV18-85	85 mm	68-73 mm
V18-90	GV18-90	90 mm	73-78 mm
V18-95	GV18-95	95 mm	78-83 mm
V18-100	GV18-100	100 mm	83-88 mm

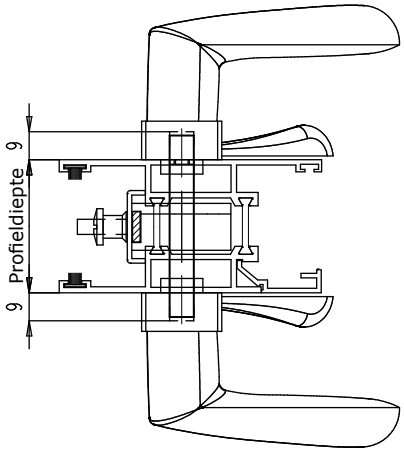

Met alleen deurkruk aan binnenzijde

Bestelnummer		Stiftlengte
Per stuk	Grootver-pakking	
V18-60	GV18-60	60 mm
V18-65	GV18-65	65 mm
V18-70	GV18-70	70 mm
V18-75	GV18-75	75 mm
V18-80	GV18-80	80 mm
V18-85	GV18-85	85 mm
V18-90	GV18-90	90 mm
V18-95	GV18-95	95 mm
V18-100	GV18-100	100 mm

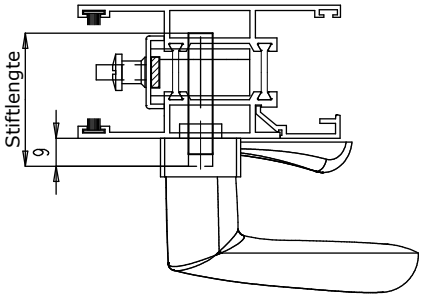

PENTA-LOCK SCHUIFDEURKRUKKEN

2.2. Handgreep binnen

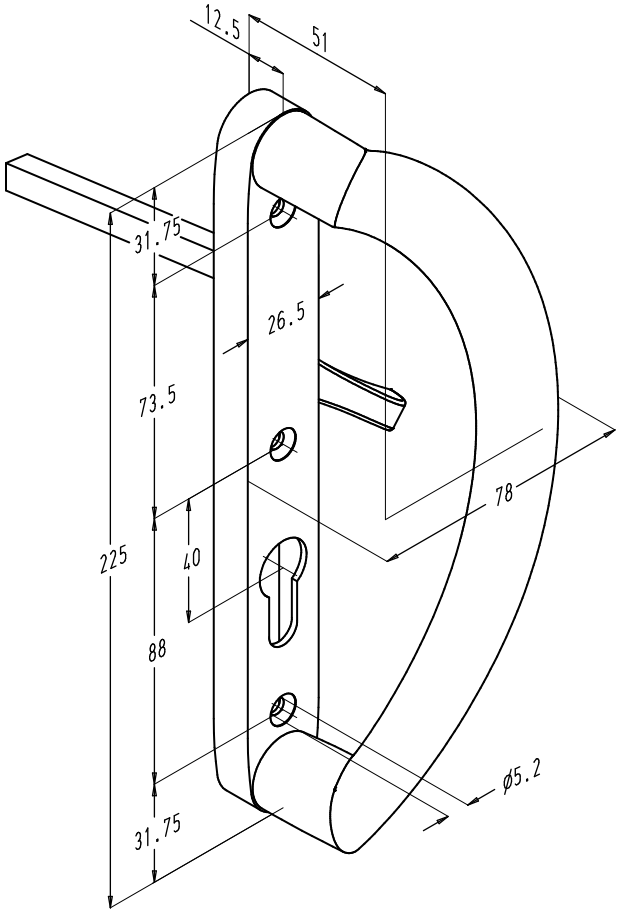

nr. 74000L
(nr. 74000CL)

rechts = getekend
links = spiegelbeeld

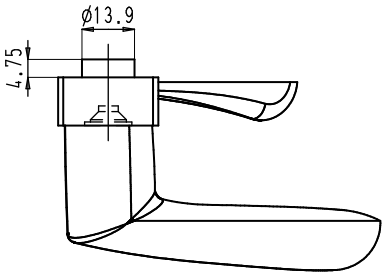

- De handgrepen worden gebruikt:
  - met of zonder handgreep buiten
  - met vaste handgreep of komgreep buiten

- Bepaling rechts of links.

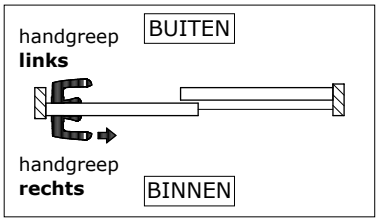

2.3. Handgreep buiten

- Met onzichtbare bevestiging VI.
- Te gebruiken met binnengreep nr. 74000L.

links = getekend
rechts = spiegelbeeld

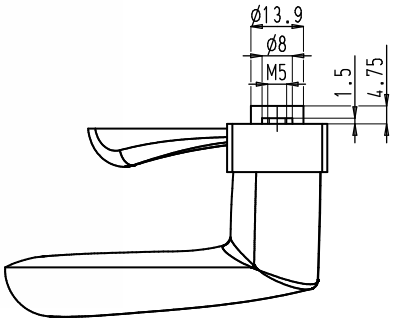

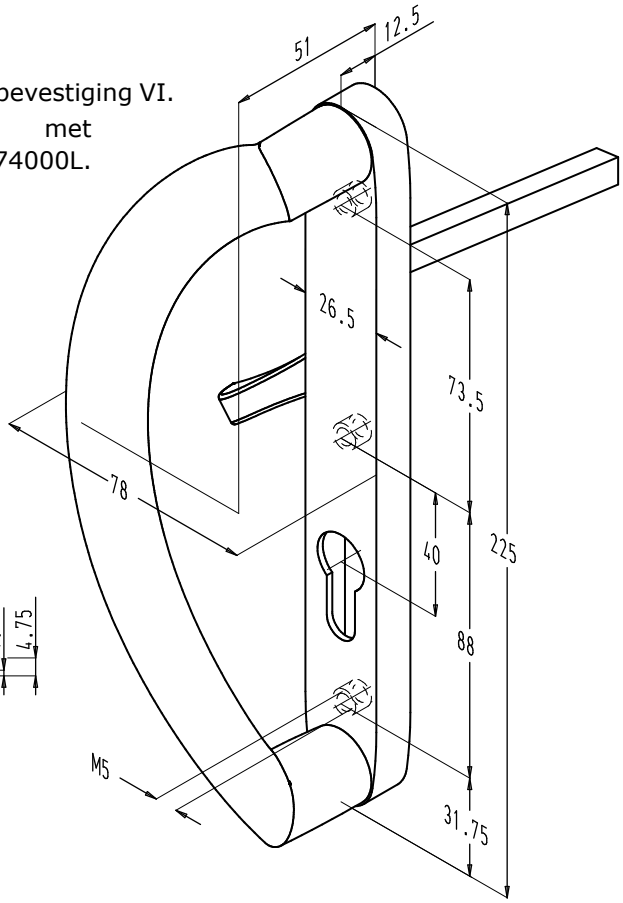

nr. 74000L VI
(nr. 74000CL VI)

2.4. Uitfrezingen

Nr. 74000L, 74000CL,
Nr. 74000FCL

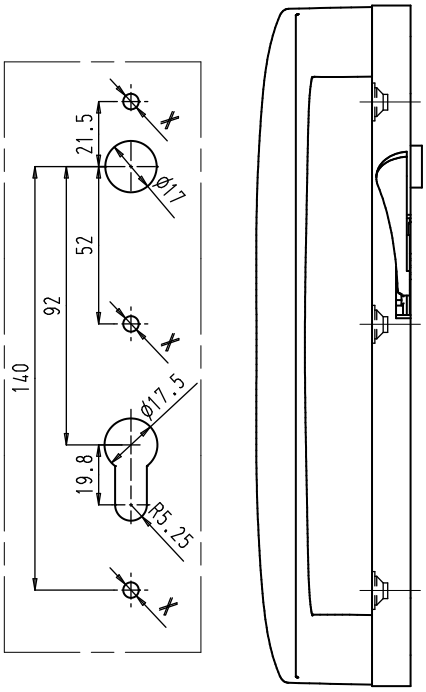

- Gat ø17 mm wordt weggelaten voor vaste handgrepen (F).
- De uitfrezing voor de cilinder wordt weggelaten voor handgrepen zonder cilindergat (C).
- Enkele bevestiging: X = M5
- Bevestiging aan VI handgreep: X = ø5.2 mm

Nr. 74000L VI, 74000CL VI
Nr. 74000FCL VI

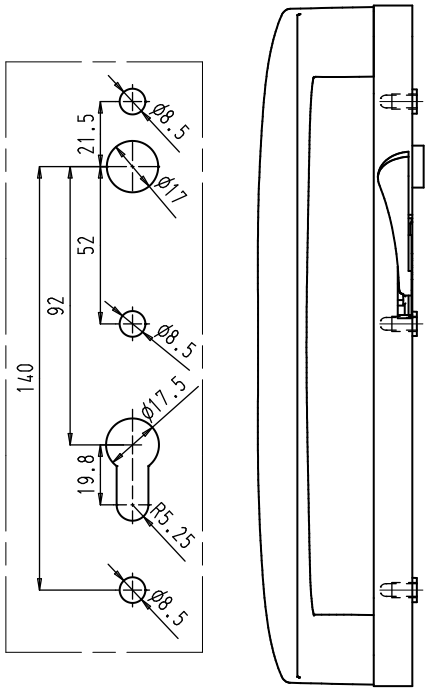

3. Deurkrukken nr. 8224L

3.1. Algemene eigenschappen

- Deurkrukken op langschild (L) met hetzelfde design als de Chrono handgrepen voor ramen.
- Materiaal:
  - deurkruk : aluminium
  - langschild : zamak
  - afwerking : steeds polyester poeder gelakt in meer dan 450 RAL-kleuren.
- De deurkrukken zijn leverbaar in volgende uitvoeringen:
  - met zichtbare bevestigingsgaten
  - met onzichtbare bevestigingsgaten (VI)
  - met cilinderopening
  - zonder cilinderopening voor gebruik met een halve cilinder (C)
- Om veiligheidsredenen worden de deurkrukken aan de buitenzijde bij voorkeur voorzien van onzichtbare bevestigingsgaten.

Vierkantstiften V18-... en V28-...

- De vierkantstift in staal verzinkt moet afzonderlijk besteld worden.
- De vierkantstiften zijn ook verkrijgbaar in grootverpakking (G) per 50 stuks.
- Besteltabellen:

Met deurkruk aan binnen- en buitenzijde

Bestelnummer		Stiftlengte	Profieldiepte
Per stuk	Grootver-pakking		
V28-104	GV28-104	104 mm	30-38 mm
V28-112	GV28-112	112 mm	38-46 mm
V28-120	GV28-120	120 mm	46-54 mm
V28-128	GV28-128	128 mm	54-62 mm
V28-136	GV28-136	136 mm	62-70 mm

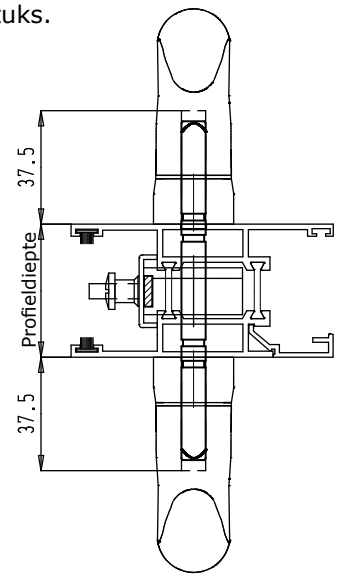

Met alleen deurkruk aan binnenzijde

Bestelnummer		Stiftlengte
Per stuk	Grootver-pakking	
V18-60	GV18-60	60 mm
V18-65	GV18-65	65 mm
V18-70	GV18-70	70 mm
V18-75	GV18-75	75 mm
V18-80	GV18-80	80 mm
V18-85	GV18-85	85 mm
V18-90	GV18-90	90 mm
V18-95	GV18-95	95 mm
V18-100	GV18-100	100 mm

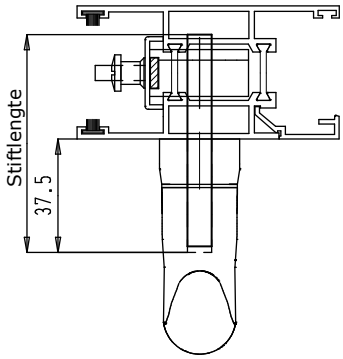

3.2. Deurkruk binnen

- De deurkrukken worden gebruikt:
  - met of zonder buitenkruk
  - met vaste buitenkruk

nr. 8224L
(nr. 8224CL)

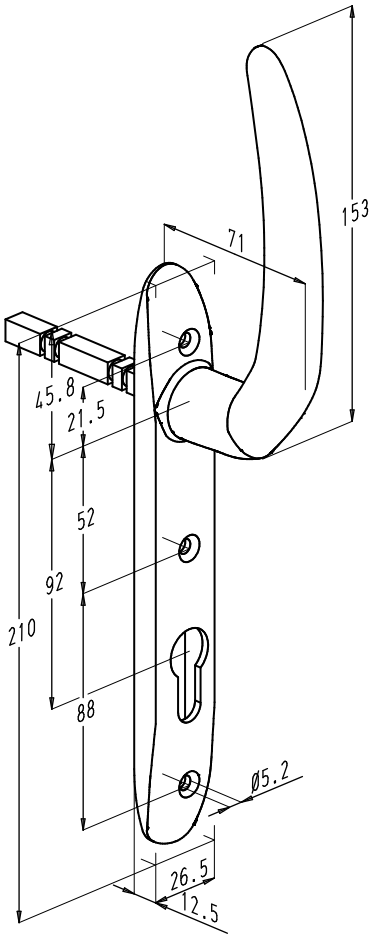

3.3. Deurkruk buiten

- Met onzichtbare bevestiging VI.
- Te gebruiken met binnenkruk nr. 8224L.

nr. 8224L VI
(nr. 8224CL VI)

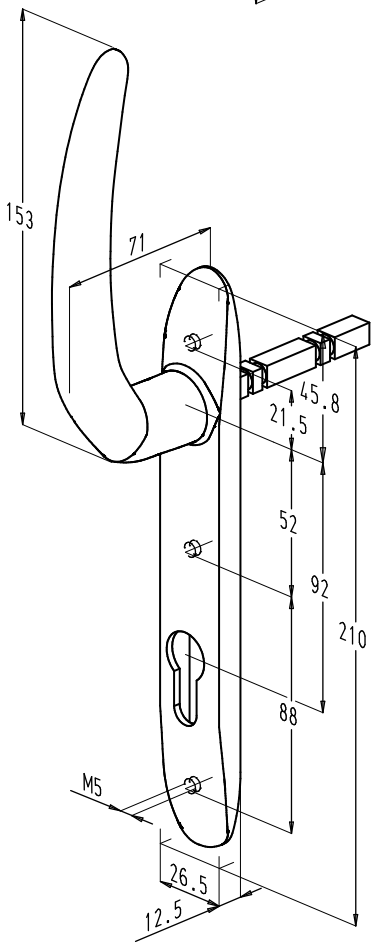

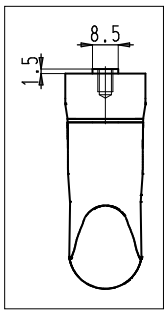

4. Deurkrukken nr. 824L

4.1. Algemene eigenschappen

- Deurkrukken op langschild (L) met ronde greep.
- Materiaal:
  - deurkruk : aluminium
  - langschild : zamak
  - afwerking : steeds polyester poeder gelakt in meer dan 450 RAL-kleuren.
- De deurkrukken zijn leverbaar in volgende uitvoeringen:
  - met zichtbare bevestigingsgaten
  - met onzichtbare bevestigingsgaten (VI)
  - met cilinderopening
  - zonder cilinderopening voor gebruik met een halve cilinder (C)
- Om veiligheidsredenen worden de deurkrukken aan de buitenzijde bij voorkeur voorzien van onzichtbare bevestigingsgaten.

Vierkantstiften V18-... en V28-...

- De vierkantstift in staal verzinkt moet afzonderlijk besteld worden.
- De vierkantstiften zijn ook verkrijgbaar in grootverpakking (G) per 50 stuks.
- Besteltabellen:

Met deurkruk aan binnen- en buitenzijde

Bestelnummer		Stiftlengte	Profieldiepte
Per stuk	Grootver-pakking		
V28-104	GV28-104	104 mm	30-38 mm
V28-112	GV28-112	112 mm	38-46 mm
V28-120	GV28-120	120 mm	46-54 mm
V28-128	GV28-128	128 mm	54-62 mm
V28-136	GV28-136	136 mm	62-70 mm

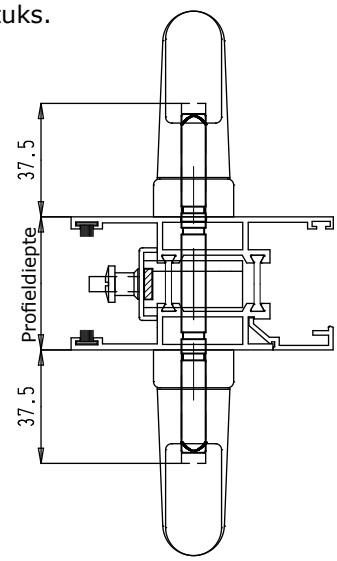

Met alleen deurkruk aan binnenzijde

Bestelnummer		Stiftlengte
Per stuk	Grootver-pakking	
V18-60	GV18-60	60 mm
V18-65	GV18-65	65 mm
V18-70	GV18-70	70 mm
V18-75	GV18-75	75 mm
V18-80	GV18-80	80 mm
V18-85	GV18-85	85 mm
V18-90	GV18-90	90 mm
V18-95	GV18-95	95 mm
V18-100	GV18-100	100 mm

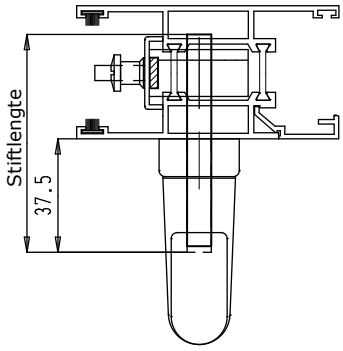

4.2. Deurkruk binnen

- De deurkrukken worden gebruikt:
  - met of zonder buitenkruk
  - met vaste buitenkruk

nr. 824L
(nr. 824CL)

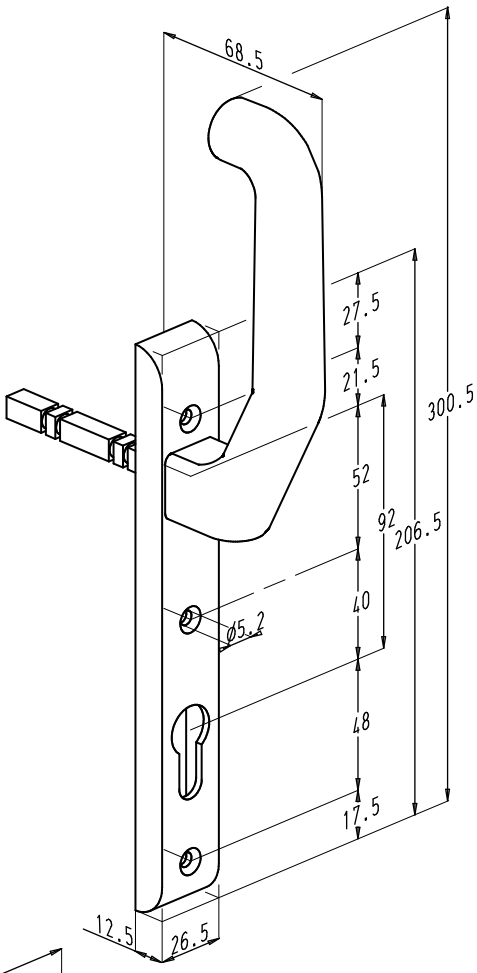

4.3. Deurkruk buiten

- Met onzichtbare bevestiging VI.
- Te gebruiken met binnenkruk nr. 824L.

nr. 824L VI
(nr. 824CL VI)

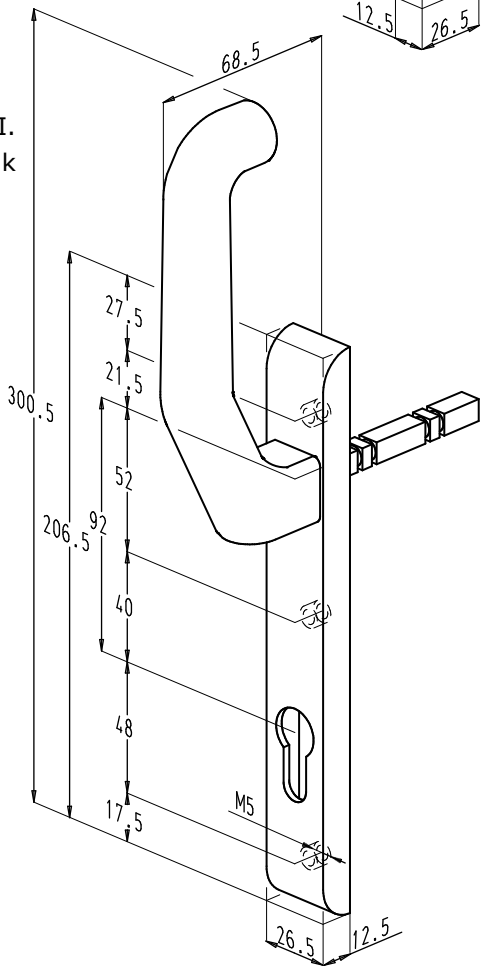

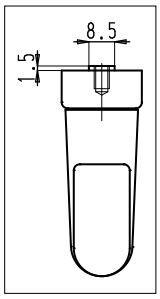

5. Deurknoppen nr. 824KL

5.1. Algemene eigenschappen

- Ronde deurknoppen op langschild (L).
- Materiaal:
  - deurknop : aluminium
  - langschild : zamak
  - afwerking : steeds polyester poeder gelakt in meer dan 450 RAL-kleuren.
- De deurknoppen zijn leverbaar in volgende uitvoeringen:
  - met zichtbare bevestigingsgaten
  - met onzichtbare bevestigingsgaten (VI)
  - met cilinderopening
  - zonder cilinderopening voor gebruik met een halve cilinder (C)
- Om veiligheidsredenen worden de deurknoppen aan de buitenzijde bij voorkeur voorzien van onzichtbare bevestigingsgaten.

Vierkantstiften V18-... en V28-...

- De vierkantstift in staal verzinkt moet afzonderlijk besteld worden.
- De vierkantstiften zijn ook verkrijgbaar in grootverpakking (G) per 50 stuks.
- Besteltabellen:

Met deurknop aan binnen- en buitenzijde

Bestelnummer		Stiftlengte	Profieldiepte
Per stuk	Grootver-pakking		
V28-104	GV28-104	104 mm	30-38 mm
V28-112	GV28-112	112 mm	38-46 mm
V28-120	GV28-120	120 mm	46-54 mm
V28-128	GV28-128	128 mm	54-62 mm
V28-136	GV28-136	136 mm	62-70 mm

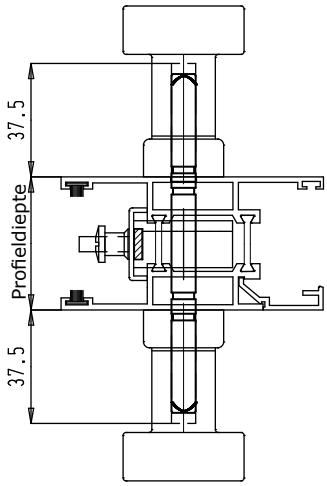

Met alleen deurknop aan binnenzijde

Bestelnummer		Stiftlengte
Per stuk	Grootver-pakking	
V18-60	GV18-60	60 mm
V18-65	GV18-65	65 mm
V18-70	GV18-70	70 mm
V18-75	GV18-75	75 mm
V18-80	GV18-80	80 mm
V18-85	GV18-85	85 mm
V18-90	GV18-90	90 mm
V18-95	GV18-95	95 mm
V18-100	GV18-100	100 mm

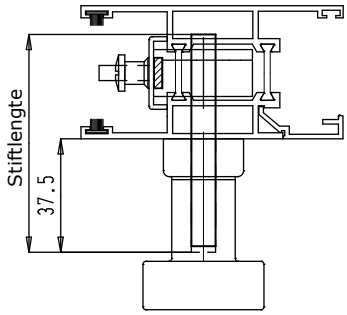

5.2. Deurknop binnen

- De deurknoppen worden gebruikt:
  - met of zonder deurknop buiten
  - met vaste deurknop buiten

nr. 824KL
(nr. 824KCL)

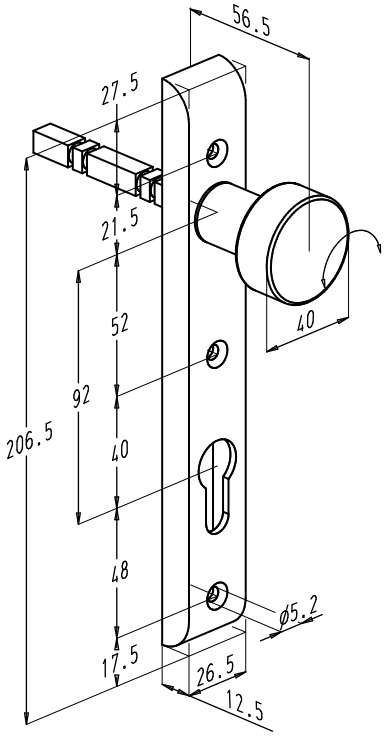

5.3. Deurknop buiten

- Met onzichtbare bevestiging VI.
- Te gebruiken met deurknop binnen nr. 824KL.

nr. 824KL VI
(nr. 824KCL VI)

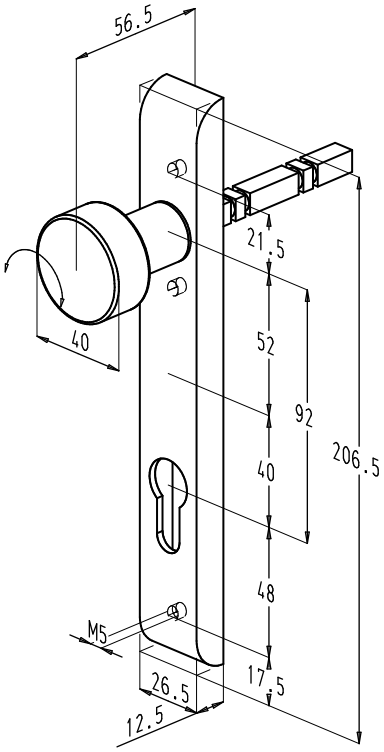

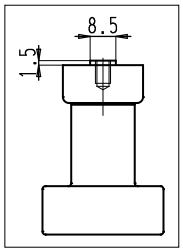

6. T-deurkrukken nr. 814L

6.1. Algemene eigenschappen

- Deurkrukken op langschild (L) met T-vormige greep.
- Materiaal:
  - T-deurkruk : aluminium
  - langschild : zamak
  - afwerking : steeds polyester poeder gelakt in meer dan 450 RAL-kleuren.
- De T-deurkrukken zijn leverbaar in volgende uitvoeringen:
  - met zichtbare bevestigingsgaten
  - met onzichtbare bevestigingsgaten (VI)
  - met cilinderopening
  - zonder cilinderopening voor gebruik met een halve cilinder (C)
- Om veiligheidsredenen worden de T-deurkrukken aan de buitenzijde bij voorkeur voorzien van onzichtbare bevestigingsgaten.

Vierkantstiften V18-...

- De vierkantstift in staal verzinkt moet afzonderlijk besteld worden.
- De vierkantstiften zijn ook verkrijgbaar in grootverpakking (G) per 50 stuks.
- Besteltabellen:

Met T-deurkruk aan binnen- en buitenzijde

Bestelnummer		Stiftlengte	Profieldiepte
Per stuk	Grootver-pakking		
V28-104	GV28-104	104 mm	36-44 mm
V28-112	GV28-112	112 mm	44-52 mm
V28-120	GV28-120	120 mm	52-60 mm
V28-128	GV28-128	128 mm	60-68 mm
V28-136	GV28-136	136 mm	68-76 mm

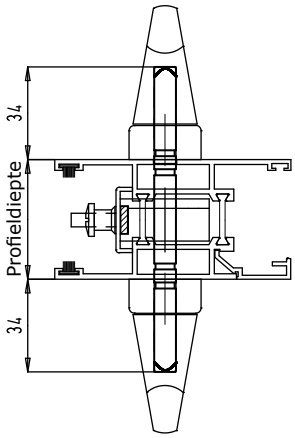

Met alleen T-deurkruk aan binnenzijde

Bestelnummer		Stiftlengte
Per stuk	Grootver-pakking	
V18-60	GV18-60	60 mm
V18-65	GV18-65	65 mm
V18-70	GV18-70	70 mm
V18-75	GV18-75	75 mm
V18-80	GV18-80	80 mm
V18-85	GV18-85	85 mm
V18-90	GV18-90	90 mm
V18-95	GV18-95	95 mm
V18-100	GV18-100	100 mm

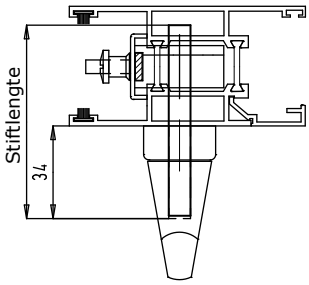

6.2. T-deurkruk binnen

- De T-deurkrukken worden gebruikt:
  - met of zonder T-deurkruk buiten
  - met vaste deurkruk buiten

nr. 814L
(nr. 814CL)

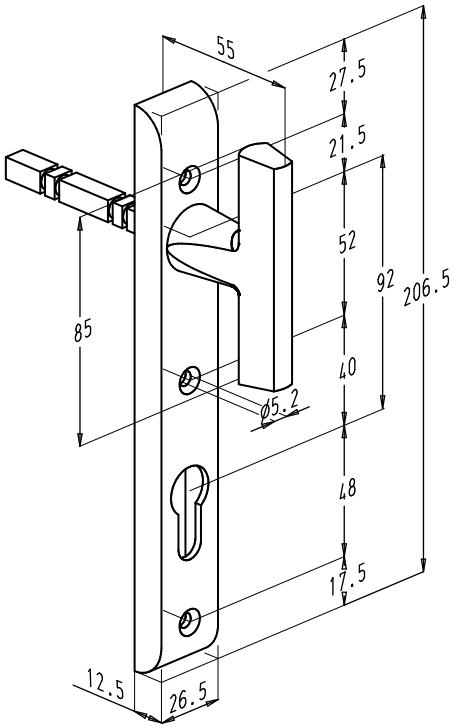

6.3. T-deurkruk buiten

- Met onzichtbare bevestiging VI.
- Te gebruiken met T-deurkruk binnen nr. 814L.

nr. 814L VI
(nr. 814CL VI)

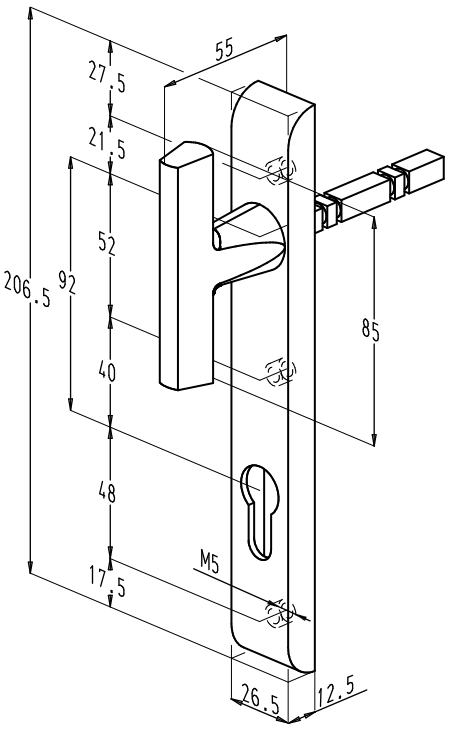

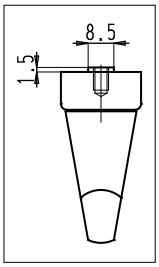

7. Deurkrukken nr. 824BL

7.1. Algemene eigenschappen

- Deurkrukken op langschild (L) met verlaagde ronde greep die ook als rolluikkruk kan gebruikt worden.
- Materiaal:
  - deurkruk : aluminium
  - langschild : zamak
  - afwerking : steeds polyester poeder gelakt in meer dan 450 RAL-kleuren.
- De deurkrukken zijn leverbaar in volgende uitvoeringen:
  - met zichtbare bevestigingsgaten
  - met onzichtbare bevestigingsgaten (VI)
  - met cilinderopening
  - zonder cilinderopening voor gebruik met een halve cilinder (C)
- De deurkrukken worden meestal aan de buitenzijde geplaatst en om veiligheidsredenen bij voorkeur voorzien van onzichtbare bevestigingsgaten.

Vierkantstiften V18-... en V28-...

- De vierkantstift in staal verzinkt moet afzonderlijk besteld worden.
- De vierkantstiften zijn ook verkrijgbaar in grootverpakking (G) per 50 stuks.
- Besteltabellen:

Met deurkruk aan binnen- en buitenzijde

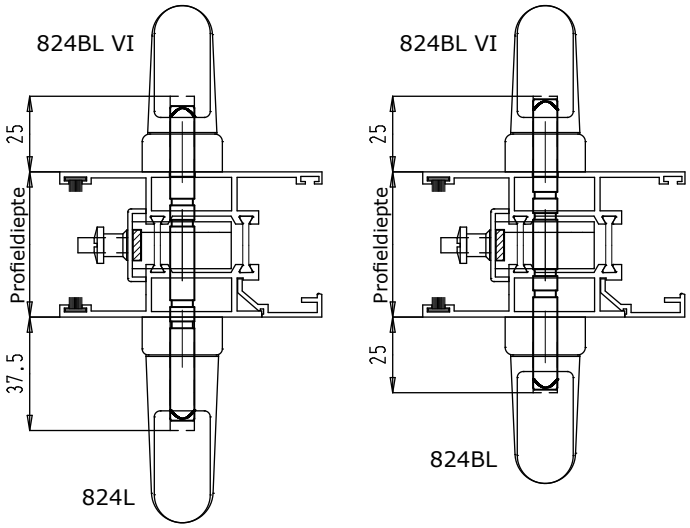

Bestelnummer		Stift-lengte	Profieldiepte	
Per stuk	Grootver-pakking		met 824L	met 824BL
V28-104	GV28-104	104 mm	42-50 mm	54-62 mm
V28-112	GV28-112	112 mm	50-58 mm	62-70 mm
V28-120	GV28-120	120 mm	58-66 mm	70-78 mm
V28-128	GV28-128	128 mm	66-74 mm	78-86 mm
V28-136	GV28-136	136 mm	74-82 mm	86-94 mm

Met alleen deurkruk aan binnenzijde

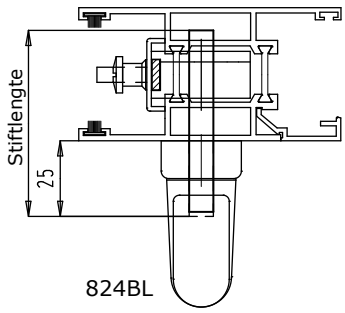

Bestelnummer		Stiftlengte
Per stuk	Grootver-pakking	
V18-60	GV18-60	60 mm
V18-65	GV18-65	65 mm
V18-70	GV18-70	70 mm
V18-75	GV18-75	75 mm
V18-80	GV18-80	80 mm
V18-85	GV18-85	85 mm
V18-90	GV18-90	90 mm
V18-95	GV18-95	95 mm
V18-100	GV18-100	100 mm

7.2. Deurkruk binnen

- De deurkrukken worden gebruikt:
  - met of zonder buitenkruk
  - met vaste buitenkruk

nr. 824BL
(nr. 824BCL)

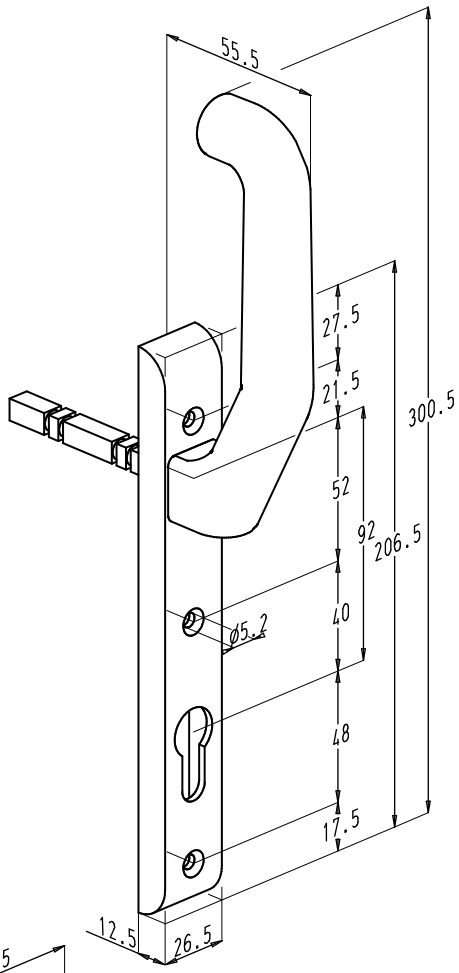

7.3. Deurkruk buiten

- Met onzichtbare bevestiging VI.
- Te gebruiken met binnenkruk nr. 824L of nr. 824BL.

nr. 824BL VI
(nr. 824BCL VI)

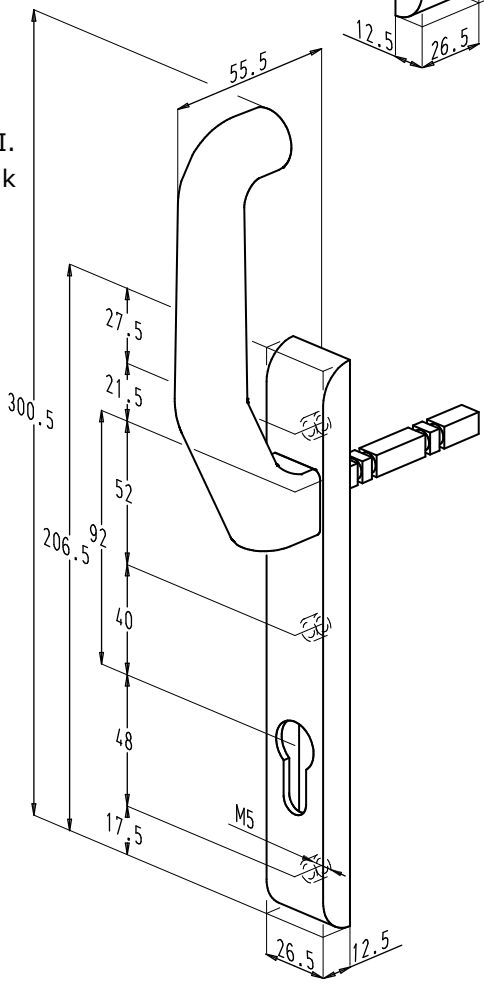

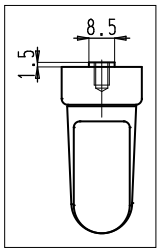

8. Rolluikkrukken nr. 834L

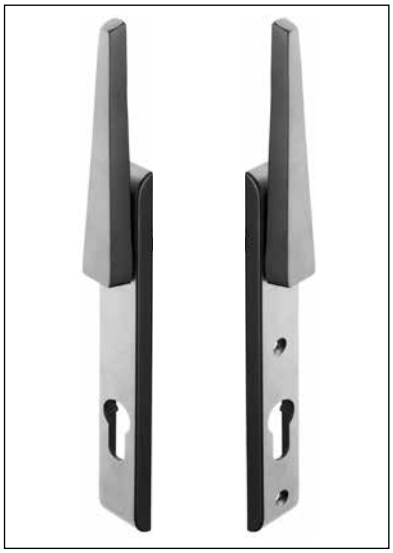

8.1. Algemene eigenschappen

- Rolluikkrukken op langschild (L) met rechte greep.
- Materiaal:
  - rolluikkruk : aluminium
  - langschild : zamak
  - afwerking : steeds polyester poeder gelakt in meer dan 450 RAL-kleuren.
- De rolluikkrukken zijn leverbaar in volgende uitvoeringen:
  - met zichtbare bevestigingsgaten
  - met onzichtbare bevestigingsgaten (VI)
  - met cilinderopening
  - zonder cilinderopening voor gebruik met een halve cilinder (C)
- De rolluikkrukken worden meestal aan de buitenzijde geplaatst en om veiligheidsredenen bij voorkeur voorzien van onzichtbare bevestigingsgaten.

Vierkantstiften V18-...

- De vierkantstift in staal verzinkt moet afzonderlijk besteld worden.
- De vierkantstiften zijn ook verkrijgbaar in grootverpakking (G) per 50 stuks.
- Besteltabellen:

Met deurkruk aan binnen- en buitenzijde

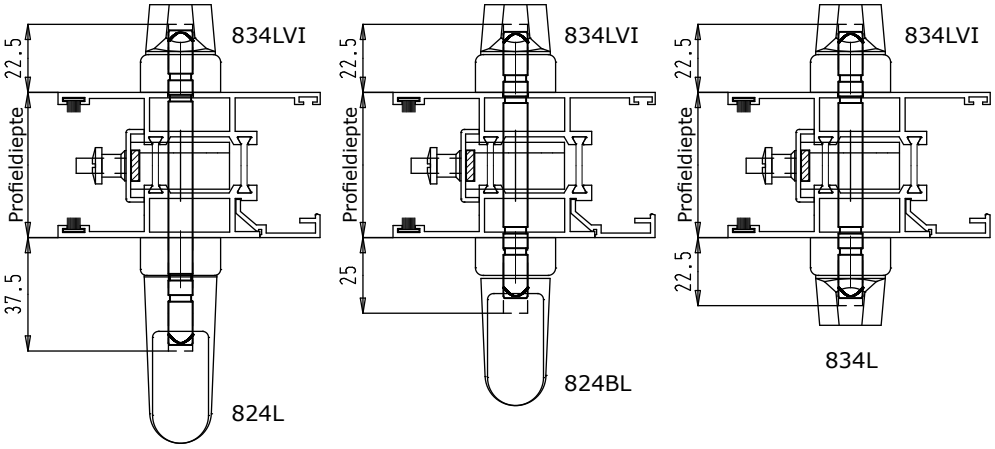

Met alleen deurkruk aan binnenzijde

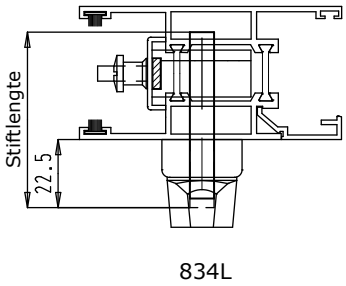

Bestelnummer		Stift-lengte	Profieldiepte		
Per stuk	Grootver-pakking		met 824L	met 824BL	met 834L
V38-88	GV38-88	88 mm	28-36 mm	41-49 mm	43-51 mm
V38-96	GV38-96	96 mm	36-44 mm	49-57 mm	51-59 mm
V38-104	GV38-104	104 mm	44-52 mm	57-65 mm	59-67 mm
V38-112	GV38-112	112 mm	52-60 mm	65-73 mm	67-75 mm
V38-120	GV38-120	120 mm	60-68 mm	73-81 mm	75-83 mm

Bestelnummer		Stiftlengte
Per stuk	Grootver-pakking	
V18-60	GV18-60	60 mm
V18-65	GV18-65	65 mm
V18-70	GV18-70	70 mm
V18-75	GV18-75	75 mm
V18-80	GV18-80	80 mm
V18-85	GV18-85	85 mm
V18-90	GV18-90	90 mm
V18-95	GV18-95	95 mm
V18-100	GV18-100	100 mm

8.2. Rolluikkruk binnen

- De rolluikkruk wordt gebruikt:
  - met of zonder buitenkruk
  - met vaste buitenkruk

nr. 834L
(nr. 834CL)

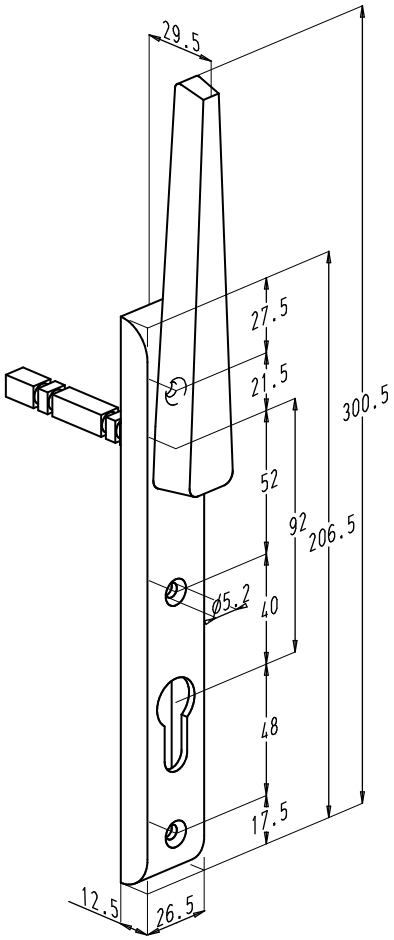

8.3. Rolluikkruk buiten

- Met onzichtbare bevestiging VI.
- Te gebruiken met binnenkruk nr. 824L, nr. 824BL of nr. 834L.

nr. 834L VI
(nr. 834CL VI)

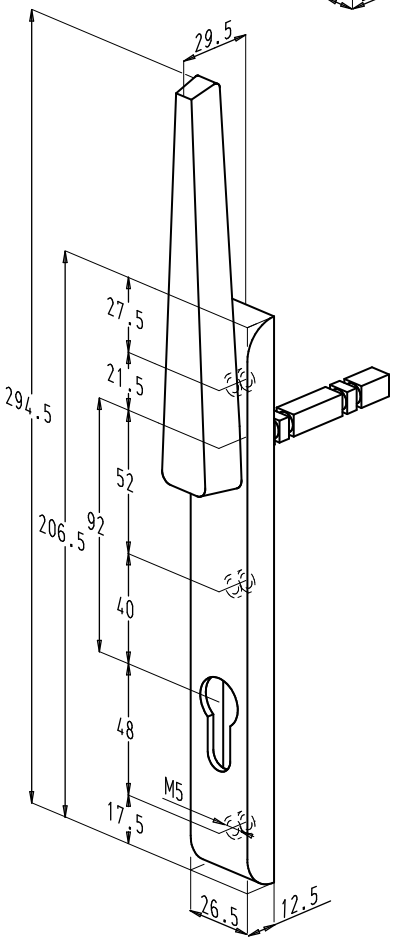

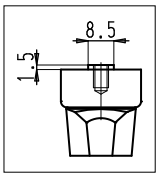

9. SKG deurkruk HORIZON SECURITY

9.1. Algemene eigenschappen

- Inbraakveilige deurkrukken voorzien van een massief langschild en bevestigingsgaten voor schroeven M6.
- De deurkrukken zijn ook leverbaar zonder cilinderopening (C).
- De deurkrukken hebben een **SKG keuring 2 sterren**.
- Uitvoering:
  - deurkruk : aluminium
  - langschild : aluminium
  - afwerking : geanodiseerd of polyester poeder gelakt in meer dan 450 RAL-kleuren.
- Vierkantstiften: zie pag. L13.11.04.

Deurkruk buiten

- De deurkrukken zijn voorzien van onzichtbare bevestigingsgaten M6.

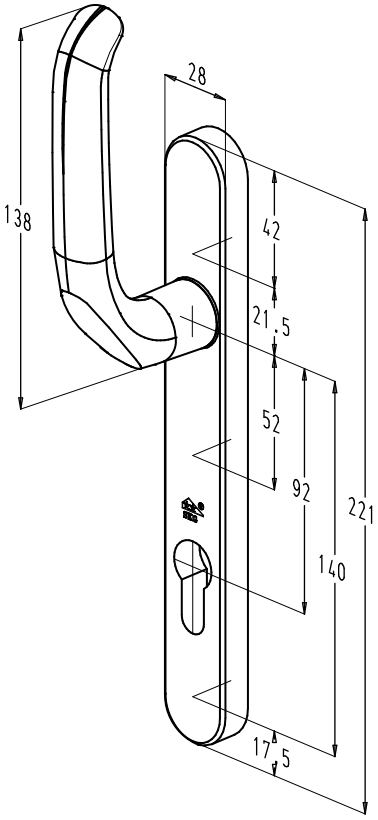

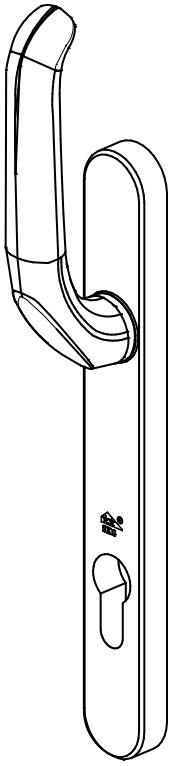

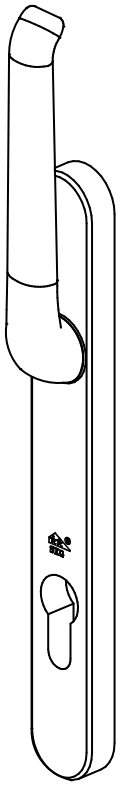

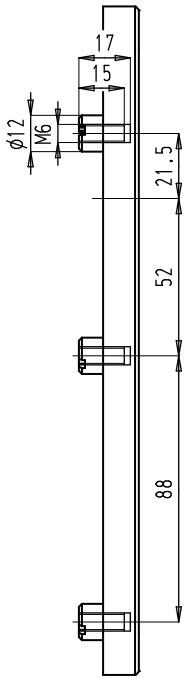

nr. 82140L VI
(nr. 82140CL VI)

nr. 82140BL VI
(nr. 82140BCL VI)

nr. 82142L VI
(nr. 82142CL VI)

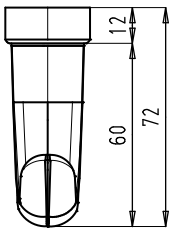

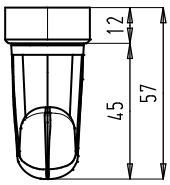

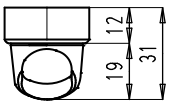

Deurkruk binnen

- De deurkrukken hebben zichtbare bevestigingsgaten voor schroeven M6.

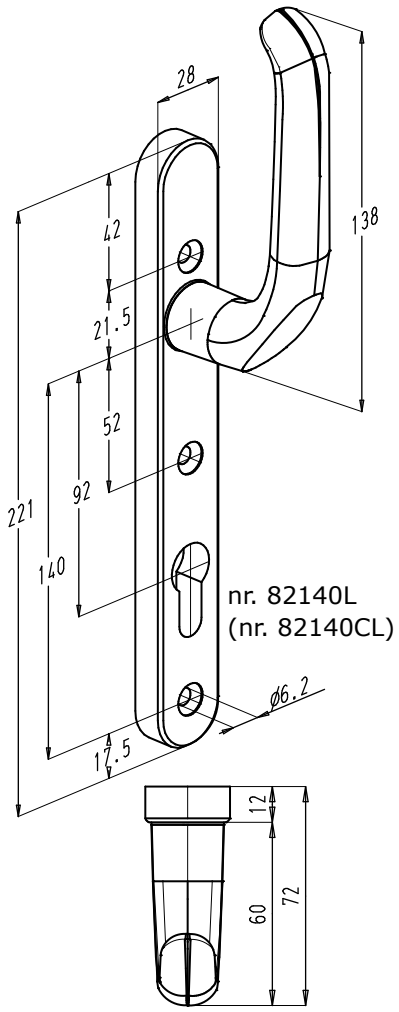

nr. 82140L
(nr. 82140CL)

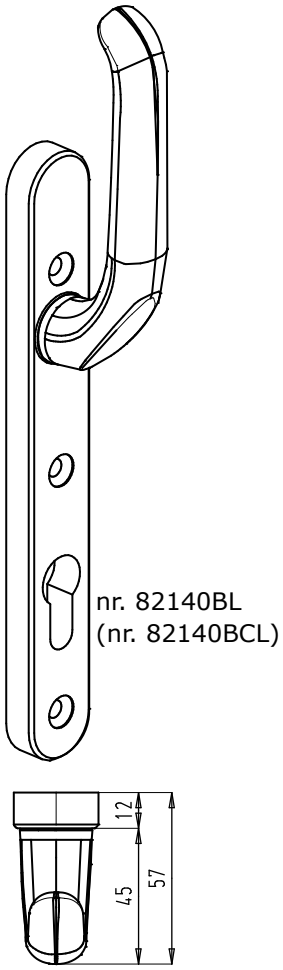

nr. 82140BL
(nr. 82140BCL)

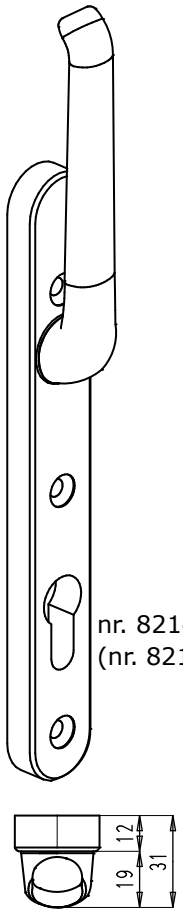

nr. 82142L
(nr. 82142CL)

9.2. Uitfrezingen

Deurkrukken
buiten (VI)

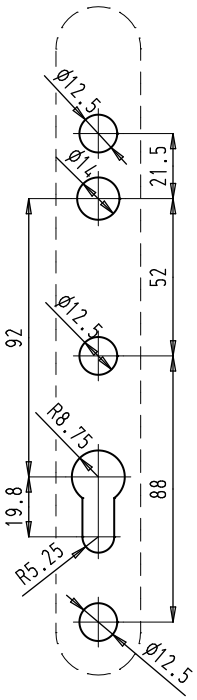

Opmerking!
Uitfrezing cilindergat is niet nodig voor C-versie.

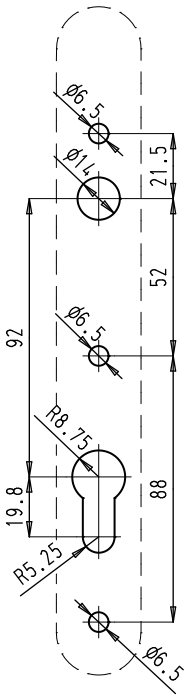

Deurkrukken
binnen

10. SKG deurkruk nr. 924L

10.1. Algemene eigenschappen

- Inbraakveilige deurkrukken voorzien van een speciale kern waardoor de cilinder praktisch onbereikbaar wordt en het langschild uiterst moeilijk kan losgewrikt worden. In combinatie met een Penta-Lock, een nachtmerrie voor elke inbreker.
- Handgreep nr. 924L VI aan de buitenzijde, in combinatie met een handgreep nr. 924L aan de binnenzijde, beiden voorzien van schroefgaten M6.
- De deurkrukken hebben een **SKG keuring 2 sterren**.
- Uitvoering:
  - deurkruk : aluminium
  - langschild : zamak
  - afwerking : steeds polyester poeder gelakt in meer dan 450 RAL-kleuren

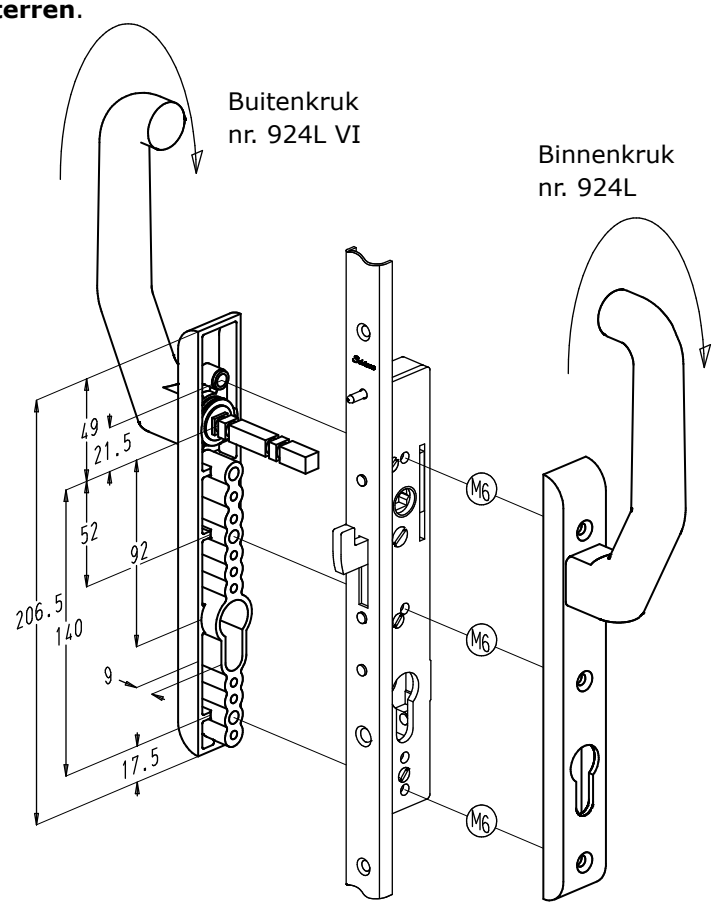

Vierkantstiften

- De vierkantstift in staal verzinkt moet afzonderlijk besteld worden.
- De vierkantstiften zijn ook verkrijgbaar in grootverpakking (G) per 50 stuks.
- Besteltabel:

Bestelnummer		Stiftlengte	Profieldiepte
Per stuk	Grootver-pakking		
V28-104	GV28-104	104 mm	30-38 mm
V28-112	GV28-112	112 mm	38-46 mm
V28-120	GV28-120	120 mm	46-54 mm
V28-128	GV28-128	128 mm	54-62 mm
V28-136	GV28-136	136 mm	62-70 mm

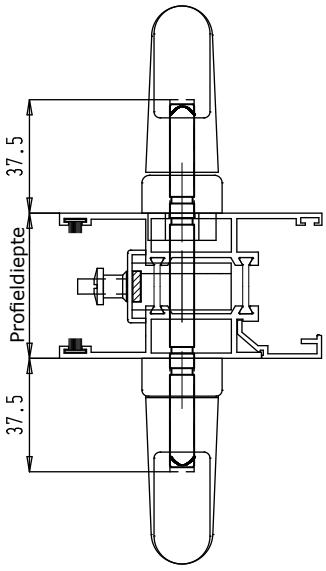

10.2. Uitfrezingen

- Buitenzijde: uitfrezingen deurkruk nr. 924L VI

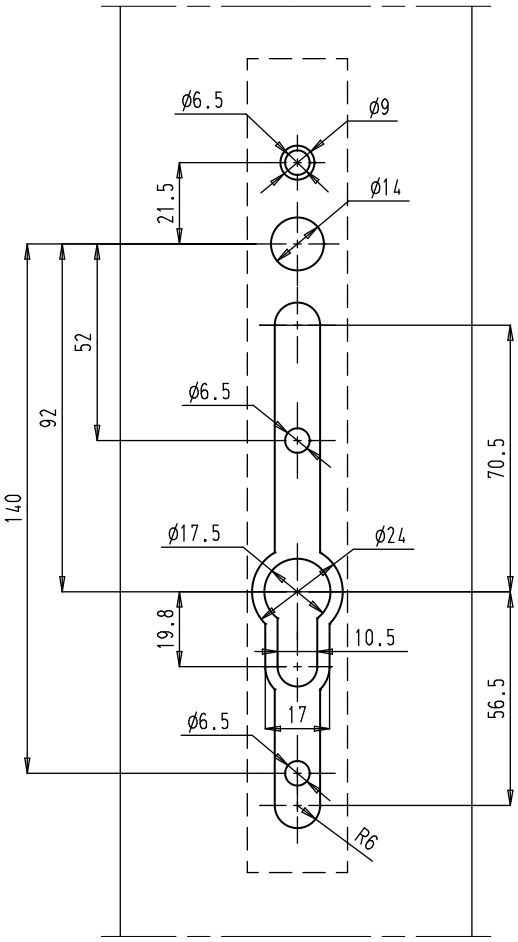

- Binnenzijde: uitfrezingen deurkruk nr. 924L

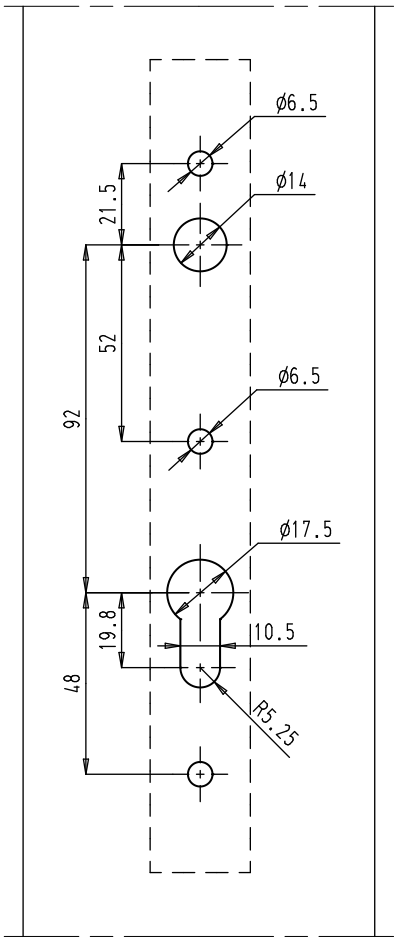

Inbouwvoorbeeld

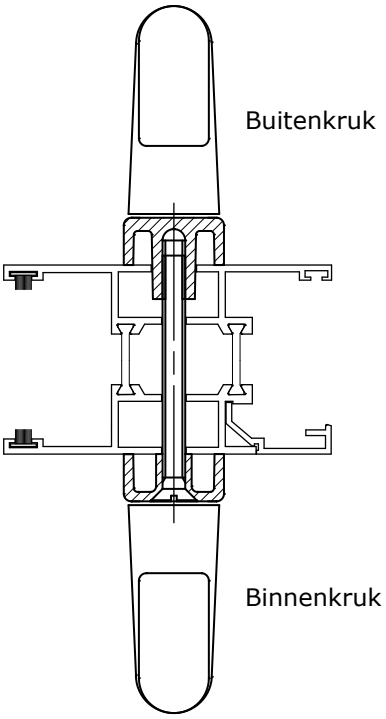

11. Sobinox schuifdeurkrukken

11.1. Algemene eigenschappen

- De Sobinox schuifdeurkrukken zijn vervaardigd uit hoogwaardig roestvrij staal AISI 304 (matte uitvoering).
- De deurkrukken zijn niet voorzien van een ingebouwde veer (Z).
- Deze deurkrukken kunnen gebruikt worden in verschillende sectoren door hun esthetische, praktische, onderhoudsvriendelijke en hygiënische eigenschappen: vb. privé-woningen, ziekenhuizen, horeca, industrie, ...
- De schuifdeurkrukken zijn ook verkrijgbaar zonder cilinderopening (C).
- Bestelnummers met 'AL': uitvoering in aluminium (gelakt of geanodiseerd).

rechts = getekend
links = spiegelbeeld

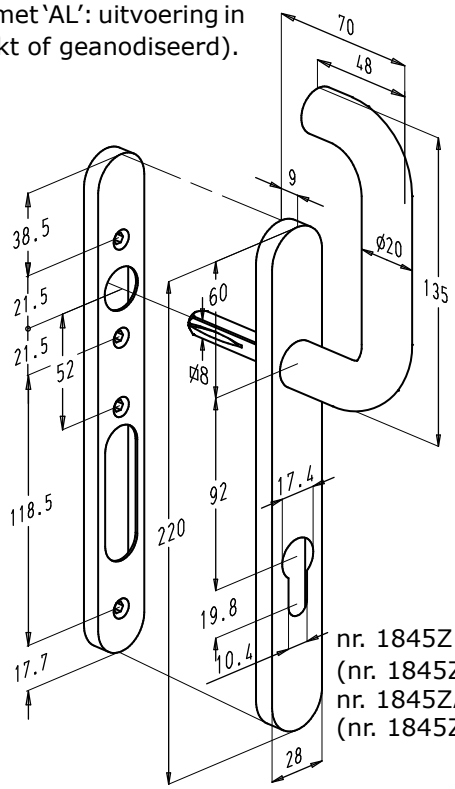

nr. 1845Z
(nr. 1845ZC)
nr. 1845ZAL
(nr. 1845ZCAL)

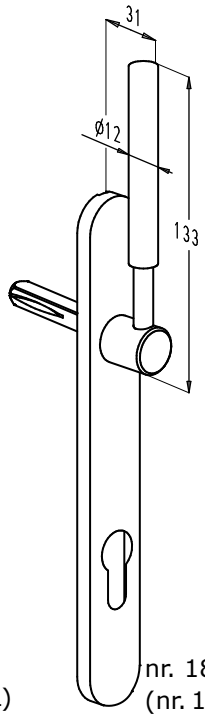

nr. 1843Z
(nr. 1843ZC)

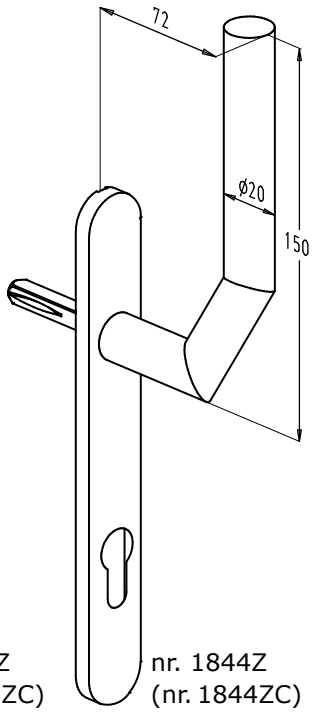

nr. 1844Z
(nr. 1844ZC)

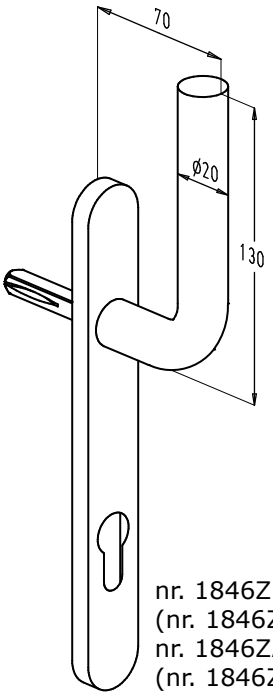

nr. 1846Z
(nr. 1846ZC)
nr. 1846ZAL
(nr. 1846ZCAL)

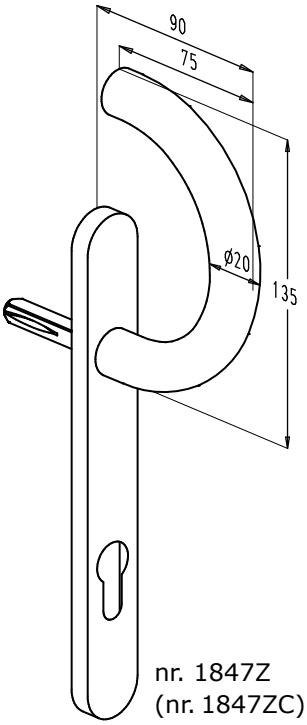

nr. 1847Z
(nr. 1847ZC)

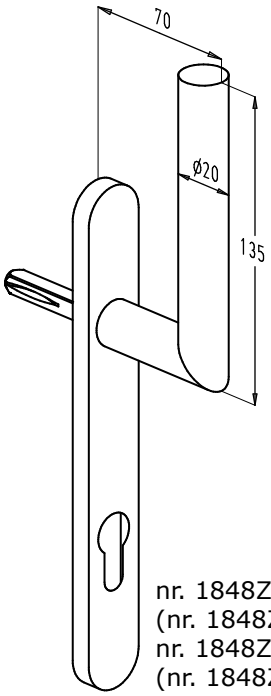

nr. 1848Z
(nr. 1848ZC)
nr. 1848ZAL
(nr. 1848ZCAL)

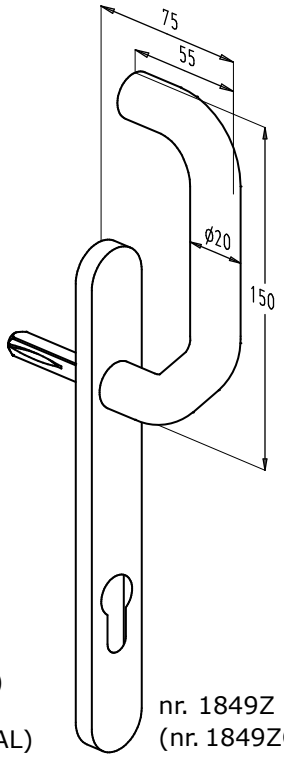

nr. 1849Z
(nr. 1849ZC)

11.2. Vierkantstiften V48-...

- De vierkantstift in staal verzinkt moet afzonderlijk besteld worden.
- De vierkantstiften zijn ook verkrijgbaar in grootverpakking (G) per 50 stuks.
- Besteltabel:

Type greep	Bestelnummer		Stiftlengte	Profieldiepte
	Per stuk	Grootver-pakking		
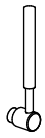	V48-90 V48-115 V48-125 V48-135 V48-140 V48-150 V48-160 V48-170	GV48-90 GV48-115 GV48-125 GV48-135 GV48-140 GV48-150 GV48-160 GV48-170	90 115 125 135 140 150 160 170	Zie opmerking 1
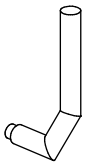	V48-90 V48-115 V48-125 V48-135 V48-140 V48-150 V48-160 V48-170	GV48-90 GV48-115 GV48-125 GV48-135 GV48-140 GV48-150 GV48-160 GV48-170	90 115 125 135 140 150 160 170	25-45 mm 45-65 mm 55-75 mm 65-85 mm 70-90 mm 80-100 mm 90-110 mm 100-120 mm
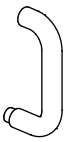				
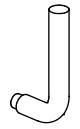				
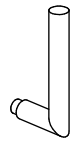				
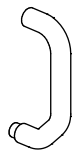				

Opmerkingen:

1) Voor de bepaling van de stiftlengte bij gebruik van de rolluikkruk nr. 1843Z(C), kan de volgende formule toegepast worden: $L = P + 30^{\pm 2mm}$ waarbij:
- L = stiftlengte
- P = profieldiepte

2) De vierkantstiften worden vastgezet door middel van een persschroefje dat ingrijpt in de sleuf. Minstens 1 persschroefje moet ingrijpen in de sleuf van de vierkantstift wanneer er zowel een kruk aan de binnenzijde als aan de buitenzijde voorzien wordt.

12. Vaste deurkrukken HORIZON

12.1. Algemene eigenschappen

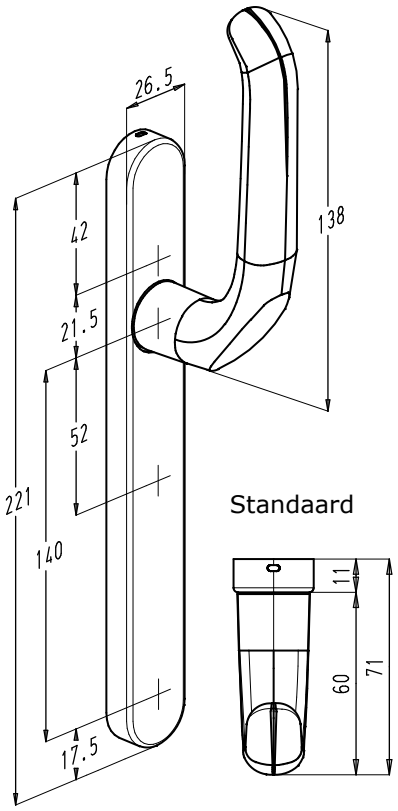

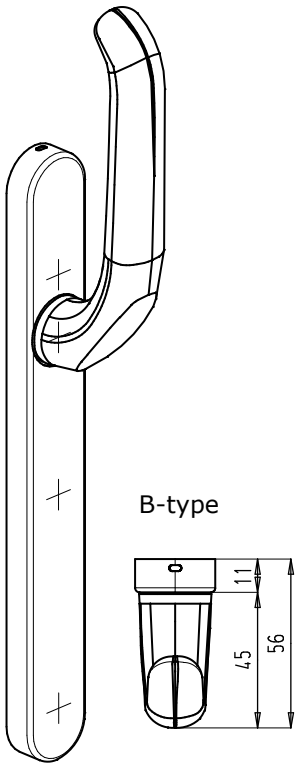

VI uitvoering

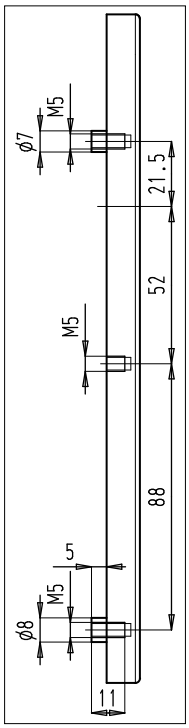

- Eigenschappen: zie pag. L13.11.03.

Standaard krukken	
Artikelnr.	**Omschrijving**
82040FCL	Deurkruk binnen
82040FCL VI	Deurkruk buiten

B-type krukken	
Artikelnr.	**Omschrijving**
82040BFCL	Deurkruk binnen
82040BFCL VI	Deurkruk buiten

12.2. Uitfrezingen

Deurkrukken buiten (VI)

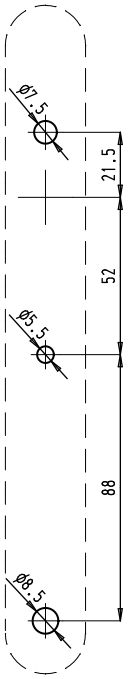

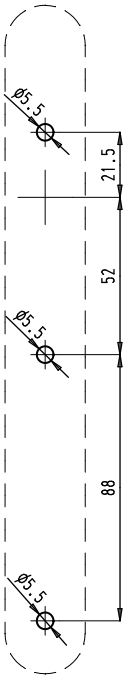

Deurkrukken binnen

Opgelet !
De boring voor het bovenste en onderste bevestigingsgat zijn verschillend voor de VI-uitvoering.

13. Vaste deurkrukken HORIZON SECURITY

13.1. Algemene eigenschappen

• Zie pag. L13.11.22.

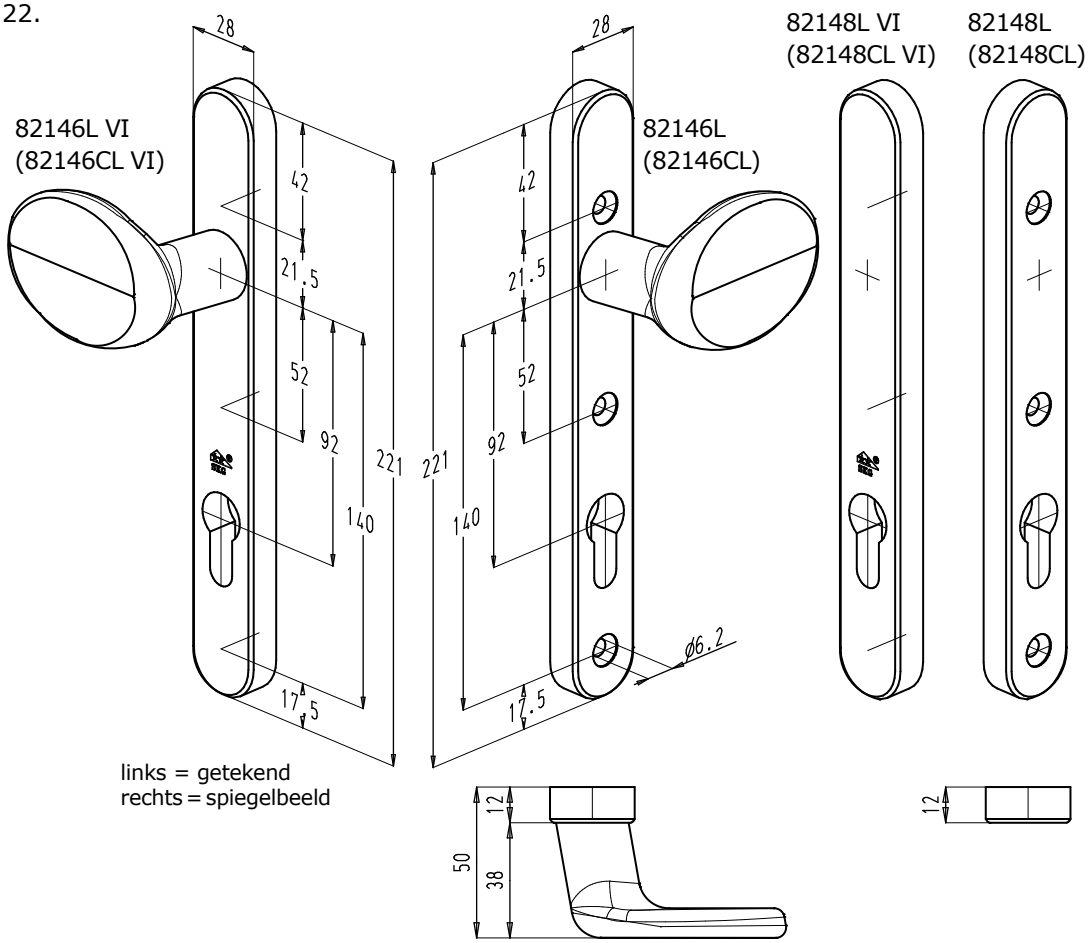

13.2. Uitfrezingen

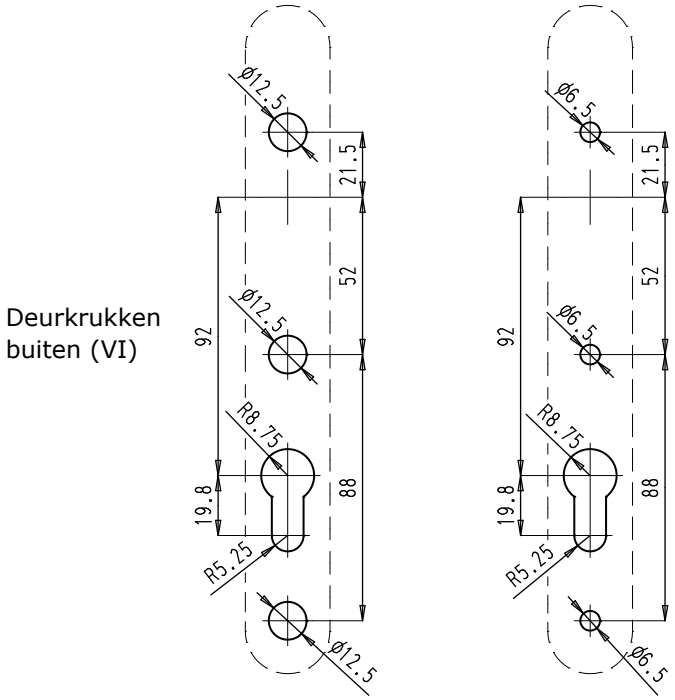

Opmerking!
Uitfrezing cilindergat is niet nodig voor C-versie.

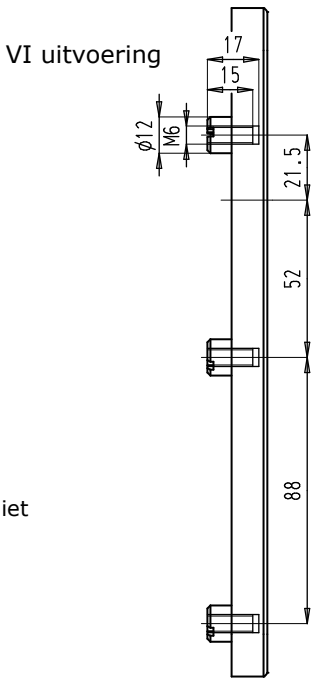

14. Vaste deurkrukken, handgrepen en komgrepen

14.1. Handgreep nr. 74000FCL(VI)

- Algemene eigenschappen: zie pagina L13.11.07.

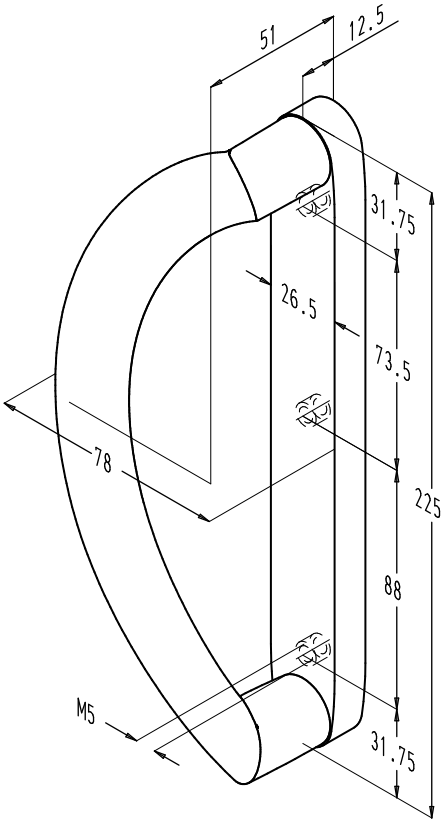

nr. 74000FCL VI

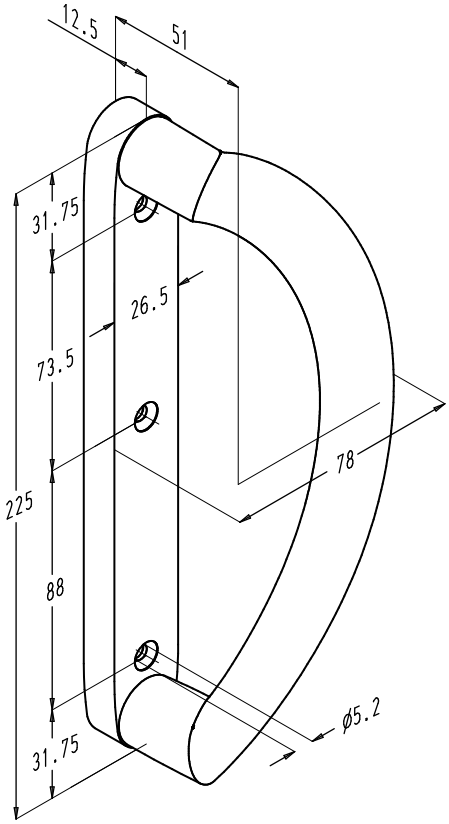

nr. 74000FCL

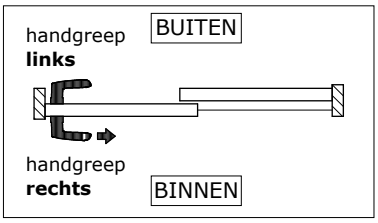

Inbouwvoorbeeld

Paar vaste handgrepen, te gebruiken in 4-delige schuifdeur

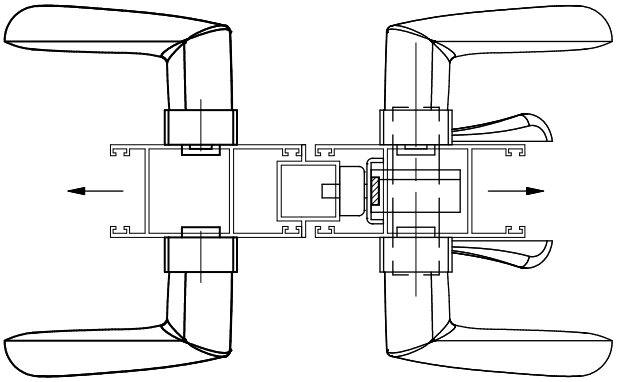

14.2. Vaste deurkrukken

Nr. 8224FCL(VI)

- Algemene eigenschappen: zie pagina L13.11.10.

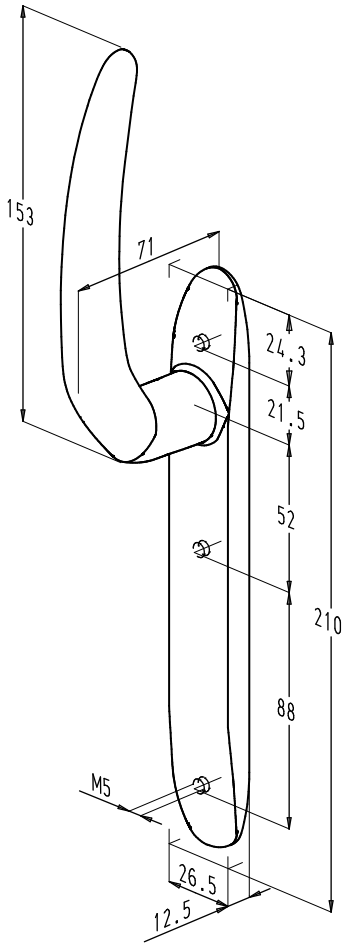

nr. 8224FCL VI

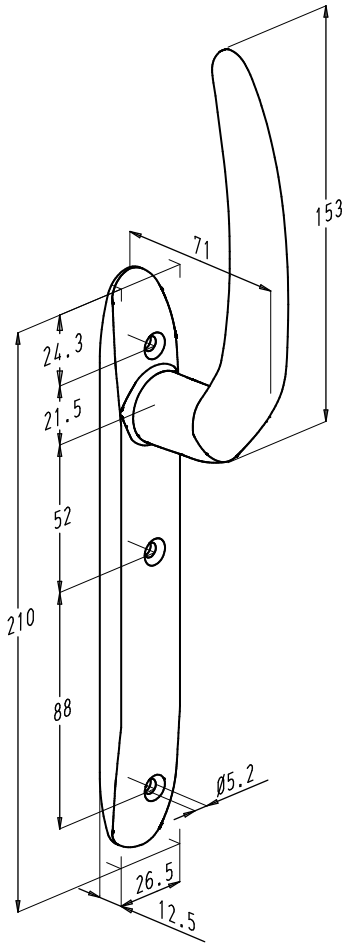

nr. 8224FCL

Inbouwvoorbeeld

Paar vaste deurkrukken, te gebruiken in 4-delige schuifdeur

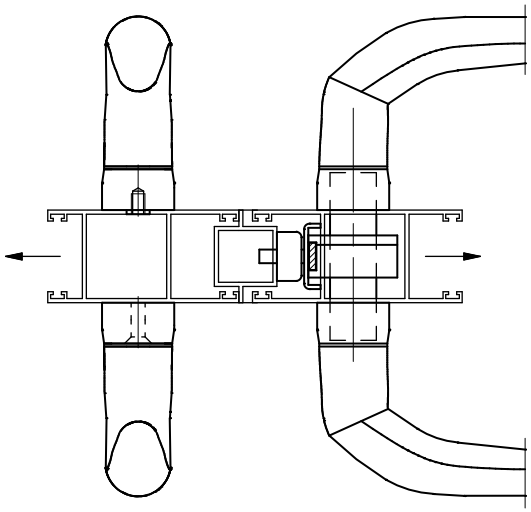

Sobinco

PENTA-LOCK SCHUIFDEURKRUKKEN

Nr. 824FCL(VI)

- Algemene eigenschappen: zie pagina L13.11.12.

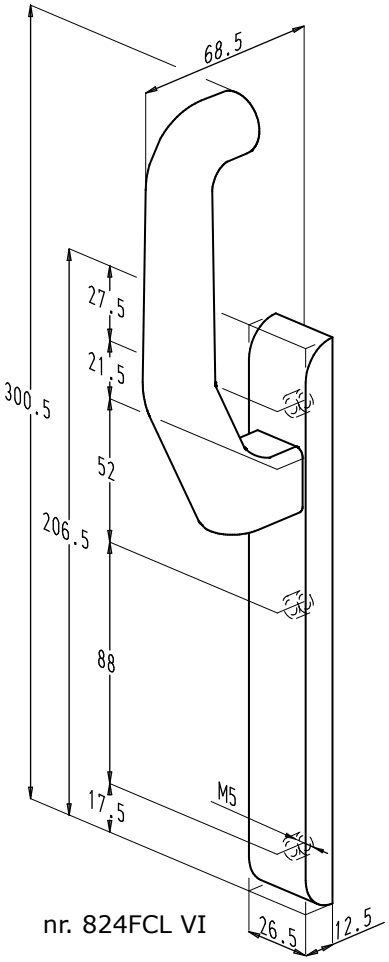

nr. 824FCL VI

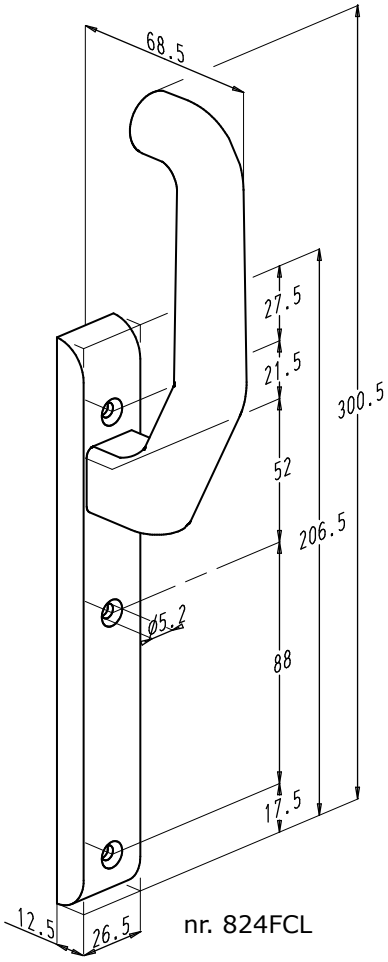

nr. 824FCL

Inbouwvoorbeeld

Paar vaste deurkrukken, te gebruiken in 4-delige schuifdeur

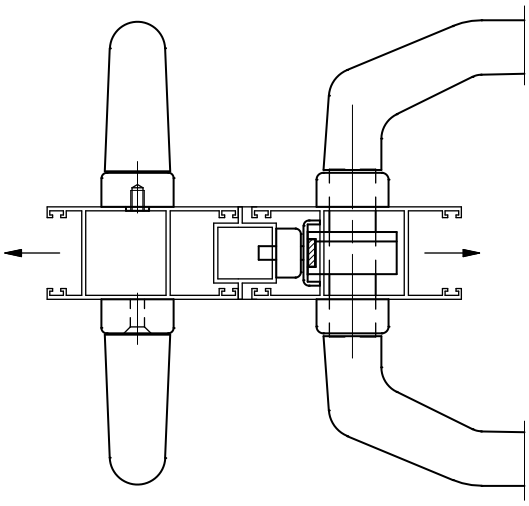

Sobinox deurkrukken

- Algemene eigenschappen: zie pagina L13.11.26.
- Types:
  - ZF-versie: vaste schuifdeurkruk met cilinderopening
  - ZFC-versie: vaste schuifdeurkruk zonder cilinderopening

14.3. Diverse vaste grepen

Vaste knop nr. 839CL VI, langschild nr. 824ECL (VI)

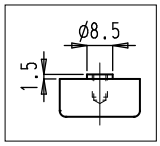

- Algemene eigenschappen: zie pagina L13.11.14.

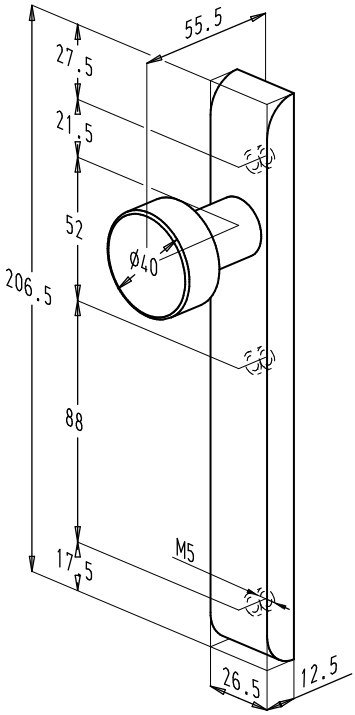

nr. 839CL VI

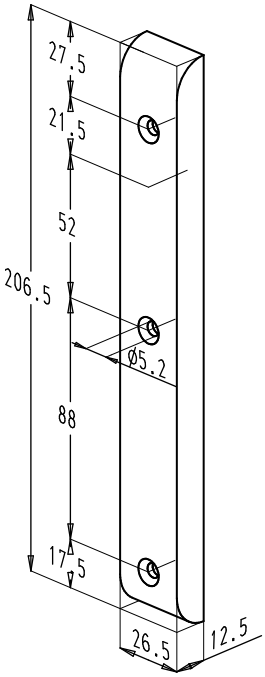

nr. 824ECL

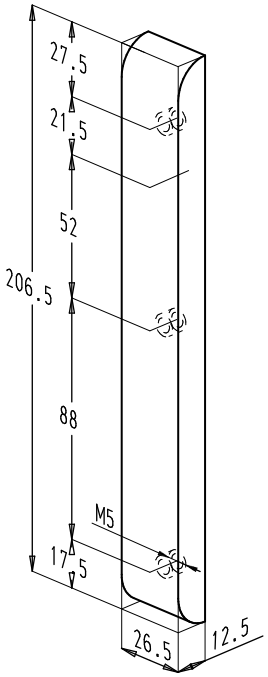

nr. 824ECL VI

Vaste handgreep nr. 6721E en F

- Greep in aluminium, geanodiseerd of polyester poeder gelakt in meer dan 450 RAL-kleuren.
- Afdekplaatjes in zwarte kunststof.

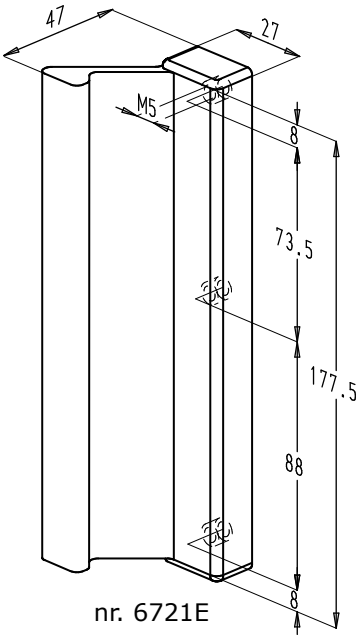

nr. 6721E

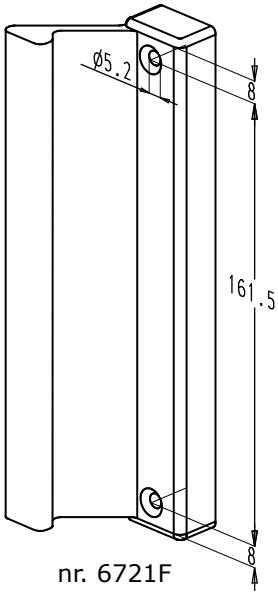

nr. 6721F

14.4. Diverse vaste komgrepen

Komgrepen nr. 6731E en nr. 6731F

- Komgreep in aluminium, geanodiseerd of polyester poeder gelakt in meer dan 450 RAL-kleuren.

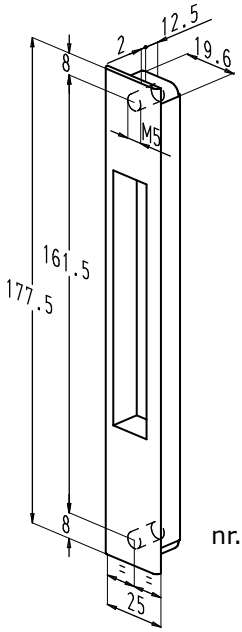

nr. 6731E

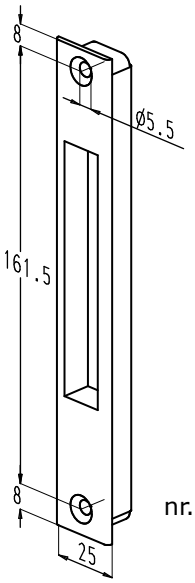

nr. 6731F

Sobinox komgreep nr. 1839

- De vaste komgreep wordt gebruikt in combinatie met de Penta-Lock krukken. De komgreep is zowel links als rechts bruikbaar.
- Materiaal:
  - voorplaat: roestvrij staal
  - achterliggende greep: aluminium met 'inox look' afwerking.

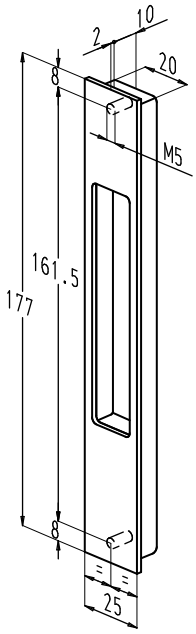

nr. 1839
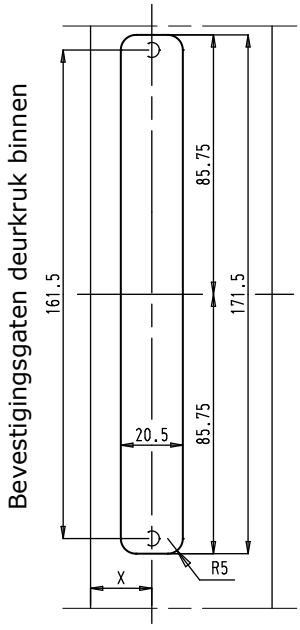
Uitfrezing komgrepen