Eigendom uitdrukkelijk voorbehouden. Vermenigvuldiging of mededeling aan derden, in welke vorm ook, is zonder schriftelijke toestemming van N.V. SOBINCO niet toegelaten.

All rights strictly reserved. Reproduction or issue to third parties in any form whatever, is not permitted without written authorization from the N.V. SOBINCO.

Tous droits strictement réservés. Reproduction ou communication à des tiers interdite sous quelque forme que ce soit sans autorisation écrite de la S.A. SOBINCO.

Alle Rechte ausdrücklich vorbehalten. Verfielfältigung oder Mitteilung an Dritte gleichgültig in welcher Form, ist ohne schriftliche Genehmigung des N.V. SOBINCO nicht gestattet.

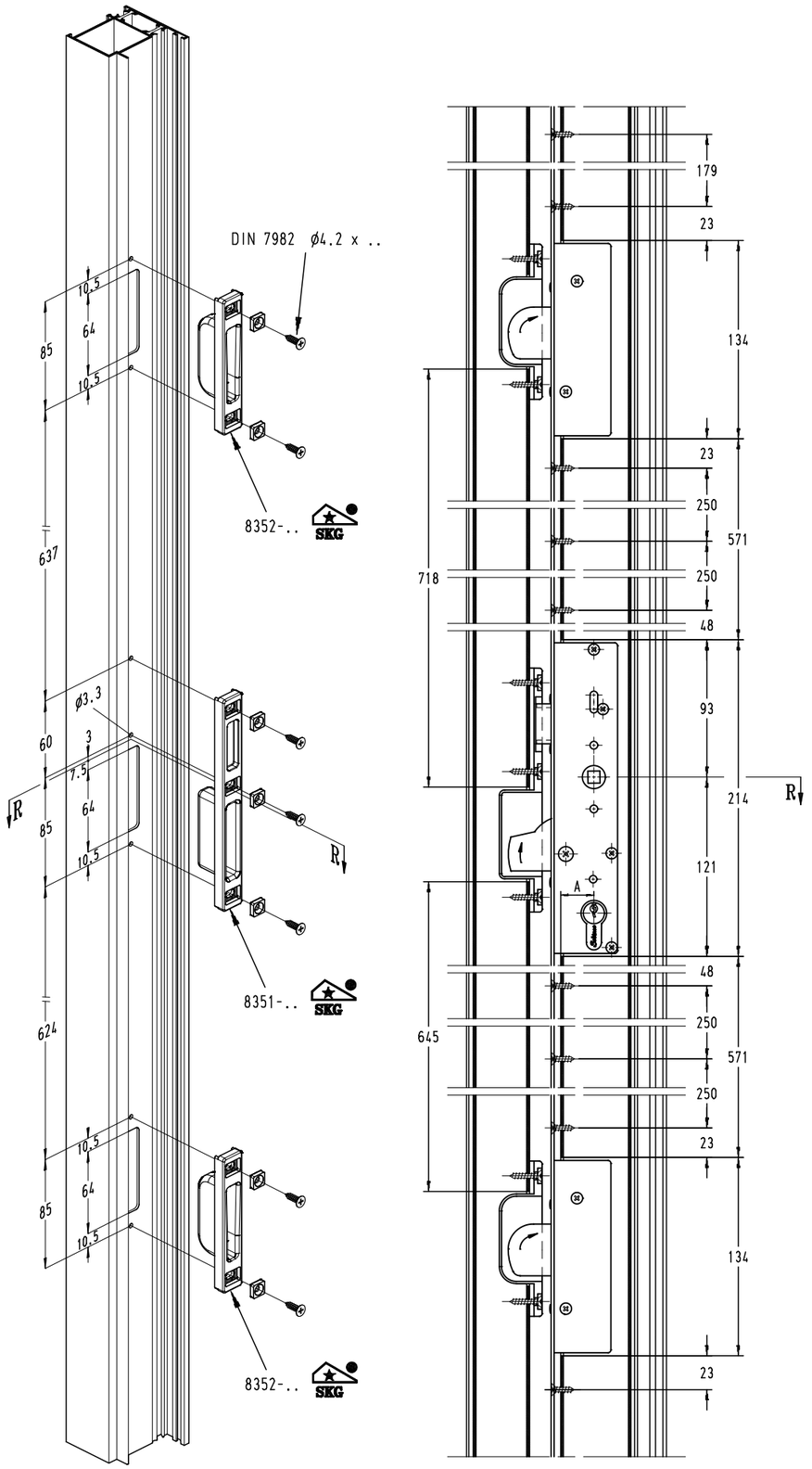

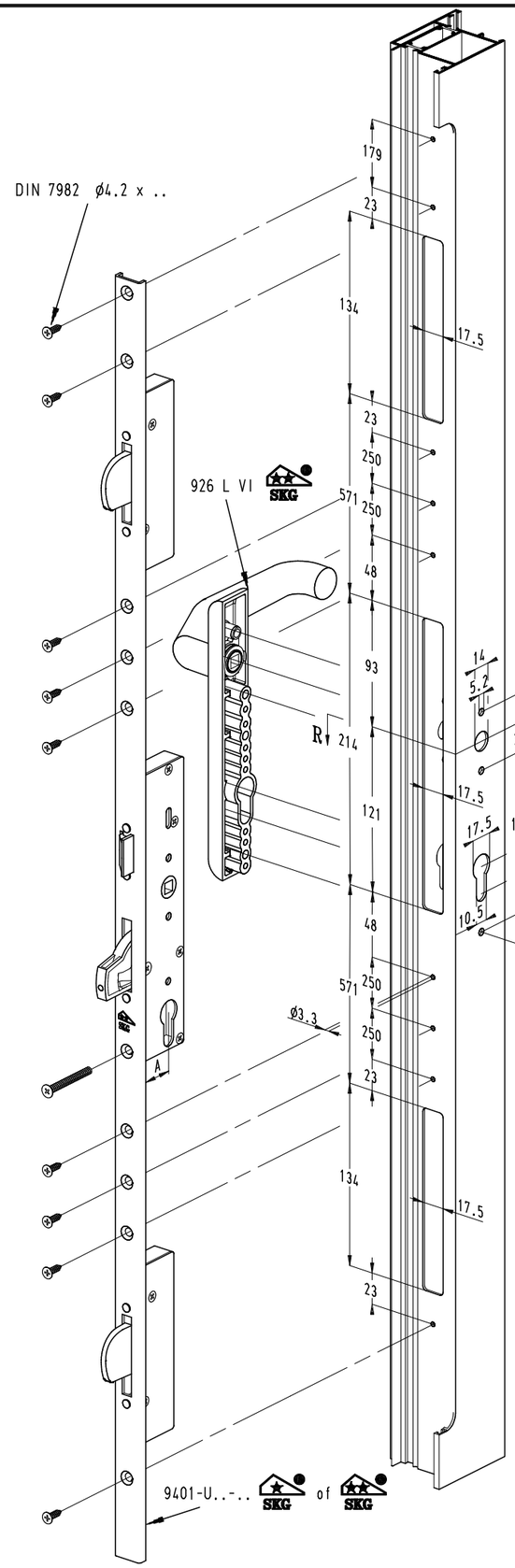

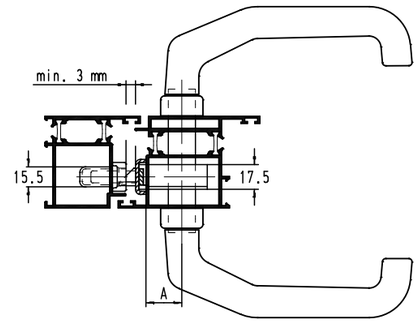

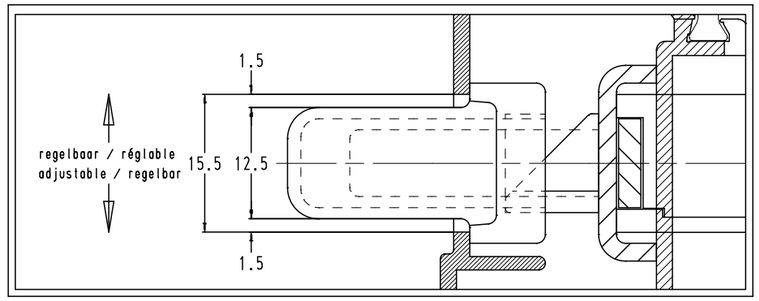

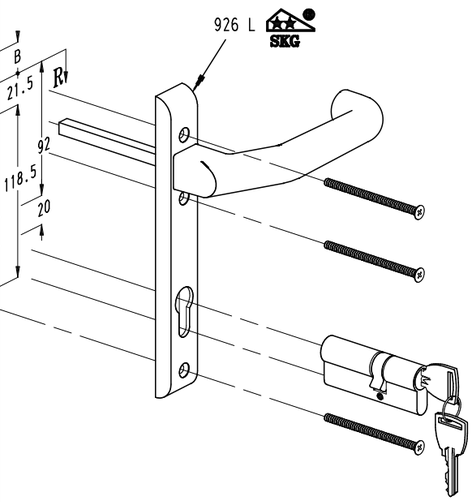

	A
* 9401-U22-25	22.5
* 9405-U22-25	
* 9411-U22-25	
* 9421-U22-25	
** 9401-U24-25	22.5
** 9405-U24-25	
** 9411-U24-25	
** 9421-U24-25	
* 9401-U24-27	24
* 9405-U24-27	
* 9411-U24-27	
* 9421-U24-27	
* 9401-U22-30	27.5
* 9405-U22-30	
* 9411-U22-30	
* 9421-U22-30	
** 9401-U24-30	27.5
** 9405-U24-30	
** 9411-U24-30	
** 9421-U24-30	
* 9401-U24-32	29
* 9405-U24-32	
* 9411-U24-32	
* 9421-U24-32	
* 9401-U22-35	32.5
* 9405-U22-35	
* 9411-U22-35	
* 9421-U22-35	
** 9401-U24-35	32.5
** 9405-U24-35	
** 9411-U24-35	
** 9421-U24-35	
* 9401-U24-37	34
* 9405-U24-37	
* 9411-U24-37	
* 9421-U24-37	

	B
925L	46
925L VI	46
926L	21.5
926L VI	21.5

DATUM DATE	GETEKEND-DRAWN DESS.-GEZEICHN.	
16.01.04	F.R.	Bewerkingen aan profielen voor TRIPLE SLOT Bearbeitungen auf profilen für TRIPLE SCHLOSS Usinages sur profilés pour TRIPLE SERRURE Processing on profiles for TRIPLE LOCK
21.01.04		

nr.9401

WAREGEMSTR.5
9870 ZULTE
BELGIUM
32 9 388 88 81

Sobinco
HARDWARE TECHNOLOGY

TEKENING - SKETCH
DESSIN - ZEICHNUNG

NR. : 13-de13456