Houtduifstraat 22
4901 BP Oosterhout
Telefoon: 0162 - 483400
Telefax: 0162 - 432139
E-mail: info@vbh-nl.com
www.vbh-nl.com

VBH
Eenvoudig alles.
Alles eenvoudig.

Abloy solenoidslot EL561

Arbeidsstroom of ruststroom

Het slot is dubbelzijdig gecontroleerd. Beide zijden zijn gebaseerd op een vrijgeving van de krukfunctie,welke elektrisch kan worden geschakeld, d.m.v. een kaartlezer, paslezer, schakelaar etc. Door krukbediening wordt de dag- en nachtschoot ingetrokken.
Bij het dicht vallen van de deur zal d.m.v. de stuurschoot, de nachtschoot zich door veerkracht, automatisch vergrendelen. Ontgrendeling door middel van een europrofielcilinder is altijd mogelijk.

Voedingsspanning = van 12 tot 24V DC
Kruknootuitsparing = 9mm
Doornmaat = 55 / 60 / 65mm
PZ maat = 72mm
Nachtschoot = ca. 5000N

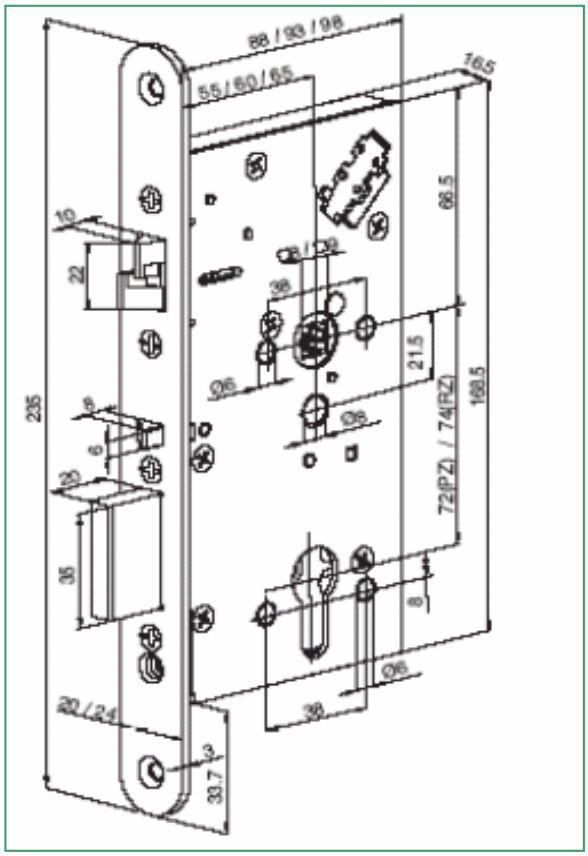

Ingebouwde signaleringen
* Nachtschootsignalering
* Krukstandsignalering
* Sabotagecontact
* Cilinderbedieningsignalering

Technische gegevens		
Spanning	12V DC	24V DC
Stroom	400 mA	240 mA
Weerstand	25 ohm	100 ohm
Tolerantie	-10%	+ 15%

Best.nr
EL561/60

De volgende eigenschappen zijn instelbaar:

Draairichting links - rechts omkeerbaar
Arbeidsstroom - ruststroom instelbaar