DRAAIRAMEN

C11.15
HANDGREPEN EN INBOUWSLOTEN

01.02.2014

INDELING

1. CHRONO handgrepen C11.15.03
- 1.1. Standaard handgrepen C11.15.03
- 1.2. Handgrepen met cilinder (CYL-versie) C11.15.04
- 1.3. Handgrepen met losse greep (V-versie) C11.15.05
- 1.4. Handgrepen met langere vork C11.15.06
- 1.5. Standaard en 'S'-uitvoering C11.15.07
- 1.6. Uitfrezingen voor handgrepen C11.15.07
- 1.7. Optie C11.15.08

2. Inclipsbare handgreep nr. 4000-209 ..... C11.15.09
- 2.1. Kenmerken C11.15.09
- 2.2. Optie C11.15.09

3. SOBINOX handgrepen C11.15.10
- 3.1. Algemeen C11.15.10
- 3.2. Handgrepen met ovaal schild C11.15.11
- 3.3. Handgrepen met rechthoekig schild C11.15.12

4. HORIZON handgrepen C11.15.13

5. Inbouwsloten C11.15.14

1. CHRONO handgrepen

1.1. Standaard handgrepen

Nr. 30000-659

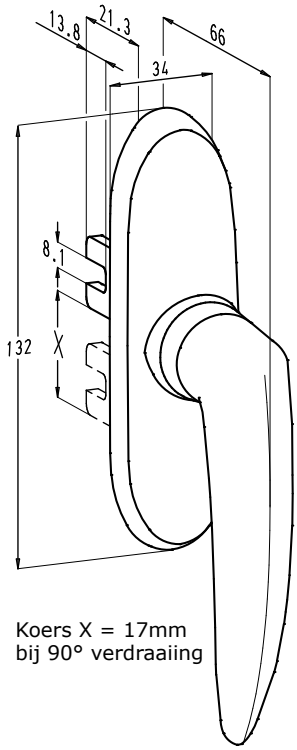

Koers X = 17mm
bij 90° verdraaiing

Nr. 30000-657

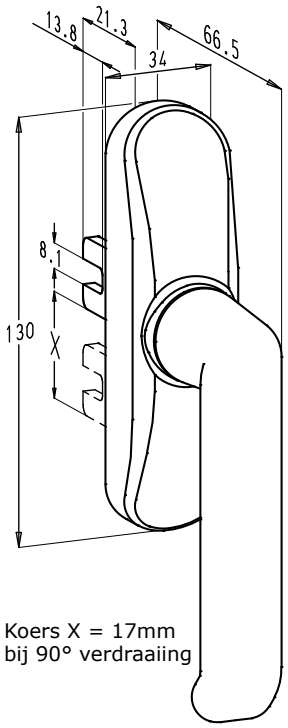

Koers X = 17mm
bij 90° verdraaiing

- De handgrepen zijn ook bruikbaar voor draai-kip-, kip-draai- en kipramen. Zodoende kunnen deze ramen naast elkaar geplaatst worden en behoudt men hetzelfde uitzicht.
- Afwerking:
  - nr. 30000-659 en nr. 30000-657: greep in aluminium en basis in zamak, steeds polyester poeder gelakt.
  - nr. 30000-655 en nr. 30000-654: greep en basis in aluminium geanodiseerd of polyester poeder gelakt.
  - meer dan 450 RAL-kleuren.
- Mogelijke bevestigingsgaten: zie pag. C11.15.07.

Nr. 30000-655

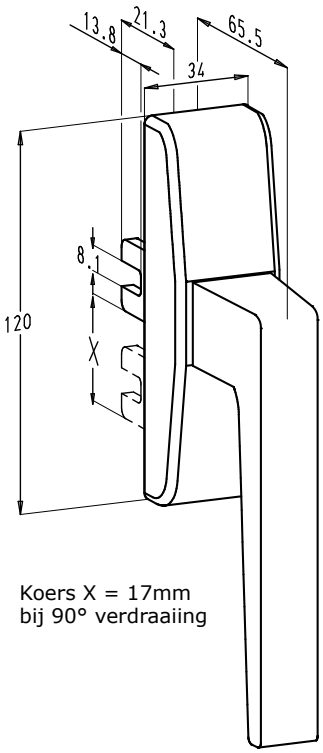

Koers X = 17mm
bij 90° verdraaiing

Nr. 30000-654

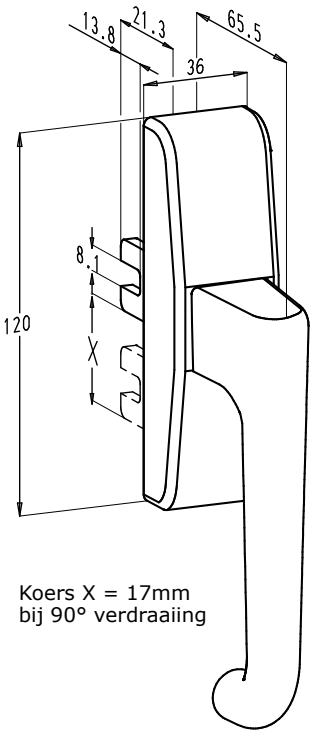

Koers X = 17mm
bij 90° verdraaiing

1.2. Handgrepen met cilinder (CYL-versie)

Nr. 30000-659 CYL

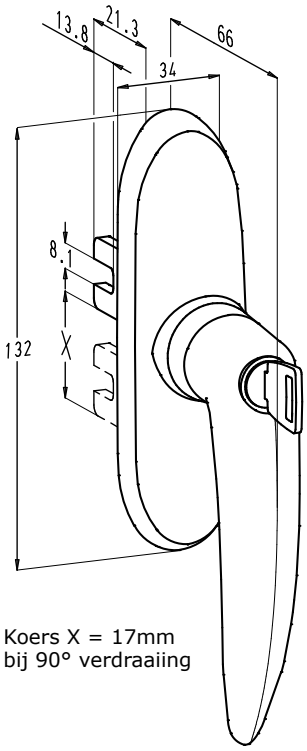

Koers X = 17mm
bij 90° verdraaiing

- Het inbraakwerend systeem CHRONO SAFE moet steeds bediend worden door de handgrepen met cilinder nr. 30000-... CYL.
- De handgreep met cilinder kan vergrendeld worden in gesloten stand.
- De handgrepen zijn ook bruikbaar voor draai-kip-, kip-draai- en kipramen. Zodoende kunnen deze ramen naast elkaar geplaatst worden en behoudt men hetzelfde uitzicht.
- Afwerking:
  - nr. 30000-659 CYL en nr. 30000-657 CYL: greep in aluminium en basis in zamak, steeds polyester poeder gelakt.
  - nr. 30000-655 CYL en nr. 30000-654 CYL: greep en basis in aluminium geanodiseerd of polyester poeder gelakt.
  - meer dan 450 RAL-kleuren.
- Mogelijke bevestigingsgaten: zie pag. C11.15.07.

Nr. 30000-657 CYL

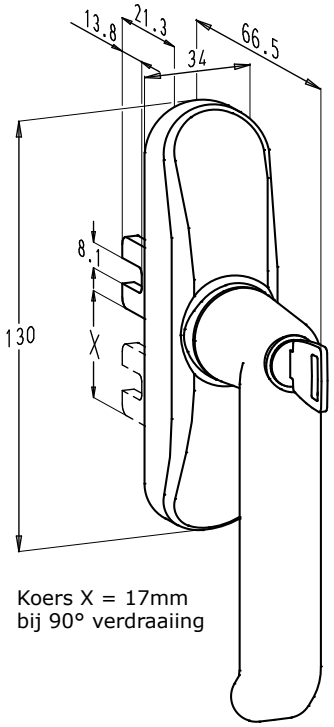

Koers X = 17mm
bij 90° verdraaiing

Nr. 30000-655 CYL

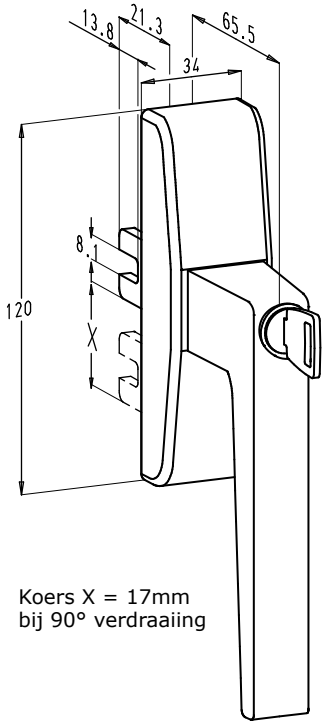

Koers X = 17mm
bij 90° verdraaiing

Nr. 30000-654 CYL

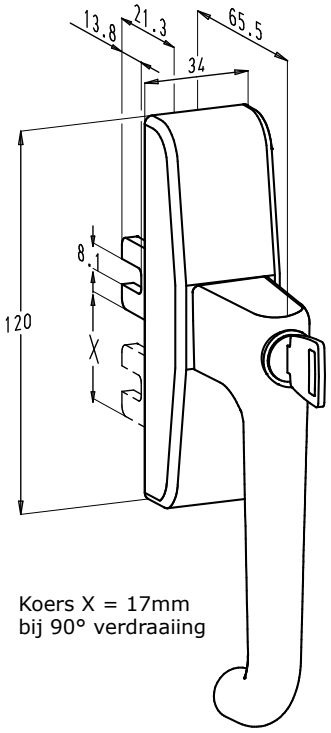

Koers X = 17mm
bij 90° verdraaiing

1.3. Handgrepen met losse greep (V-versie)

Nr. 30000-659V

Koers X = 17mm
bij 90° verdraaiing

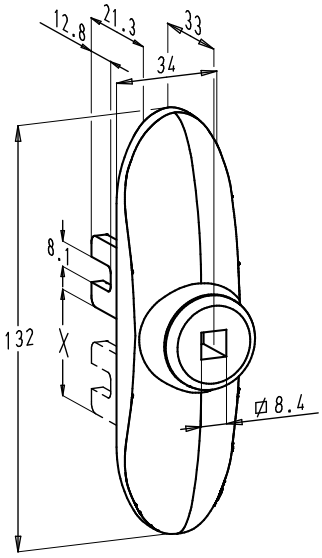

Nr. 30000-657V

Koers X = 17mm
bij 90° verdraaiing

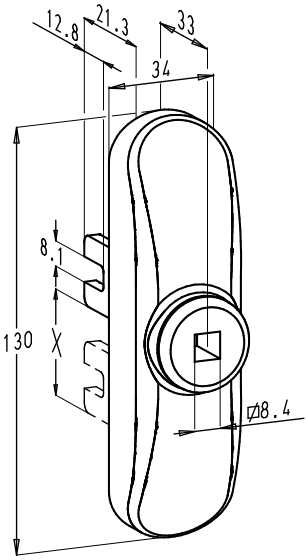

- De handgrepen zijn ook bruikbaar voor draai-kip-, kip-draai- en kipramen. Zodoende kunnen deze ramen naast elkaar geplaatst worden en behoudt men hetzelfde uitzicht.
- Afwerking:
  - handgreep nr. 30000-659V en -657V in zamak, steeds polyester poeder gelakt.
  - handgreep nr. 30000-655V en losse greep nr. 505 in aluminium geanodiseerd of polyester poeder gelakt.
  - meer dan 450 RAL-kleuren.
- Mogelijke bevestigingsgaten: zie pag. C11.15.07.
- Deze uitvoering wordt vooral gebruikt in plaatsen waar enkel bevoegden de ramen mogen openen (d.m.v. de losse greep nr. 505), maar in geval van brand past het uiteinde van de bijl van de brandweerman in het vierkant gat.

Nr. 30000-655V

Koers X = 17mm
bij 90° verdraaiing

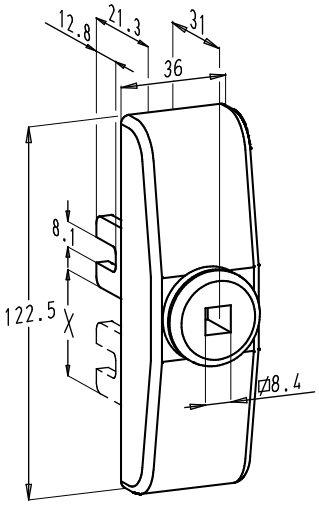

Nr. 505

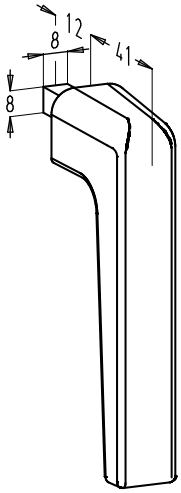

1.4. Handgrepen met langere vork

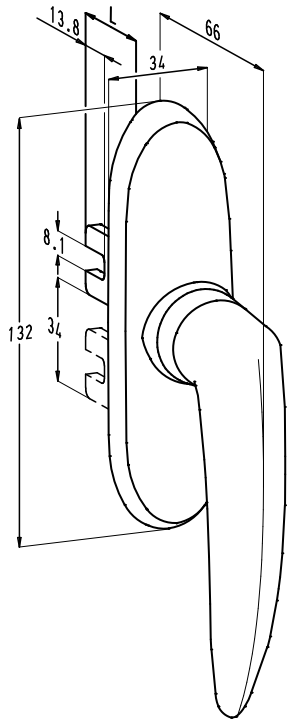

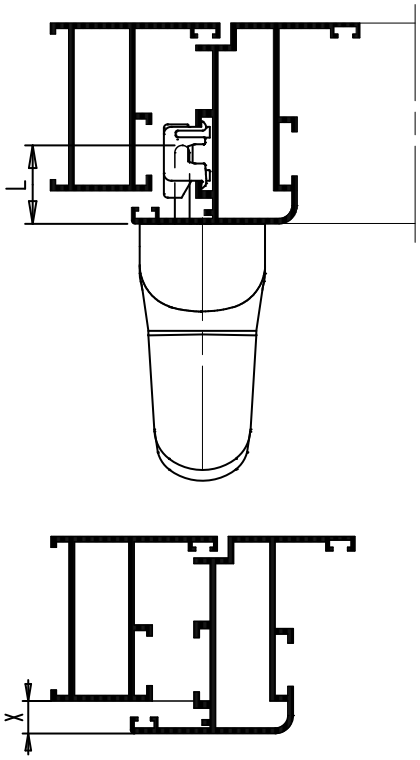

- De handgrepen met langere vork zijn verkrijgbaar in 4 modellen:

Handgrepen met langere vork					
				Vorklengte L (mm)	**Opdek X (mm)**
30000-654	30000-655	30000-657	30000-659	21.3	7-10
4000-214	4000-215	4000-217	4000-219	24.5	10-13
30000-654-26	30000-655-26	30000-657-26	30000-659-26	26	12-15
30000-654-29	30000-655-29	30000-657-29	30000-659-29	29	15-18
30000-654-32	30000-655-32	30000-657-32	30000-659-32	32	18-21
30000-654-35	30000-655-35	30000-657-35	30000-659-35	35	21-24
30000-654-38	30000-655-38	30000-657-38	30000-659-38	38	24-27

- Naast de afmeting X moeten de profielen aan een aantal profielvereisten voldoen om een goede inbouw van het hang- en sluitwerk te verkrijgen. De gewenste profielafmetingen vindt u terug op pag. C11.11.03.
- De handgrepen zijn ook bruikbaar voor draai-kip-, kip-draai- en kipramen. Zodoende kunnen deze ramen naast elkaar geplaatst worden en behoudt men hetzelfde uitzicht.
- De handgrepen zijn ook beschikbaar in de V-, S- en CYL-versie.
- Mogelijke bevestigingsgaten: zie pag. C11.15.07.

1.5. Standaard en 'S'-uitvoering

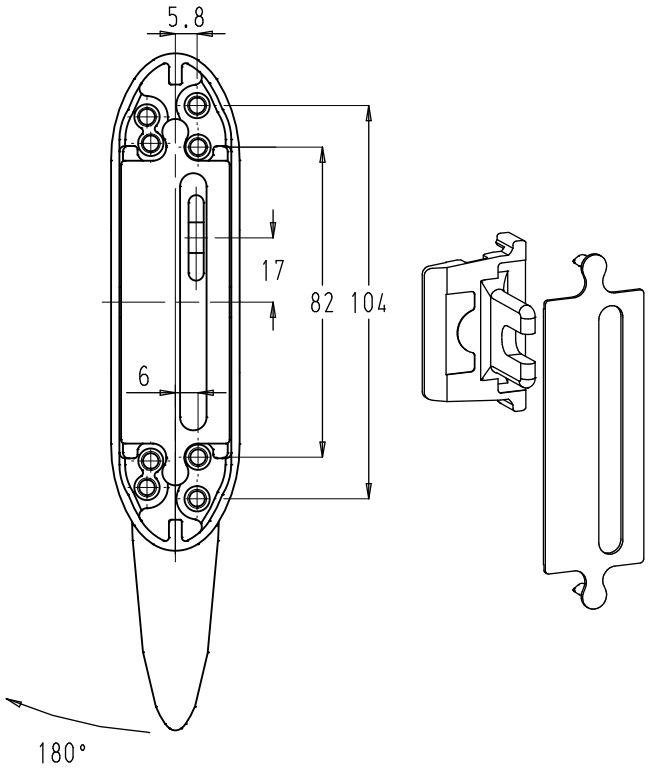

Standaard uitvoering

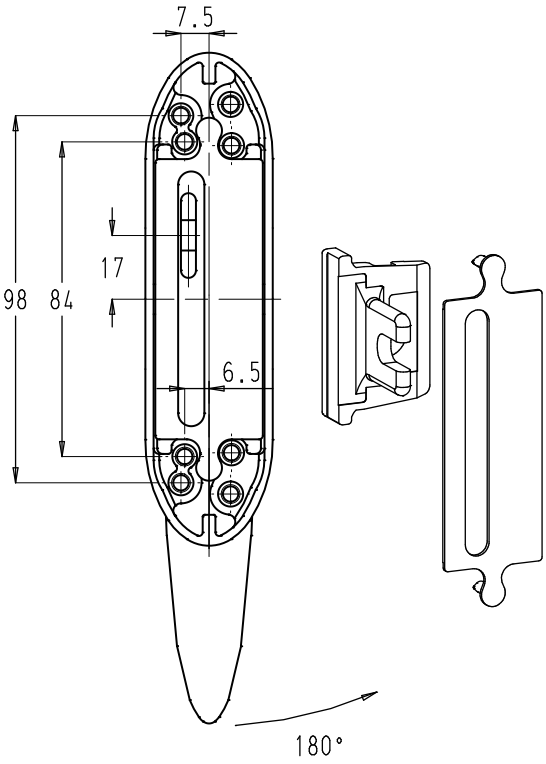

'S'-uitvoering

1.6. Uitfrezingen voor handgrepen

Standaard uitvoering

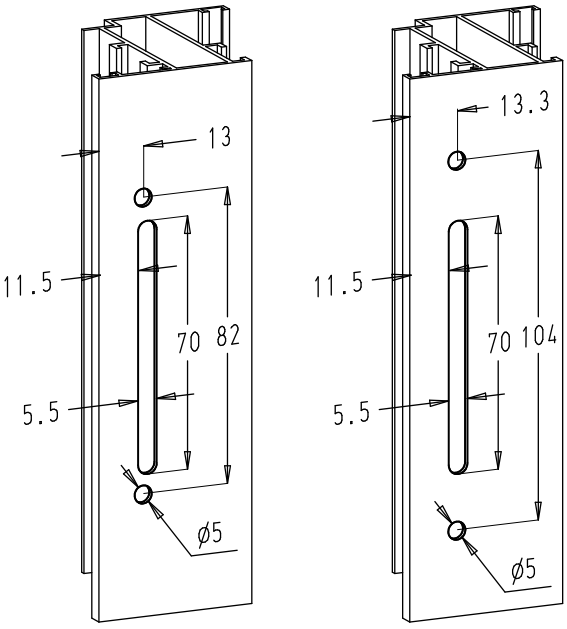

'S'-uitvoering

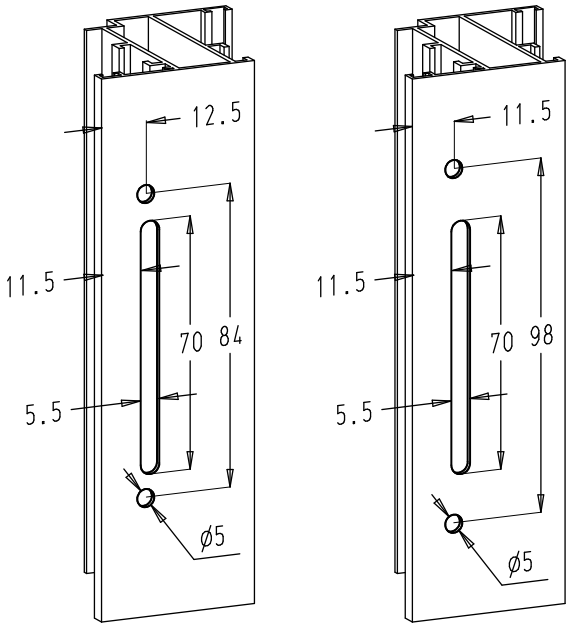

- Een boorkaliber nr. 4000-396 is beschikbaar voor het boren van de gaten van de handgreep.

1.7. Opties

Versterkingsstuk voor handgreep nr. 30000-691 en -692

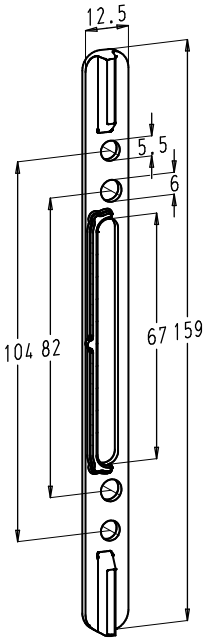

Nr. 30000-691

Nr. 30000-692

- De versterkingsstukken zorgen voor een stevigere bevestiging van de handgreep.
- Het stuk dient als aantrekstuk en voorkomt het vervormen van de profielwand of het doortrekken van de schroeven in geval van geringe profielwanddiktes.
- Inbouw: zie voorbeeld.

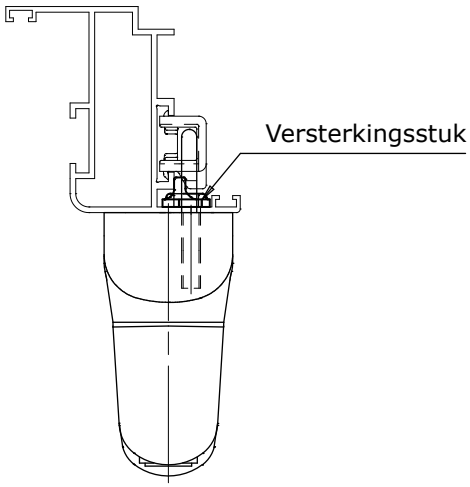

- Keuze uit 2 versterkingsstukken naargelang de gebruikte bevestigingsgaten.

Nr. 30000-691

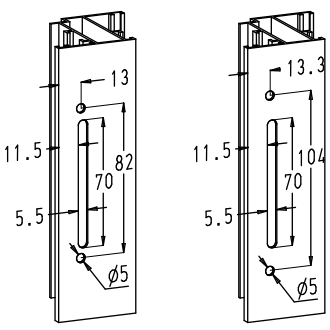

Standaard handgreep

Nr. 30000-692

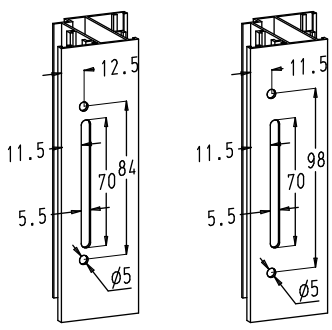

Handgreep type 'S'

Afdekplaatje nr. 20000-659-6

- Afdekplaatje die de beweging van de handgreep begrenst op 90°.
- Niet mogelijk voor handgrepen nr. 30000-654 en 30000-655.
- Links en rechts bruikbaar.
- Afzonderlijk te bestellen.

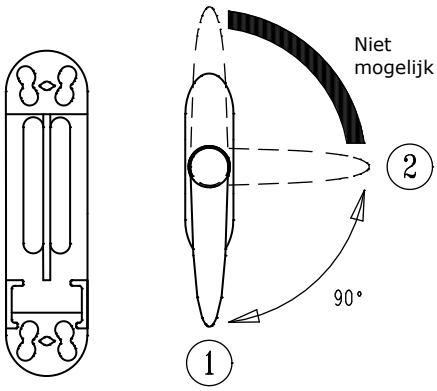

2. Inclipsbare handgreep nr. 4000-209

2.1. Kenmerken

- De inclipsbare handgreep nr. 4000-209 kan alleen gebruikt worden in combinatie met inbouwslot nr. 30000-720. Zie pag. C11.15.15.
- De greep kan op een eenvoudige manier op het schild geclipst worden zodat ramen zonder handgreep gemakkelijk gestapeld en vervoerd kunnen worden naar de werf.
- Het compacte schild zorgt bovendien voor een esthetisch geheel.
- Afwerking: steeds polyester poeder gelakt in meer dan 450 RAL-kleuren.

Afneembare handgreep
nr. 4000-209

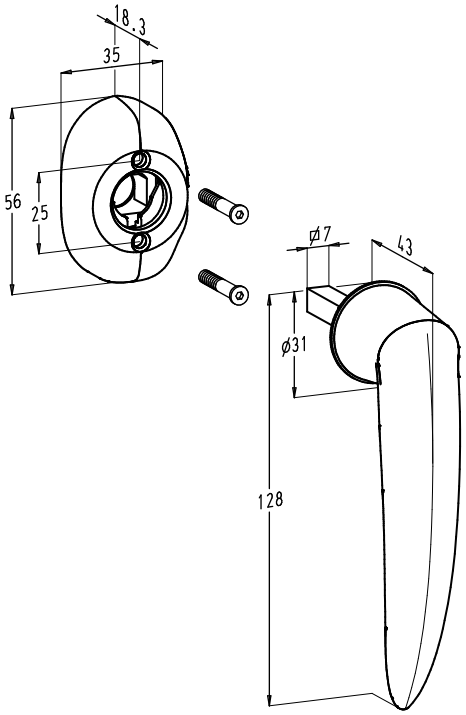

Demonteren handgreep

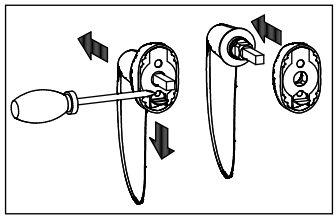

2.2. Optie

Afdekstop nr. 4000-209-3 voor afneembare handgreep

- Deze afdekstop wordt gebruikt voor de afneembare handgreep nr. 4000-209.
- Deze stop heeft een dubbele functie:
  - De opening afdekken wanneer de handgreep verwijderd wordt om een beter uitzicht te bekomen.
  - Het bedieningsmechanisme afschermen om verkeerd gebruik of misbruik te vermijden: vb. ziekenhuizen, scholen, psychiatrische instellingen, ...
- De afdekstop wordt door middel van een zeskantsleutel van 4 mm in het schild gedraaid (180° verdraaiing).
- Afwerking: aluminium, natuurkleurig of zwart geanodiseerd én poeder gelakt in meer dan 450 RAL-kleuren.

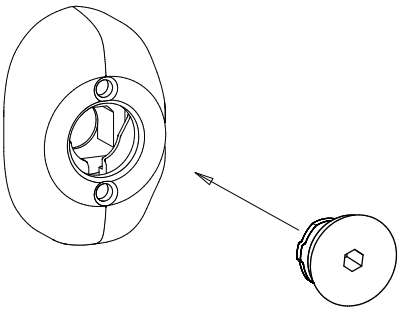

Afdekstop
nr. 4000-209-3

3. SOBINOX handgrepen

3.1. Algemeen

Kenmerken

- De SOBINOX handgrepen zijn vervaardigd uit hoogwaardig roestvrij staal AISI 304 en worden geleverd in matte uitvoering.
- Deze handgrepen kunnen gebruikt worden in verschillende sectoren door hun esthetische, praktische, onderhoudsvriendelijke en hygiënische eigenschappen: vb. privé-woningen, ziekenhuizen, horeca, industrie, ...
- De grepen zijn beschikbaar in verschillende uitvoeringen en leverbaar met een ovaal of rechthoekig kortschild.
- De handgrepen zijn voorzien van een vierkantstift van 7 mm in staal verzinkt, verkrijgbaar in lengtes van 25 en 38 mm.
- Handgrepen met cilinder (1852CYL en 1857CYL) zijn ook beschikbaar. Bij bestelling wordt dan CYL aan het bestelnummer toegevoegd. Bij bestelling van de krukken nr. 1854 en 1859 het aantal linkse en rechtse krukken opgeven.
- Te gebruiken in combinatie met:
  - SALTO inbouwslot nr. 4000-208-1: zie pag. C12.11.19
  - CHRONO inbouwslot nr. 30000-721: zie pag. C11.15.16
  - voor zowel draai-kip-, kip-draai-, draai- als kipramen

Onderhoudstips

- Het is aangeraden om op regelmatige tijdstippen de SOBINOX artikelen te onderhouden om oppervlakte-corrosie te voorkomen en om hygiënische redenen.
- Normaal onderhoud
  - Reinig de roestvrijstalen onderdelen regelmatig.
  - Gebruik water met zeep of een zacht reinigingsmiddel.
  - Spoel het reinigingsmiddel weg met proper water.
  - Wrijf de oppervlakken op met een zachte doek of spons.
- Gebruik nooit
  - Schuurpoeders
  - Staalwol of staalborstels
  - Sterk schurende materialen

Bevestiging schild met afdekkap

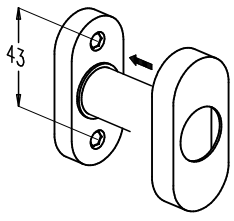

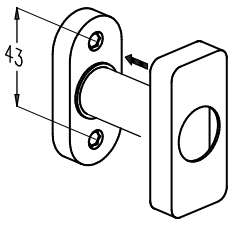

3.2. Handgrepen met ovaal schild

nr. 1850-25
nr. 1850-38

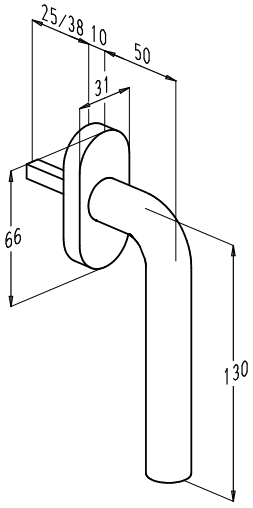

nr. 1851-25
nr. 1851-38

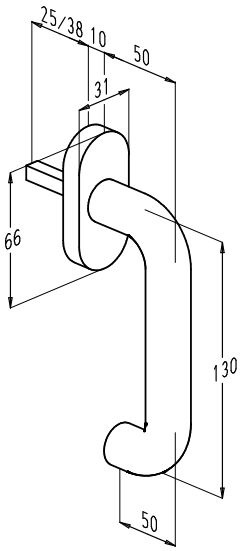

nr. 1852-25
nr. 1852-38

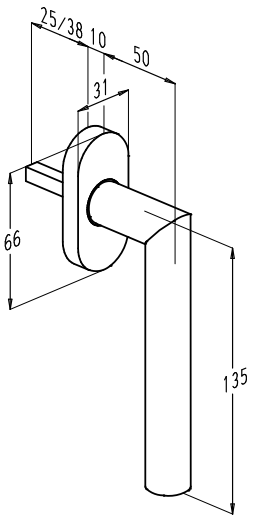

nr. 1852CYL-25
nr. 1852CYL-38

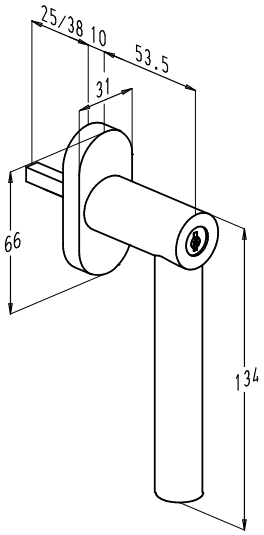

nr. 1853-25
nr. 1853-38

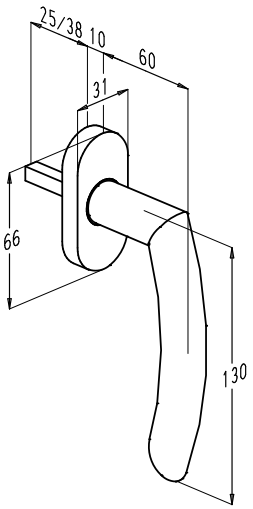

nr. 1854-25
nr. 1854-38

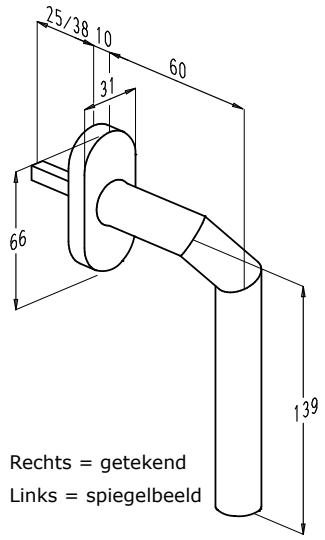

Rechts = getekend
Links = spiegelbeeld

- Handgrepen nr. 1852CYL-25 en 1852CYL-38 zijn geschikt voor draai-kip-, draai- en kipramen.
- Bij bestelling van handgreep nr. 1854 het aantal linkse en rechtse krukken opgeven.

3.3. Handgrepen met rechthoekig schild

nr. 1855-25
nr. 1855-38

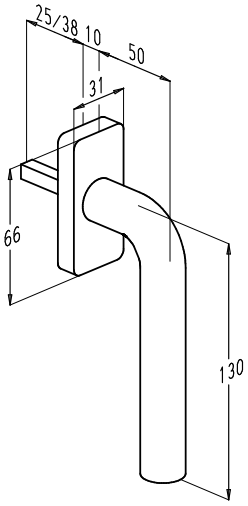

nr. 1856-25
nr. 1856-38

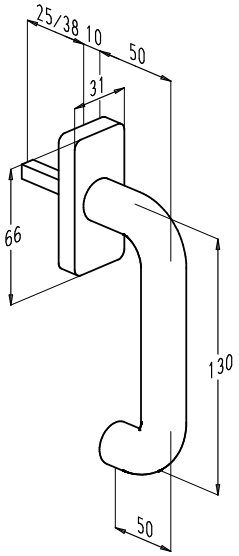

nr. 1857-25
nr. 1857-38

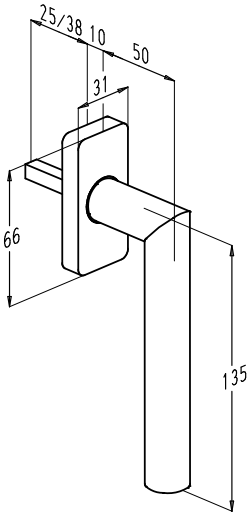

nr. 1857CYL-25
nr. 1857CYL-38

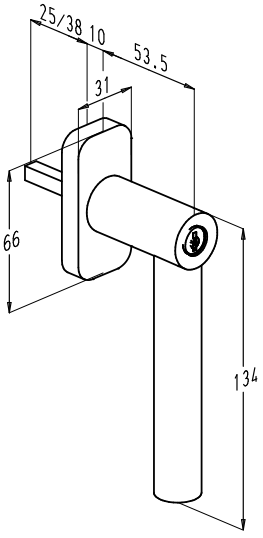

nr. 1858-25
nr. 1858-38

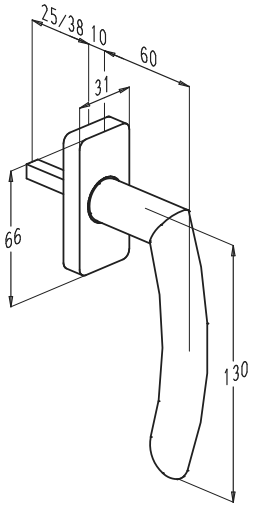

nr. 1859CYL-25
nr. 1859CYL-38

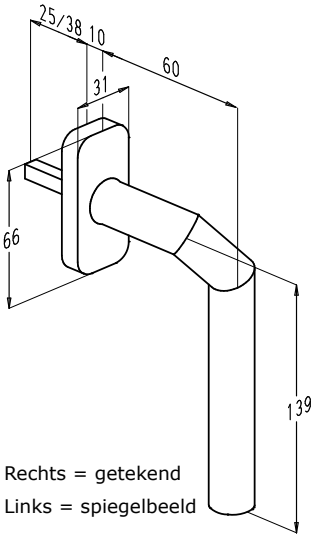

Rechts = getekend
Links = spiegelbeeld

- Handgrepen nr. 1857CYL-25 en 1857CYL-38 zijn geschikt voor draai-kip-, draai- en kipramen.
- Bij bestelling van handgreep nr. 1859 het aantal linkse en rechtse krukken opgeven.

4. HORIZON handgrepen

- De handgreep nr. 30000-680 kan naast de HORIZON deurkrukken geplaatst worden en zo behoudt men hetzelfde uitzicht.
- Te gebruiken in combinatie met:
  - SALTO inbouwslot nr. 4000-208-1: zie pag. C12.11.19
  - CHRONO inbouwslot nr. 30000-721: zie pag. C11.15.16
  - voor zowel draai-kip-, kip-draai-, draai- als kipramen

Nr. 30000-680

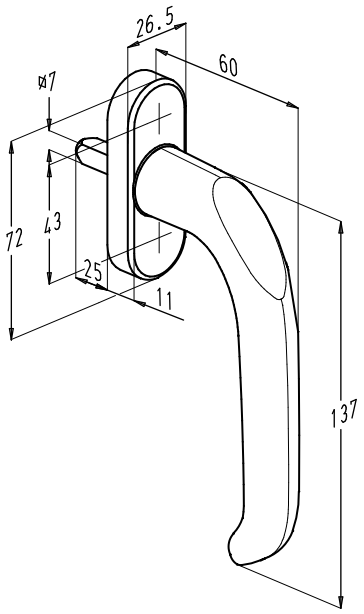

5. Inbouwsloten

Inbouwslot nr. 30000-720

- Inbouwslot nr. 30000-720, te gebruiken met inclipsbare handgreep nr. 4000-209. Zie pag. C11.15.10.
- De inbouwsloten zijn volledig vervaardigd uit roestvrije materialen.
- De montage is enkel mogelijk bij ramen vanaf 700 mm vleugelhoogte.

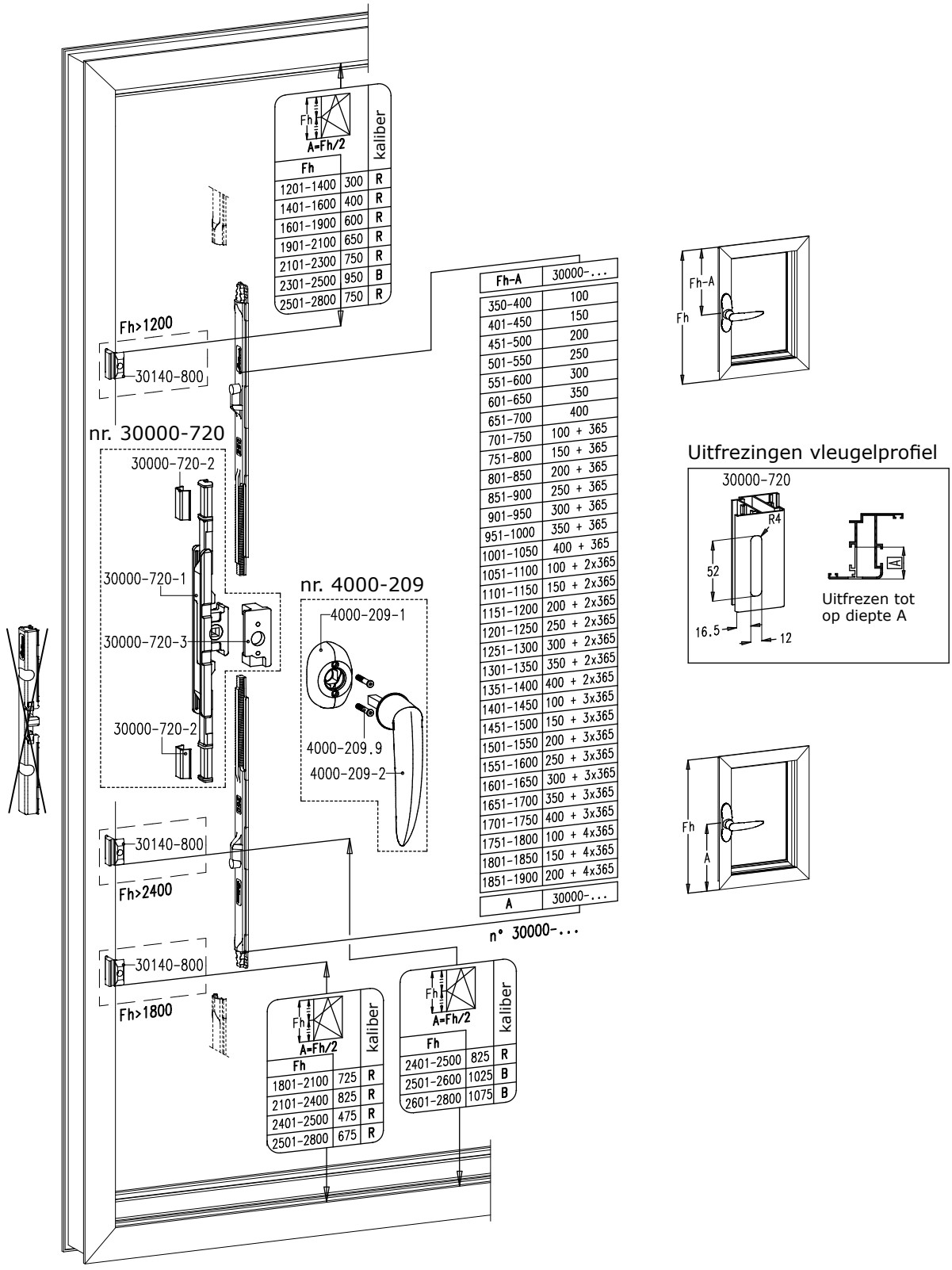

Fh		kaliber
1201-1400	300	R
1401-1600	400	R
1601-1900	600	R
1901-2100	650	R
2101-2300	750	R
2301-2500	950	B
2501-2800	750	R

Fh-A	30000-...
350-400	100
401-450	150
451-500	200
501-550	250
551-600	300
601-650	350
651-700	400
701-750	100 + 365
751-800	150 + 365
801-850	200 + 365
851-900	250 + 365
901-950	300 + 365
951-1000	350 + 365
1001-1050	400 + 365
1051-1100	100 + 2x365
1101-1150	150 + 2x365
1151-1200	200 + 2x365
1201-1250	250 + 2x365
1251-1300	300 + 2x365
1301-1350	350 + 2x365
1351-1400	400 + 2x365
1401-1450	100 + 3x365
1451-1500	150 + 3x365
1501-1550	200 + 3x365
1551-1600	250 + 3x365
1601-1650	300 + 3x365
1651-1700	350 + 3x365
1701-1750	400 + 3x365
1751-1800	100 + 4x365
1801-1850	150 + 4x365
1851-1900	200 + 4x365
A	30000-...

Fh		kaliber
1801-2100	725	R
2101-2400	825	R
2401-2500	475	R
2501-2800	675	R

Fh		kaliber
2401-2500	825	R
2501-2600	1025	B
2601-2800	1075	B

HANDGREPEN EN INBOUWSLOTEN

Inbouwslot nr. 30000-721

- Inbouwslot nr. 30000-721, te gebruiken met een handgreep met vierkantstift van 7 mm. Het slot kan eveneens bediend worden met de SOBINOX en HORIZON handgrepen uit dit hoofdstuk.
- De inbouwsloten zijn volledig vervaardigd uit roestvrije materialen.
- De montage is enkel mogelijk bij ramen vanaf 700 mm vleugelhoogte.
- De bepaling van de tringels is dezelfde als voor inbouwslot nr. 30000-720: zie pag. C11.15.15.

nr. 30000-721

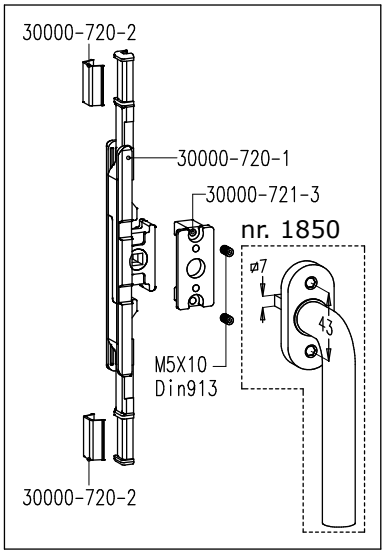

Uitfrezingen vleugelprofiel

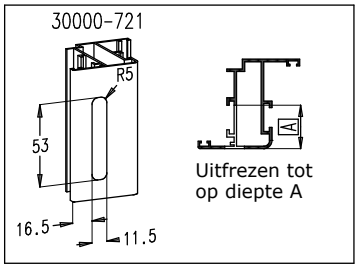

Nr. 20000-720 en 20000-721

- De begrenzer nr. 20000-720-4 wordt gebruikt als de verdraaiing van de kruk moet begrensd worden op 90° i.p.v. 180°. De begrenzer wordt over het insteekslotje in de vleugelgroef geklikt.
- Opgelet: de begrenzer nr. 20000-720-4 is niet apart leverbaar, maar wordt meegeleverd met de set nr. 20000-720 en 20000-721.

nr. 20000-720

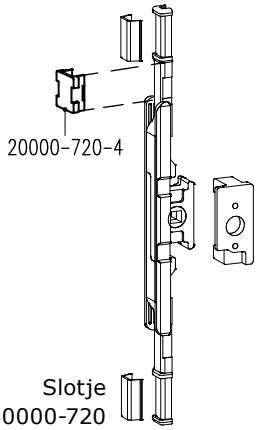
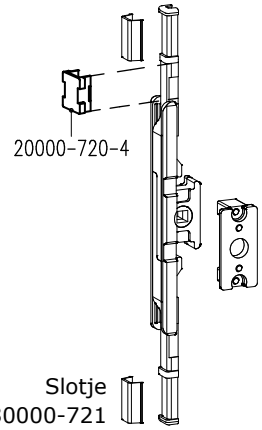
nr. 20000-721