GEZE SYSTEEM TS 4000 / TS 2000 / TS 1500/ TS 1000 C

OPBOUW-DEURDRANGERS MET SCHAARARM

GEZE

INHOUDSOPGAVE

Het overzicht GEZE systeem TS 4000 / TS 2000	**4**
Techniek – GEZE opbouw-deurdrangers TS 4000 / TS 2000	**6**
Algemene productinformatie: GEZE deurdrangers met schaararm	**7**
Opbouw-deurdrangers voor enkele deuren	
GEZE TS 1000 C	**8**
GEZE TS 1500	**11**
GEZE TS 2000 NV	**15**
GEZE TS 2000 V	**20**
GEZE TS 4000 zwaarte 1-6	**24**
GEZE TS 4000 zwaarte 5-7	**30**
GEZE TS 4000 E	**35**
GEZE TS 4000 R	**40**
Opbouw-deurdrangers met vrijloop-functie	
GEZE TS 4000 EFS	**44**
GEZE TS 4000 RFS	**49**
Opbouw-deurdrangersystemen voor dubbele deuren	
GEZE TS 4000 IS	**53**
GEZE TS 4000 E-IS	**58**
GEZE TS 4000 R-IS	**64**
Opbouw-deurdranger voor enkele deuren en poorten	
GEZE TS 4000 Tandem	**68**
Algemene productinformatie	
Afdekkappen voor GEZE deurdrangers	**72**
Productinformatie over deurdrangers	**73**

GEZE SYSTEEM TS 4000 / TS 2000 / TS 1500/ TS 1000 C

Het overzicht GEZE systeem TS 4000 / TS 2000

Voor enkele deuren

	TS 1000 C	TS 1500	TS 2000 NV	TS 2000 V	TS 4000 zwaarte 1-6	TS 4000 zwaarte 5-7	TS 4000 E	TS 4000 R	TS 4000 EFS	TS 4000 RFS
Voor brand- en rookwerende deuren			●		●	●	●	●	●	●
Deurbreedte tot (mm)	950	1100	1100	1250	1400	1600	1400	1400	1400	1400
Toepassingsmogelijkheden:										
Montage op de deur, scharnierzijde	●	●	●	●	●	●	●		●	
Kopmontage, scharnierzijde							●[6]	●[6]		●[6]
Montage op de deur, niet-scharnierzijde			●[7]	●[7]	●[7]	●[7]				
Kopmontage, niet-scharnierzijde	●	●	●	●	●	●	●	●	●	●
Functies:										
Sluitkracht, instelbaar	●	●	●	●	●	●	●	●	●	●
Openingsdemping, instelbaar			●[2]	●[2]	●	●				
Hydraulische eindslag, instelbaar	●	●	●	●	●	●	●	●	●	●
Sluitvertraging, instelbaar					●[1]					
Sluitsnelheid, instelbaar	●	●	●	●	●	●	●	●	●	●
Mechanische vastzetting [3]	●	●	●	●	●	●[4]				
Elektrohydraulische vastzetting							●	●		
Elektrische vastzetting voor vrijloop									●	●
Ingebouwde rookmeldcentrale								●		●
Ingebouwde sluitvolgorderegeling										
Vrijloopfunctie									●	●
Bladzijde	**8**	**12**	**16**	**22**	**27**	**33**	**39**	**44**	**48**	**53**

● = geschikt

[1] Uitvoering TS 4000 S met sluitvertraging
[2] Uitvoering TS 2000 NV BC/TS 2000 V BC
[3] Niet voor brand- en rookwerende deuren
[4] Vastzetarm alleen effectief tot EN 6
[5] GEZE systeemoplossing bestaat uit een opbouw-deurdranger TS 4000 IS/ E-IS/ R-IS aan de loopdeur gecombineerd met een extra deurdranger TS 4000 / E / R-IS aan de standdeur en met het ontkoppelmechaniek in het frame
[6] Met glijrail, sluitkracht alleen zwaarte EN 3
[7] Bij parallelarmmontage

Voor enkele en dubbele deuren

	TS 4000 Tandem		TS 4000 IS [5]	TS 4000 E-IS [5]	TS 4000 R-IS [5]
Voor brand- en rookwerende deuren	•		•	•	•
Deurbreedte tot (mm)	>1600		1400	1400	1400
Toepassingsmogelijkheden:					
Montage op de deur, scharnierzijde	•		•	•	
Kopmontage, scharnierzijde					
Montage op de deur, niet-scharnierzijde	•[7]				
Kopmontage, niet-scharnierzijde	•		•	•	•
Functies:					
Sluitkracht, instelbaar	•		•	•	•
Openingsdemping, instelbaar	•				
Hydraulische eindslag, instelbaar	•		•	•	•
Sluitvertraging, instelbaar					
Sluitsnelheid, instelbaar	•		•	•	•
Mechanische vastzetting [3]			•		
Elektrohydraulische vastzetting				•	•
Elektrische vastzetting voor vrijloop					
Ingebouwde rookmeldcentrale					•
Ingebouwde sluitvolgorderegeling			•	•	•
Vrijloopfunctie					
Bladzijde	**74**		**57**	**64**	**70**

Techniek – Deurdranger GEZE TS 4000

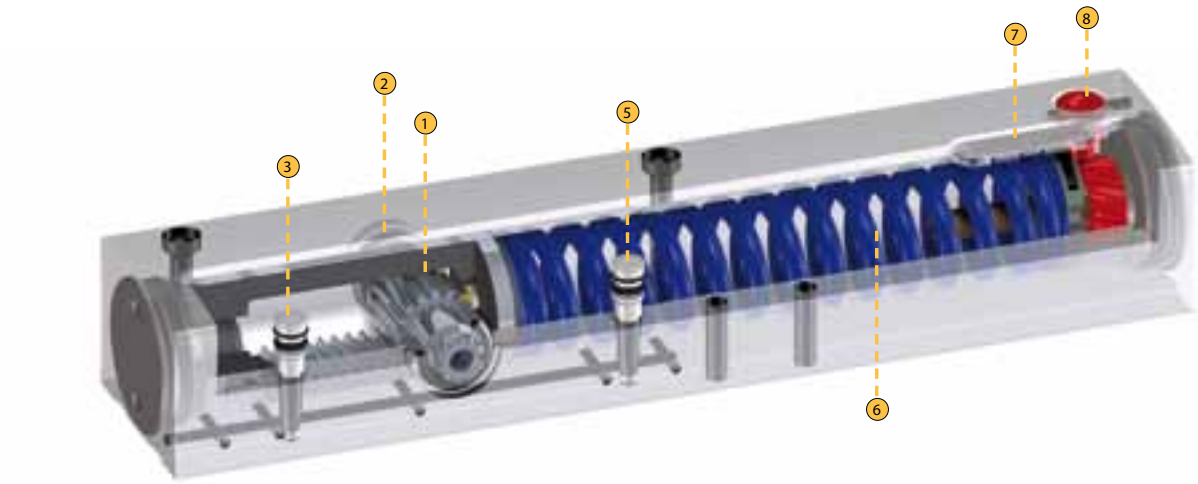

Toelichting:

1. asvertanding
2. naaldlager
3. instelling sluitsnelheid
4. instelling eindslag
5. instelling openingsdemping
6. veer
7. sluitkrachtindicator
8. instelling sluitkracht

Techniek – Deurdranger GEZE TS 2000 NV BC

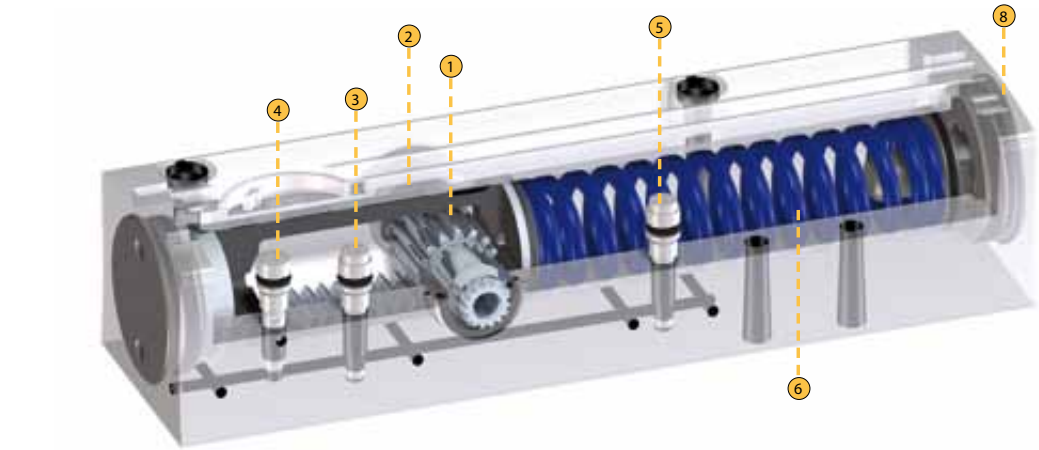

Algemene productinformatie
GEZE deurdrangers met schaararm

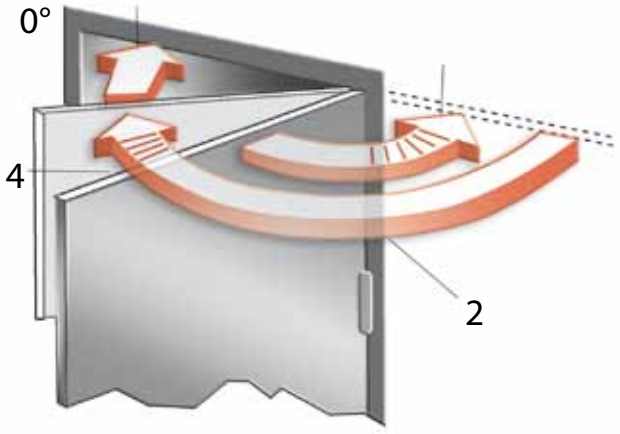

1) **Openingsdemping**
Instelbare demping, een met grote kracht openzwaaiende deur wordt vanaf ongeveer 80 °opgevangen en beschermd de deur en de wand tegen beschadiging.

2) **Sluitsnelheid**
De snelheid waarmee de deur sluit is traploos instelbaar.

3) **Eindslag**
Vlak voordat de deur gesloten wordt krijgt deze een versnelling om weerstanden zoals bijv. luchtweerstand te overwinnen.

4) **Sluitvertraging**
De sluitsnelheid van de deur wordt "vertraagt", hierdoor kunnen personen makkelijker passeren met bijv. wagentjes, bedden, rollators etc.

GEZE deurdranger – zwaarte kan worden ingesteld:

Volgens de normen dient de zwaarte van de deurdranger (sluitkracht) aan de deurbreedte te worden aangepast. Indien bouwtechnische (deurhoogte, deurgewicht) en/of plaatselijke omstandigheden (invloed van de wind) dit noodzakelijk maken, moet een grotere zwaarte worden ingesteld.

De GEZE TS 4000 biedt in één deurdranger meerdere zwaartes, die met een instelschroef kunnen worden ingesteld. De gekozen zwaarte kan worden afgelezen op de sluitkrachtindicator.

Zwaarte deurdranger	Deurbreedte (mm)
Zwaarte 1 volgens EN	tot 750
Zwaarte 2 volgens EN	over 750 tot 850
Zwaarte 3 volgens EN	over 850 tot 950
Zwaarte 4 volgens EN	over 950 tot 1100
Zwaarte 5 volgens EN	over 1100 tot 1250
Zwaarte 6 volgens EN	over 1250 tot 1400
Zwaarte 7 volgens EN	over 1400 tot 1600

Montage aan de niet-scharnierzijde:

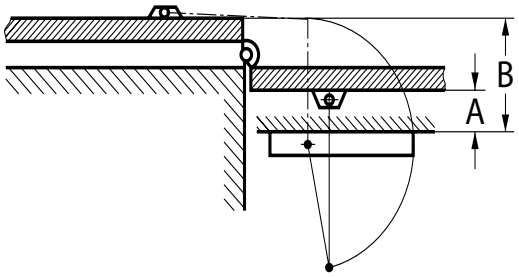

Maat A = kozijndiepte
Maat B = kozijndiepte +2 deurdikte
+2 draaipuntafstand

Een deuropening tot 180° is alleen mogelijk als
maat A = 70 mm en
maat B = 200 mm
niet worden overschreden.

GEZE SYSTEEM TS 4000 / TS 2000 / TS 1500/ TS 1000 C

GEZE TS 1000 C

Opbouwdeurdranger met schaararm voor enkele deuren, deurbreedte tot 950 mm

De opbouwdeurdranger TS 1000 C is toepasbaar voor enkele deuren tot 950 mm deurbreedte. De sluitsnelheid en de hydraulische eindslag zijn instelbaar. Variabele sluitkracht in twee zwaartes door eenvoudig omdraaien van het kozijnvoetje van de schaararm: sluitkracht “licht” voor een deurbreedte tot 850 mm (zwaarte 2 volgens EN 1154) en sluitkracht “zwaar” voor een deurbreedte tot 950 mm (zwaarte 3 volgens EN 1154) . De deurdranger is tevens met montageplaat leverbaar en is geschikt voor rechts en links draaiende aanslagdeuren.

Speciale uitvoering:

- GEZE TS 1000 C met vastzetarm,
  traploos instelbare vastzethoek tussen 70° en 150°

GEZE TS 1000 C

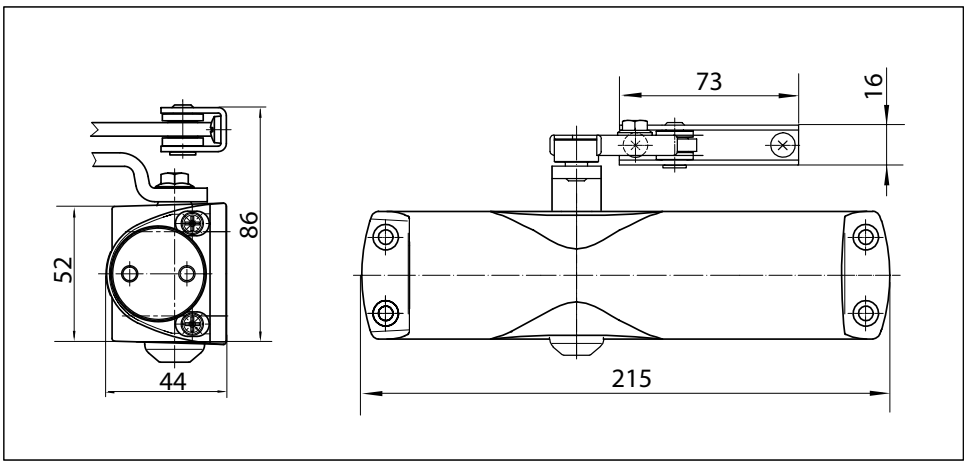

Toepassingen

- Voor binnendeuren
- Voor enkelwerkende deuren, deurbreedte tot 950 mm
- Kan zonder wijziging op rechts- en linksdraaiende deuren worden toegepast
- Standaardmontage op de deur/scharnierzijde, kopmontage/niet-scharnierzijde mogelijk

Technische gegevens deurdranger

Productkenmerken	**Deurdranger GEZE TS 1000 C**
Sluitkracht volgens EN1154	2 / 3
Deurbreedte tot	950 mm
Uitvoering DIN-L en DIN-R gelijk	●
Product gekeurd volgens	deurdranger gekeurd volgens EN1154
Lengte	215 mm
Diepte	44 mm
Hoogte	52 mm

Functies	
Sluitkracht instelbaar	via montage
Sluitsnelheid instelbaar	●
Eindslag instelbaar	via ventiel
Openingsdemping geïntegreerd	○
Positie instelling sluitkracht	montagepositie

● = ja
○ = nee

Montage op de deur/scharnierzijde TS 1000 C

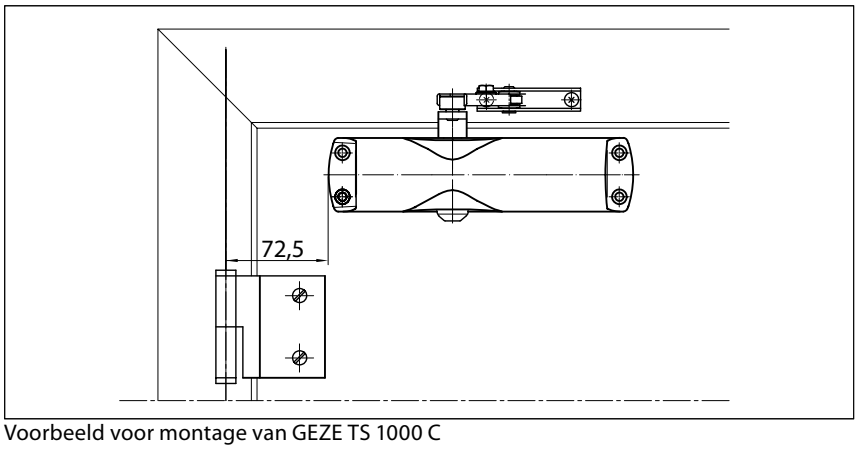

Voorbeeld voor montage van GEZE TS 1000 C

Directe montage

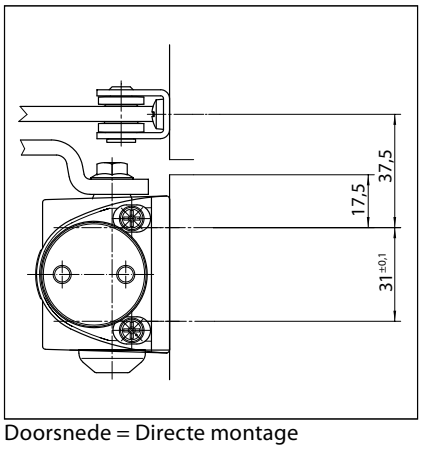

Doorsnede = Directe montage

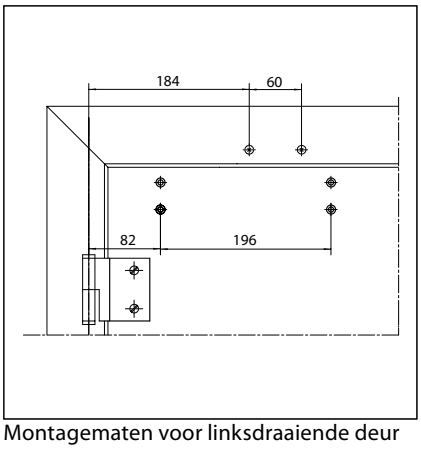

Montagematen voor linksdraaiende deur

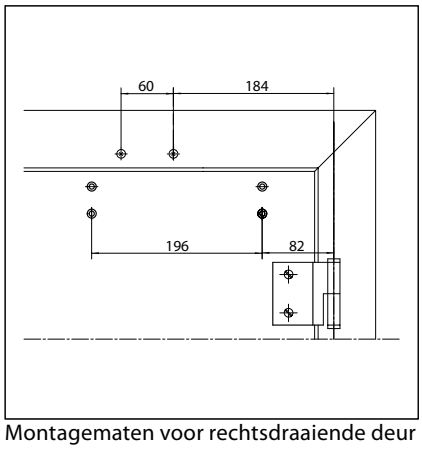

Montagematen voor rechtsdraaiende deur

GEZE SYSTEEM TS 4000 / TS 2000 / TS 1500/ TS 1000 C

Montage met montageplaat

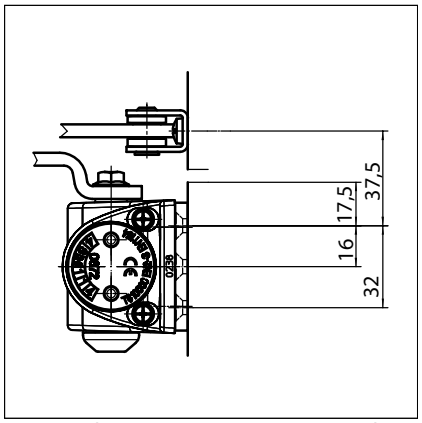

Doorsnede = Montage met montageplaat

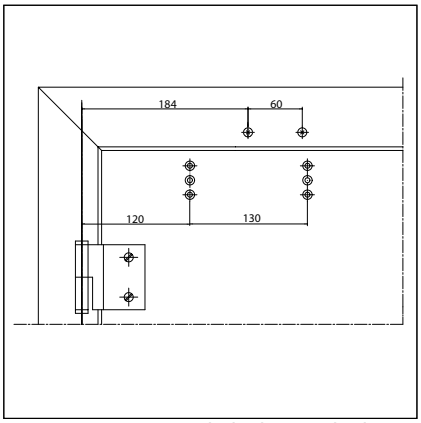

Montagematen voor linksdraaiende deur

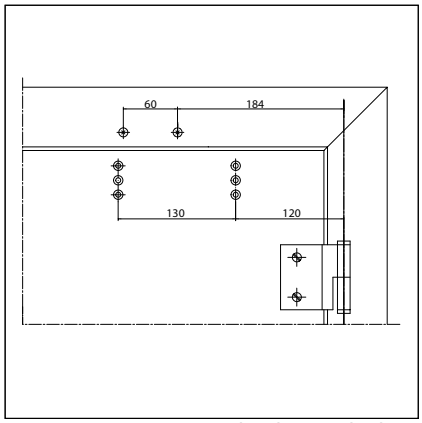

Montagematen voor rechtsdraaiende deur

GEZE TS 1000 C - Bestelinformatie

Omschrijving	Uitvoering	Art.nr.
GEZE TS 1000 C deurdranger zwaarte EN 2/3 (zonder schaararm)	zilverkleurig	114303
	donkerbrons	114304
	wit RAL 9016	114305
	zwart RAL 9005	114306
	messingkleurig	114307
	RAL-kleur [1)]	114308
GEZE TS 1000 C compleet pakket zwaarte EN 2/3, met vastzetarm	zilverkleurig	101771
	donkerbrons	101772
	wit RAL 9016	101773
	zwart RAL 9005	101774
	messingkleurig	101777
	RAL-kleur	101776
GEZE TS 1000 C compleet pakket zwaarte EN 2/3, met standaard schaararm	zilverkleurig	101765
	donkerbrons	101766
	wit RAL 9016	101767
	zwart RAL 9005	101768
	messingkleurig	101770
	RAL-kleur	101769
Schaararm TS 1500/1000C met mechanische vastzetting	zilverkleurig	101815
	donkerbrons	101816
	wit RAL 9016	101817
	RAL-kleur [1)]	101818
Schaararm TS 1500/1000C standaard	zilverkleurig	101878
	donkerbrons	101879
	wit RAL 9016	101881
	RAL-kleur [1)]	101882
Montagemateriaal		
Montageplaat voor deurdranger TS 1000 C	zilverkleurig	072019
	donkerbrons	072020
	wit RAL 9016	072021
	zwart RAL 9005	072022

1) Toeslag voor speciale RAL-kleuren zie algemene informatie in de prijslijst

GEZE TS 1500

Opbouwdeurdranger met schaararm voor enkele deuren, deurbreedte tot 1100 mm

De opbouwdeurdranger TS 1500 is toepasbaar voor enkele deuren tot 1100 mm deurbreedte. De sluitsnelheid en de hydraulische eindslag zijn instelbaar. Variabele sluitkracht in twee zwaartes door eenvoudig omdraaien van het kozijnvoetje van de schaararm: sluitkracht “licht” voor een deurbreedte tot 950 mm (zwaarte 3 volgens EN 1154) en sluitkracht “zwaar” voor een deurbreedte tot 1100 mm (zwaarte 4 volgens EN 1154) . De deurdranger is tevens met montageplaat leverbaar en is geschikt voor rechts en links draaiende aanslagdeuren.

Speciale uitvoering:

- GEZE TS 1500 met vastzetarm,
  traploos instelbare vastzethoek tussen 70° en 150°

GEZE TS 1500

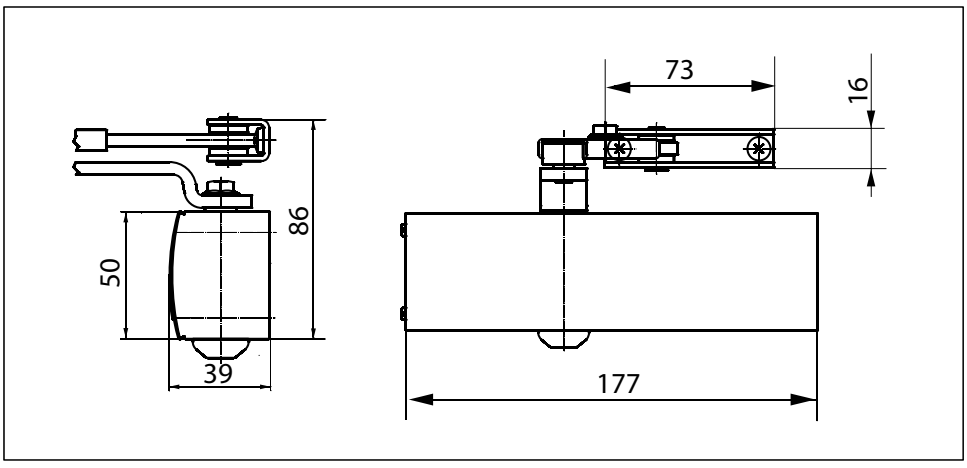

Toepassingen

- Voor binnendeuren
- Voor enkelwerkende deuren, deurbreedte tot 1100 mm
- Kan zonder wijziging op rechts- en linksdraaiende deuren worden toegepast
- Standaardmontage op de deur/scharnierzijde, kopmontage/niet-scharnierzijde mogelijk

GEZE SYSTEEM TS 4000 / TS 2000 / TS 1500/ TS 1000 C

Technische gegevens deurdranger

Productkenmerken	**Deurdranger GEZE TS 1500**
Sluitkracht volgens EN1154	3 / 4
Deurbreedte tot	1100 mm
Uitvoering DIN-L en DIN-R gelijk	●
Product gekeurd volgens	deurdranger gekeurd volgens EN1154
Lengte	177 mm
Diepte	39 mm
Hoogte	50 mm

Functies	
Sluitkracht instelbaar	via montage
Sluitsnelheid instelbaar	●
Eindslag instelbaar	via ventiel
Openingsdemping geïntegreerd	○
Positie instelling sluitkracht	montagepositie

● = ja
○ = nee

Montage op de deur/scharnierzijde TS 1500

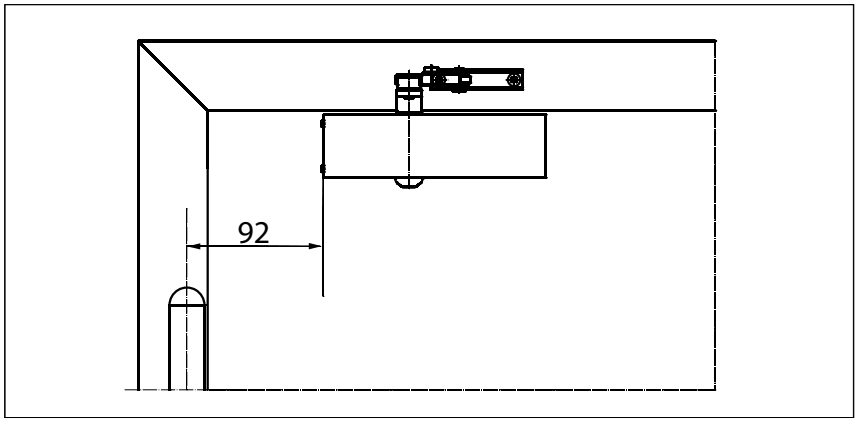

Voorbeeld voor montage van GEZE TS 1500

Directe montage

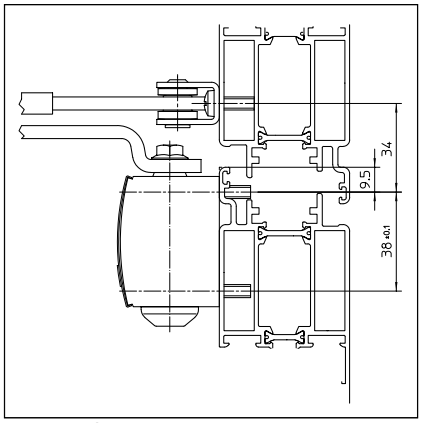

Doorsnede = Directe montage

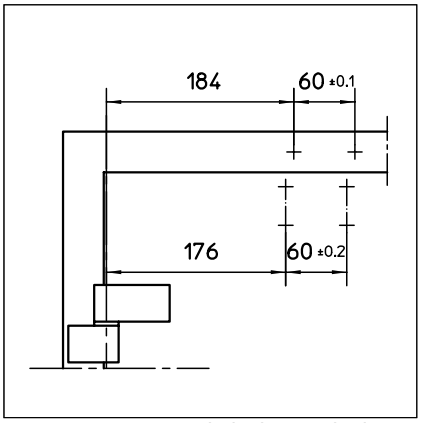

Montagematen voor linksdraaiende deur

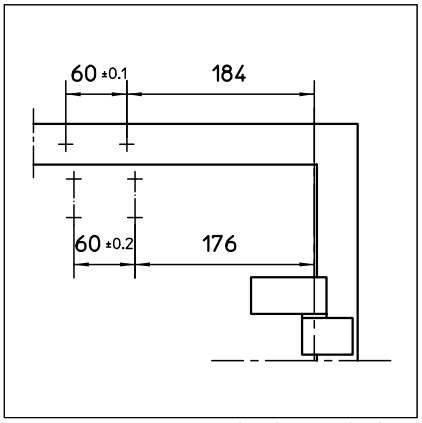

Montagematen voor rechtsdraaiende deur

Montage met montageplaat

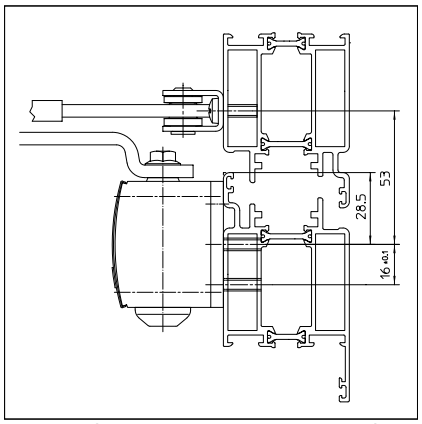

Doorsnede = Montage met montageplaat

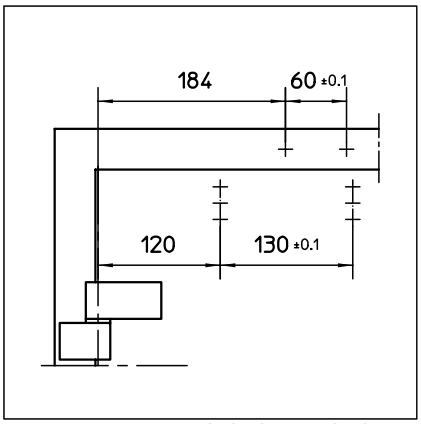

Montagematen voor linksdraaiende deur

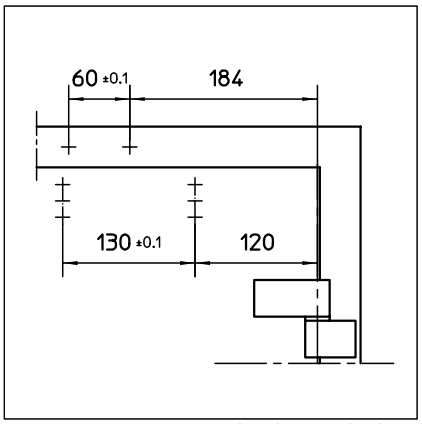

Montagematen voor rechtsdraaiende deur

GEZE TS 1500 - Bestelinformatie

Omschrijving	Uitvoering	Art.nr.
GEZE TS 1500 deurdranger zwaarte EN 3/4 (zonder schaararm)	zilverkleurig	101792
	donkerbrons	101793
	wit RAL 9016	101794
	RAL-kleur [1]	101875
Schaararm TS 1500/1000 C met mechanische vastzetting	zilverkleurig	101815
	donkerbrons	101816
	wit RAL 9016	101817
	RAL-kleur [1]	101818
Schaararm TS 1500/1000 C standaard	zilverkleurig	101878
	donkerbrons	101879
	wit RAL 9016	101881
	RAL-kleur [1]	101882
Montagemateriaal		
Montageplaat voor deurdranger TS 1500	zilverkleurig	029682
	donkerbrons	029683
	wit RAL 9016	029685
	RAL-kleur [1]	029686
Accessoires		
Afdekkap voor deurdranger TS 1500, alleen voor montage op de deur	zilverkleurig	080147
	donkerbrons	080148
	wit RAL 9016	080149
	RAL-kleur	080150

1) Toeslag voor speciale RAL-kleuren zie algemene informatie in de prijslijst

GEZE TS 2000 NV

Opbouwdeurdranger met schaararm voor enkele deuren, deurbreedte tot 1100 mm

De opbouwdeurdranger TS 2000 NV is toepasbaar voor rechts- en linksdraaiende rook- en brandwerende aanslagdeuren tot 1100 mm deurbreedte. De sluitkracht volgens EN 1154, zwaarte 2-4 is traploos instelbaar. De instelling bevindt zich aan de zijkant. De sluitsnelheid en de eindslag zijn aan de voorzijde instelbaar

Speciale uitvoering:

- GEZE TS 2000 NV BC
  met aan de voorzijde instelbaar hydraulische openingsdemping
- GEZE TS 2000 NV / NV BC met vastzetarm
  met instelbare vastzethoek tussen 70° en 150°

GEZE TS 2000 NV

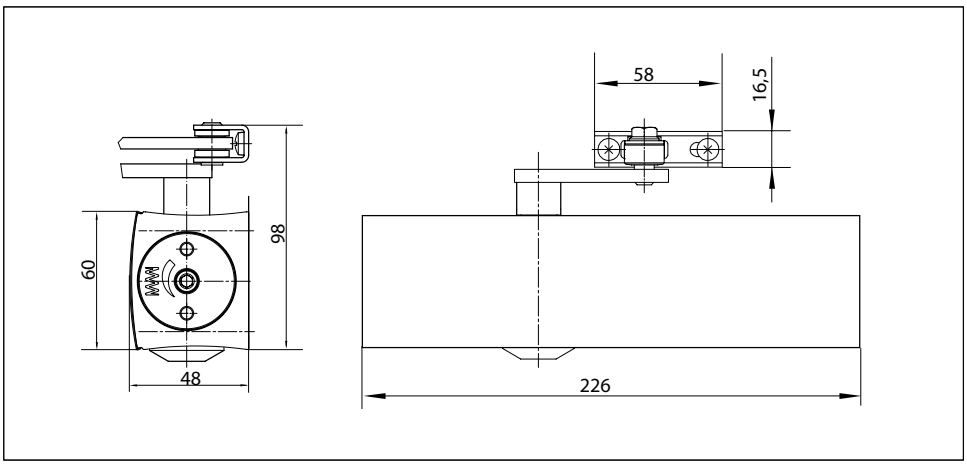

Toepassingen

- Voor enkelwerkende deuren, deurbreedte tot 1100 mm
- Kan zonder wijziging op rechts- en linksdraaiende deuren worden toegepast
- Voor brand- en rookwerende deuren
- Standaardmontage op de deur/scharnierzijde, kopmontage/niet-scharnierzijde mogelijk
- Parallelarm montage op de deur/niet-scharnierzijde mogelijk

GEZE SYSTEEM TS 4000 / TS 2000 / TS 1500/ TS 1000 C

Technische gegevens deurdranger

Productkenmerken	**Deurdranger GEZE TS 2000 NV**	**Deurdranger GEZE TS 2000 NV BC**
Sluitkracht volgens EN1154	2 - 4	
Deurbreedte tot	1100 mm	
Uitvoering DIN-L en DIN-R gelijk	●	●
Product gekeurd volgens	deurdranger gekeurd volgens EN1154	
Voor brand- en rookwerende deuren	●	●
Montageplaat, gatenpatroon volgens EN1154 bijlage	●	●
Lengte	226 mm	
Diepte	48 mm	
Hoogte	60 mm	

Functies		
Sluitkracht instelbaar	traploos	
Sluitsnelheid instelbaar	●	●
Eindslag instelbaar	via ventiel	
Openingsdemping geïntegreerd	○	hydraulisch instelbaar
Positie instelling sluitkracht	aan de kant	
Temperatuurongevoelige ventielen	●	●

● = ja
○ = nee

Montage op de deur/scharnierzijde TS 2000 NV/NV BC

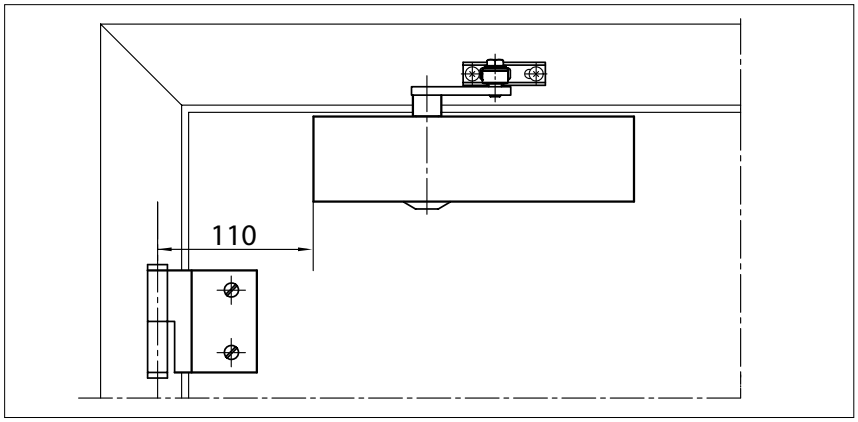

Voorbeeld voor montage van GEZE TS 2000 NV/NV BC

Directe montage

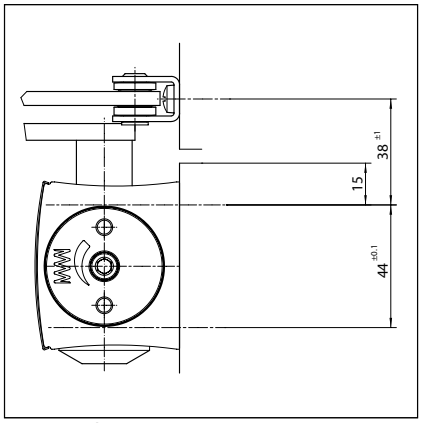

Doorsnede = Directe montage

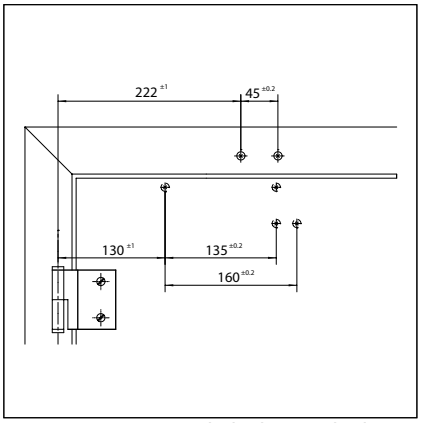

Montagematen voor linksdraaiende deur

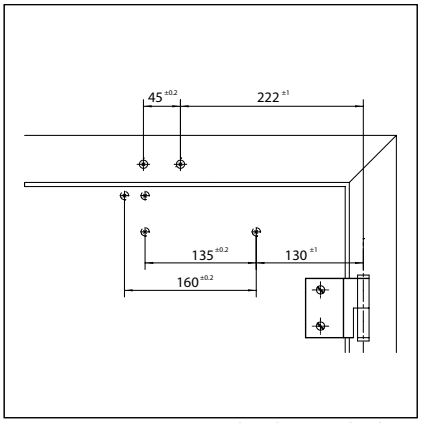

Montagematen voor rechtsdraaiende deur

Montage met montageplaat

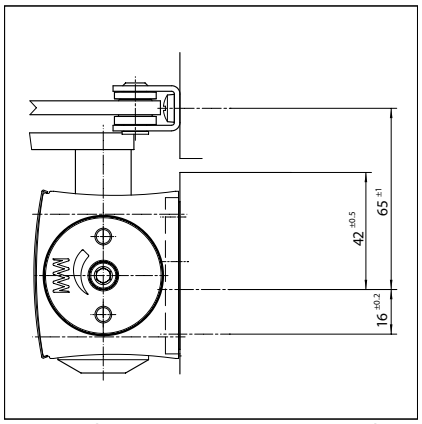

Doorsnede = Montage met montageplaat

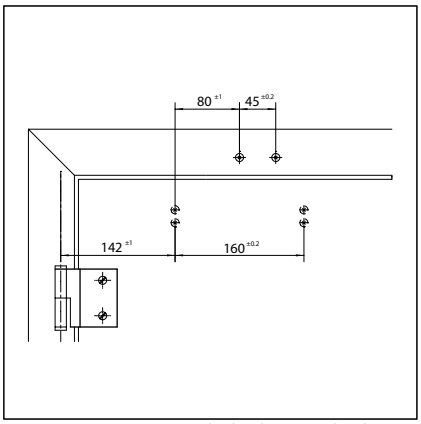

Montagematen voor linksdraaiende deur

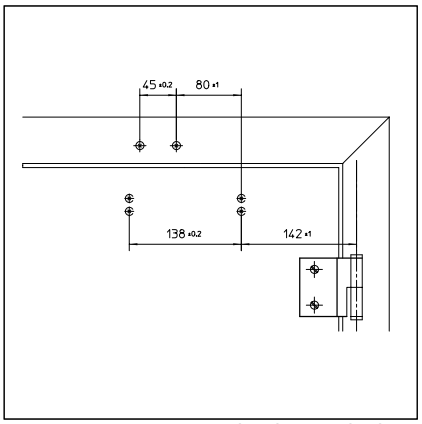

Montagematen voor rechtsdraaiende deur

Kopmontage/niet-scharnierzijde TS 2000 NV/NV BC

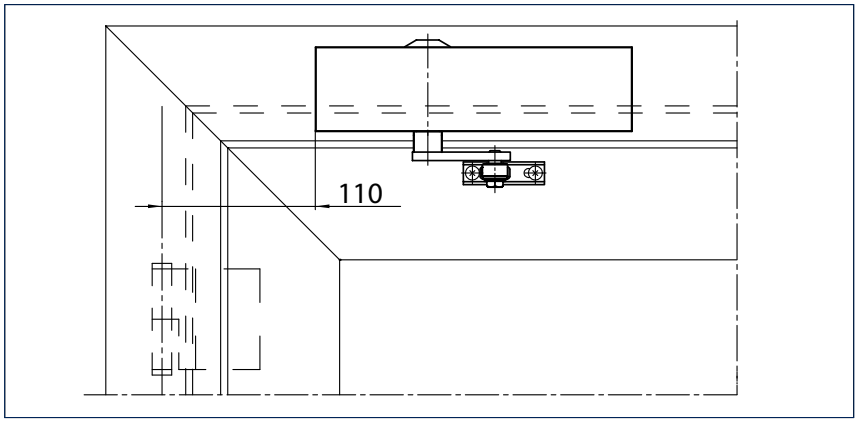

Voorbeeld voor montage van GEZE TS 2000 NV/NV BC

Directe montage

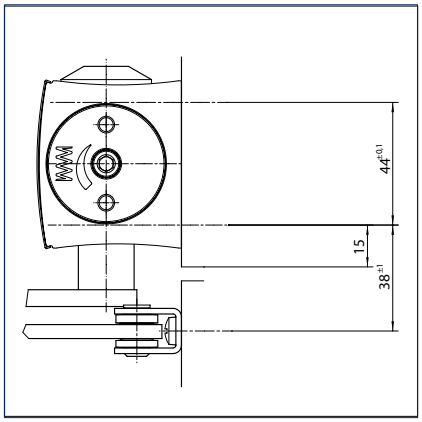

Doorsnede = Directe montage

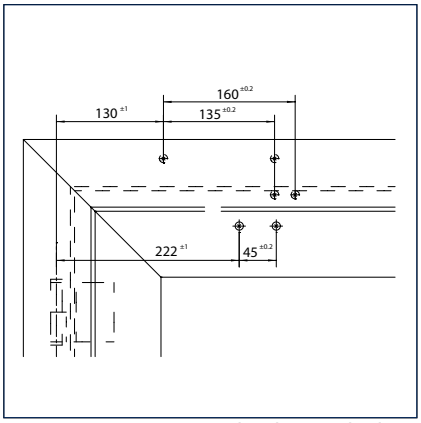

Montagematen voor rechtsdraaiende deur

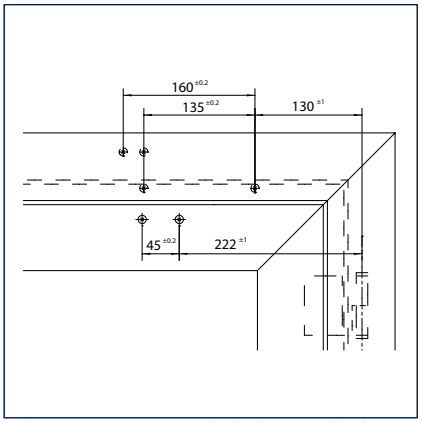

Montagematen voor linksdraaiende deur

Montage met montageplaat

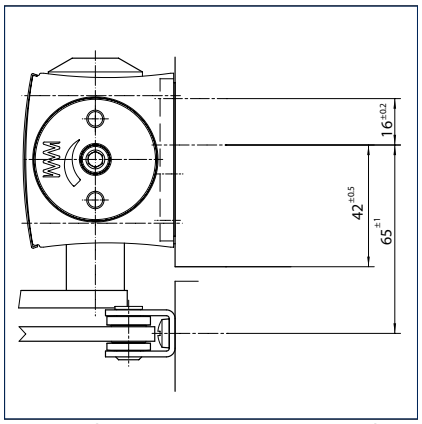

Doorsnede = Montage met montageplaat

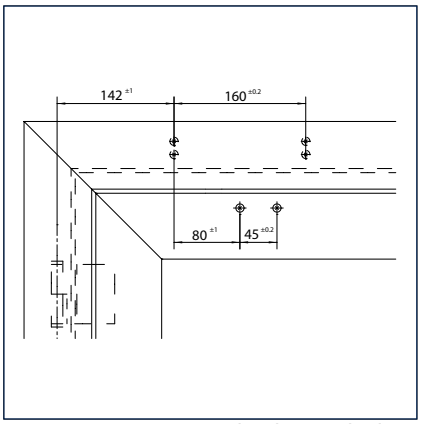

Montagematen voor rechtsdraaiende deur

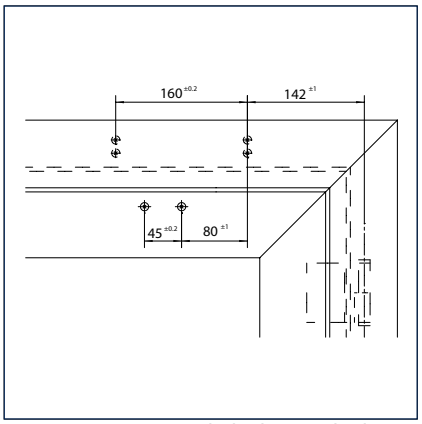

Montagematen voor linksdraaiende deur

GEZE TS 2000 NV - Bestelinformatie

Omschrijving		Uitvoering	Art.nr.
GEZE TS 2000 NV deurdranger zwaarte EN 2-4 (zonder schaararm)		zilverkleurig	128885
		donkerbrons	128886
		wit RAL 9016	128887
		RAL-kleur [2]	128888
GEZE TS 2000 NV BC deurdranger zwaarte EN 2-4 met openingsdemping (zonder schaararm)		zilverkleurig	124944
		donkerbrons	124945
		wit RAL 9016	124946
		RAL-kleur [2]	124947
Vastzetarm TS 4000/2000 niet uitschakelbaar		zilverkleurig	102454
		donkerbrons	102455
		wit RAL 9016	102456
		RAL-kleur [2]	102457
Vastzetarm TS 4000/2000 in- en uitschakelbaar		zilverkleurig	102445
		donkerbrons	102446
		wit RAL 9016	102447
		RAL-kleur [2]	102448
Verlengde schaararm TS 4000/2000 voor kopmontage bij een dagkant van het kozijn 70-170 mm		zilverkleurig	102431
		donkerbrons	102432
		wit RAL 9016	102433
		RAL-kleur [2]	102434
Standaard schaararm TS 4000/2000		zilverkleurig	102421
		donkerbrons	102422
		wit RAL 9016	102423
		rvs-kleurig [1]	102426
		RAL-kleur [2]	102425
Montagemateriaal			
Asverlengingen voor TS 4000/ TS 2000 met stervertanding, lengte:	10 mm	verzinkt	103548
	10 mm	zwart	103677
	15 mm	verzinkt	103549
	15 mm	zwart	103678
	20 mm	verzinkt	103550
	20 mm	zwart	103679
Boormal voor deurdranger TS 5000/4000/3000/2000			053134
Klemplaat voor deurdranger TS 3000/TS 2000 NV voor montage aan glazen deuren		zilverkleurig	014835
		donkerbrons	014836
		wit RAL 9016	014843
		RAL-kleur [2]	014845
Montage- met contraplaat voor deurdranger TS 3000/TS 2000 NV voor montage aan glazen deuren		zilverkleurig	090259
Montageplaat voor TS 4000/2000 schaararm voor montage op smalle kozijnen		zilverkleurig	057109
		RAL-kleur [2]	082506
Hoekplaat voor deurdranger TS 4000/2000 voor montage van parallelarm		zilverkleurig	053318
		donkerbrons	053319
		RAL-kleur [2]	027460
Montageplaat voor deurdranger TS 2000 NV voor montage aan toogdeuren, tooghoogte max. 130 mm		zilverkleurig	127434
		RAL-kleur [2]	127435
Montageplaat voor deurdranger TS 2000 NV en NV BC gatenpatroon volgens DIN EN 1154 bijlage 1			126234
Hoekmontageplaat voor deurdranger TS 2000 NV voor kopmontage aan de niet-scharnierzijde		zilverkleurig	127432
Accessoires			
Afdekkap voor deurdranger TS 3000/ TS 2000, alleen geschikt voor montage op de deur		zilverkleurig	013487
		donkerbrons	014849
		wit RAL 9016	014855
		messing	072770
		rvs	072769
		RAL-kleur [2]	014856

1) Alleen voor droge ruimtes geschikt

2) Toeslag voor speciale RAL-kleuren zie algemene informatie in de prijslijst

GEZE SYSTEEM TS 4000 / TS 2000 / TS 1500/ TS 1000 C

GEZE TS 2000 V

Opbouwdeurdranger met schaararm voor enkele deuren, deurbreedte tot 1250 mm

De opbouwdeurdranger TS 2000 V is toepasbaar voor enkelwerkende deuren tot 1250 mm deurbreedte. De sluitkracht is variabel volgens EN 1154, zwaarte 2/4/5 (door verplaatsing drangerhuis over montagepatroon). De sluitsnelheid is eenvoudig aan de voorzijde instelbaar. De eindslag instelling wordt via de schaararm ingesteld. De deurdranger is tevens met montageplaat leverbaar en is geschikt voor rechts- en linksdraaiende deuren

Speciale uitvoering:

- GEZE TS 2000 V BC
  met hydraulische eindslag aan de voorzijde instelbaar en vaste openingsdemping
- GEZE TS 2000 V met vastzetarm
  met instelbare vastzethoek tussen 70° en 150°

GEZE TS 2000 V

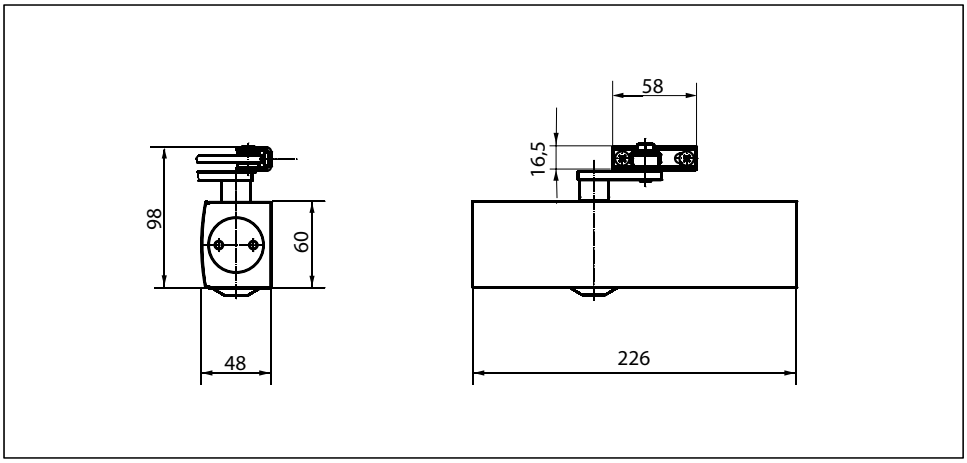

Toepassingen

- Voor enkelwerkende deuren, deurbreedte tot 1250 mm
- Kan zonder wijziging op rechts- en linksdraaiende deuren worden toegepast
- Standaardmontage op de deur/scharnierzijde, kopmontage/niet-scharnierzijde mogelijk
- Parallelarm montage op de deur/niet-scharnierzijde mogelijk

Technische gegevens deurdranger

Productkenmerken	**Deurdranger GEZE TS 2000 V**	**Deurdranger GEZE TS 2000 VBC**
Sluitkracht volgens EN1154	2 / 4 / 5	
Deurbreedte tot	1250 mm	
Uitvoering DIN-L en DIN-R gelijk	●	●
Product gekeurd volgens	deurdranger gekeurd volgens EN1154	
Lengte	226 mm	
Diepte	48 mm	
Hoogte	60 mm	

Functies		
Sluitkracht instelbaar	via montage	
Sluitsnelheid instelbaar	●	●
Eindslag instelbaar	via schaararm	via ventiel
Openingsdemping geïntegreerd	○	hydraulisch vaste
Positie instelling sluitkracht	montagepositie	
Temperatuurongevoelige ventielen	●	●

● = ja
○ = nee

Montage op de deur/scharnierzijde TS 2000 V/V BC

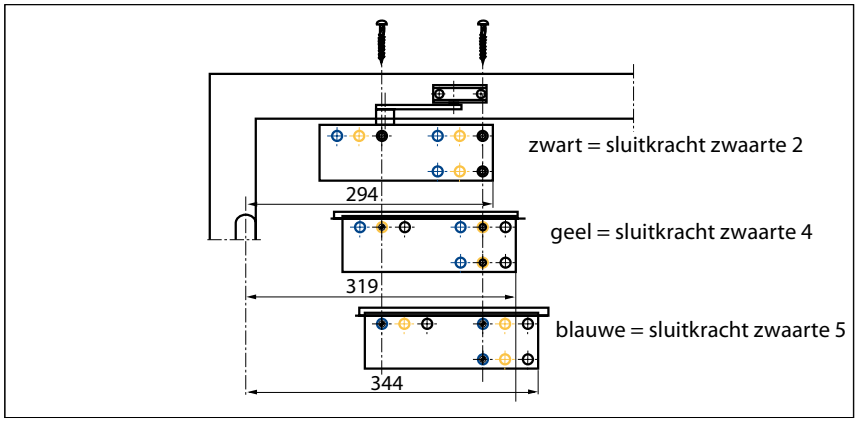

Voorbeeld voor montage van GEZE TS 2000 V/V BC (sluitkracht zwaarte EN 2/4/5)

Directe montage

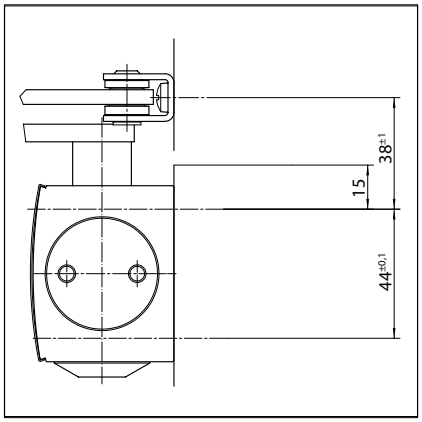

Doorsnede = Directe montage

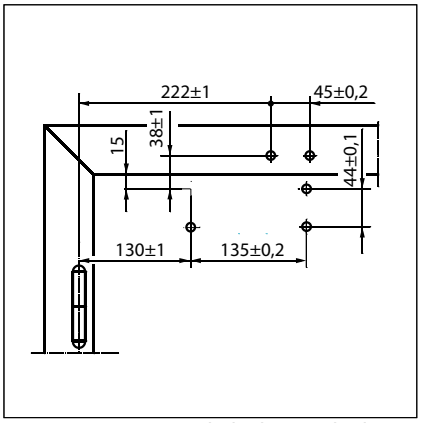

Montagematen voor linksdraaiende deur

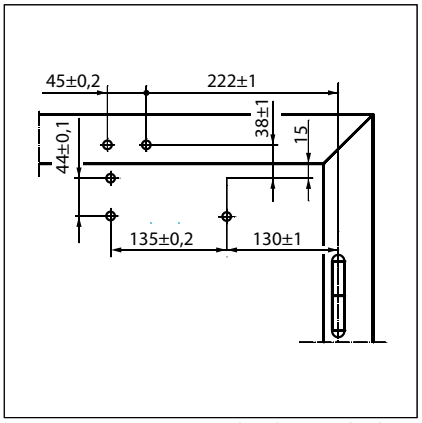

Montagematen voor rechtsdraaiende deur

Montage met montageplaat

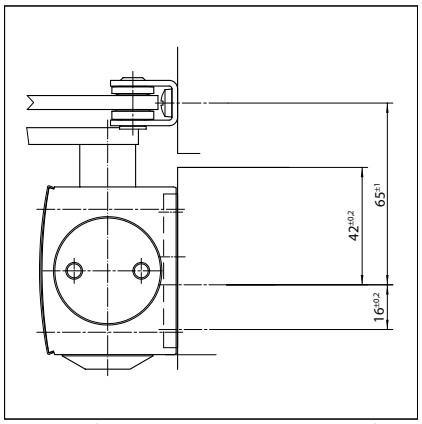

Doorsnede = Montage met montageplaat

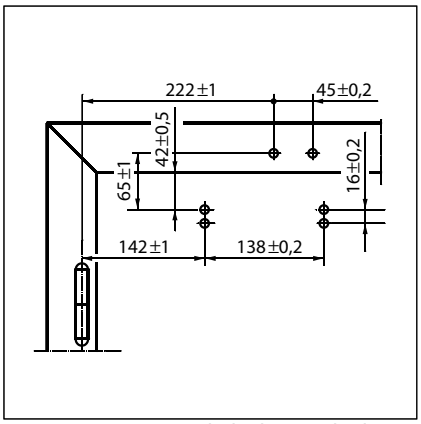

Montagematen voor linksdraaiende deur

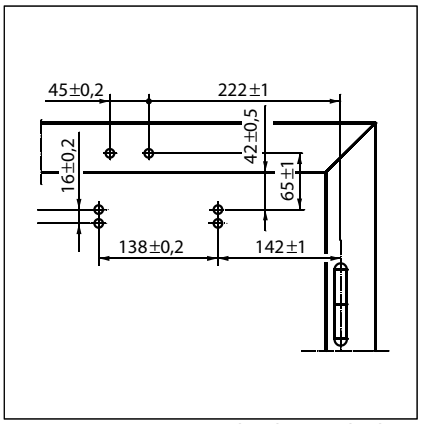

Montagematen voor rechtsdraaiende deur

GEZE TS 2000 V - Bestelinformatie

Omschrijving		Uitvoering	Art.nr.
GEZE TS 2000 V deurdranger zwaarte EN 2/4/5 (zonder schaararm)		zilverkleurig	103386
		donkerbrons	103387
		wit RAL 9016	103388
		RAL-kleur [2]	103389
GEZE TS 2000 VBC deurdranger zwaarte EN 2/4/5 met openingsdemping (zonder schaararm)		zilverkleurig	103392
		donkerbrons	103393
		wit RAL 9016	103394
		RAL-kleur [2]	103406
Vastzetarm TS 4000/2000 niet uitschakelbaar		zilverkleurig	102454
		donkerbrons	102455
		wit RAL 9016	102456
		RAL-kleur [2]	102457
Vastzetarm TS 4000/2000 in- en uitschakelbaar		zilverkleurig	102445
		donkerbrons	102446
		wit RAL 9016	102447
		RAL-kleur [2]	102448
Verlengde schaararm TS 4000/2000 voor kopmontage bij een dagkant van het kozijn 70-170 mm		zilverkleurig	102431
		donkerbrons	102432
		wit RAL 9016	102433
		RAL-kleur [2]	102434
Standaard schaararm TS 4000/2000		zilverkleurig	102421
		donkerbrons	102422
		wit RAL 9016	102423
		rvs-kleurig [1]	102426
		RAL-kleur [2]	102425
Montagemateriaal			
Asverlengingen voor TS 4000/ TS 2000 met stervertanding, lengte:	10 mm	verzinkt	103548
	10 mm	zwart	103677
	15 mm	verzinkt	103549
	15 mm	zwart	103678
	20 mm	verzinkt	103550
	20 mm	zwart	103679
Boormal voor deurdranger TS 5000/4000/3000/2000			053134
Klemplaat voor deurdranger TS 2000 V voor montage aan glazen deuren		zilverkleurig	055773
		donkerbrons	055774
		RAL-kleur	009499
		RAL-kleur [2]	009500
Montageplaat voor TS 4000/2000 schaararm voor montage op smalle kozijnen		zilverkleurig	057109
		RAL-kleur [2]	082506
Montageplaat voor TS 4000/2000 schaararm voor montage van parallelarm		zilverkleurig	053318
		donkerbrons	053319
		RAL-kleur [2]	027460
Montageplaat voor deurdranger TS 2000 V voor montage aan toogdeuren, tooghoogte max. 130 mm		zilverkleurig	059044
		donkerbrons	059045
Montageplaat voor deurdranger TS 2000 V			055756
Hoekmontageplaat voor deurdranger TS 2000 V voor kopmontage aan de niet-scharnierzijde		zilverkleurig	055766
		donkerbrons	055767
		RAL-kleur [2]	104450
Accessoires			
Afdekkap voor deurdranger TS 3000/ TS 2000, alleen geschikt voor montage op de deur		zilverkleurig	013487
		donkerbrons	014849
		wit RAL 9016	014855
		messing	072770
		rvs	072769
		RAL-kleur [2]	014856

1) Alleen voor droge ruimtes geschikt

2) Toeslag voor speciale RAL-kleuren zie algemene informatie in de prijslijst

GEZE SYSTEEM TS 4000 / TS 2000 / TS 1500/ TS 1000 C

GEZE TS 4000 zwaarte EN 1-6

Opbouwdeurdranger met schaararm voor enkele deuren, deurbreedte tot 1400 mm

De opbouwdeurdranger TS 4000 zwaarte 1-6 is toepasbaar voor rook- en brandwerende rechts en linksdraaiende aanslagdeuren tot 1400 mm deurbreedte. De sluitkracht, zwaarte 1-6 is volgens EN 1154 traploos aan de voorzijde instelbaar en dankzij de optische zwaarteaanduiding eenvoudig te controleren. De openingsdemping en de thermostabile sluitsnelheid is eveneens vanaf de voorzijde instelbaar, de eindslag wordt ingesteld via de schaararm. De deurdranger is met een veiligheidsventiel in open- en sluitrichting uitgerust.

Speciale uitvoering:

- GEZE TS 4000 met vastzetarm
  vastzethoek tot 150° (voor rook- en brandwerende deuren niet toegestaan)
- GEZE TS 4000 S met sluitvertraging (tot 30 s) aan de voorzijde instelbaar
  (sluitvertraging bij kopmontage aan de niet-scharnierzijde niet effectief)
- GEZE deurdranger TS 4000 uitvoering voor natte ruimte
  Zoals de TS 4000, echter met speciale vernikkelde drangeras, lagerafdichting en RVS-schroeven voor agressieve omgevingen.

GEZE TS 4000

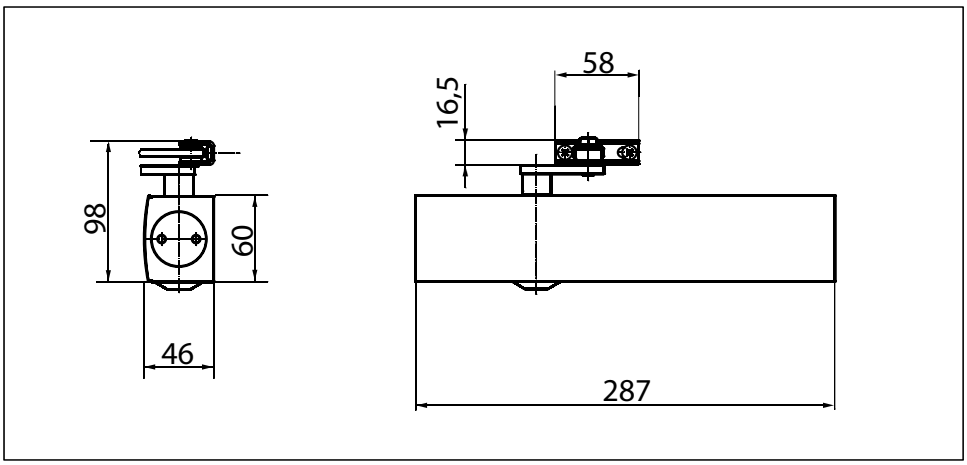

Toepassingen

- Voor enkelwerkende deuren, deurbreedte tot 1400 mm
- Kan zonder wijziging op rechts- en linksdraaiende deuren worden toegepast
- Voor brand- en rookwerende deuren
- Standaardmontage op de deur/scharnierzijde, kopmontage/niet-scharnierzijde mogelijk
- Parallelarm montage op de deur/niet-scharnierzijde mogelijk

Technische gegevens deurdranger

Productkenmerken	**Deurdranger GEZE TS 4000**	**Deurdranger GEZE TS 4000 S**
Sluitkracht volgens EN1154	1 - 6	
Deurbreedte tot	1400 mm	
Uitvoering DIN-L en DIN-R gelijk	●	●
Product gekeurd volgens	deurdranger gekeurd volgens EN1154	
Voor brand- en rookwerende deuren	●	●
Montageplaat, gatenpatroon volgens EN1154 bijlage	●	●
Lengte	287 mm	
Diepte	46 mm	
Hoogte	60 mm	

Functies		
Sluitkracht instelbaar	traploos	
Sluitsnelheid instelbaar	●	●
Eindslag instelbaar	via schaararm	via ventiel
Openingsdemping geïntegreerd	hydraulisch instelbaar	
Sluitvertraging geïntegreerd		●
Positie instelling sluitkracht	aan de voorzijde	
Optische zwaarte-indicatie	●	●
Veiligheidsventiel tegen vandalisme	●	●
Temperatuurongevoelige ventielen	●	●

● = ja
○ = nee

Montage op de deur/scharnierzijde TS 4000

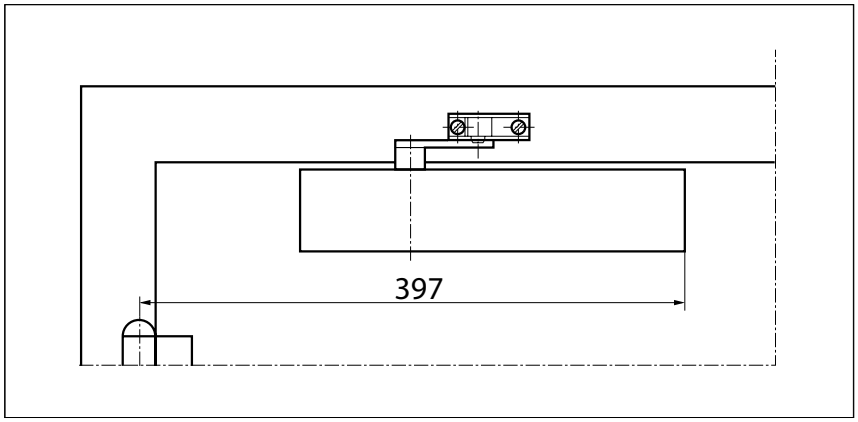

Voorbeeld voor montage van GEZE TS 4000 1-6, TS 4000 S, TS 4000 in natte ruimtes

Directe montage

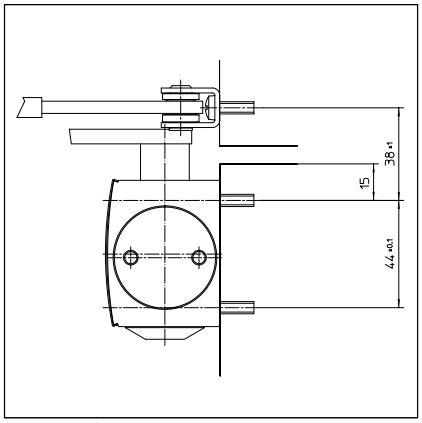

Doorsnede = Directe montage

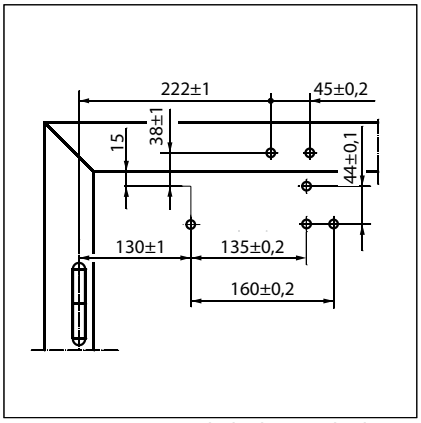

Montagematen voor linksdraaiende deur

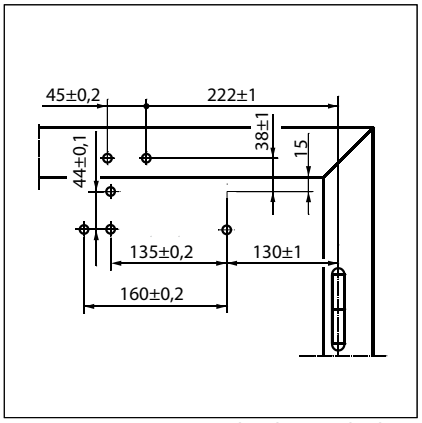

Montagematen voor rechtsdraaiende deur

Montage met montageplaat

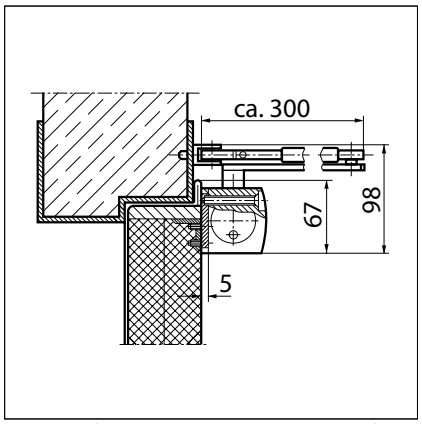

Doorsnede = Montage met montageplaat

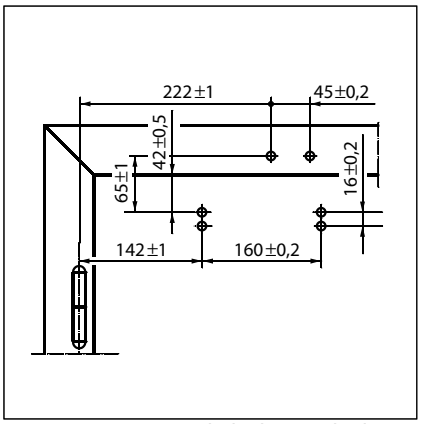

Montagematen voor linksdraaiende deur

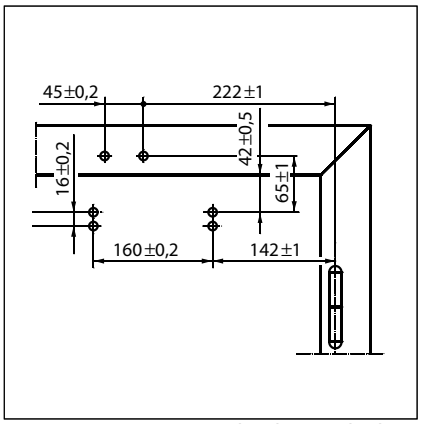

Montagematen voor rechtsdraaiende deur

Kopmontage/niet-scharnierzijde TS 4000

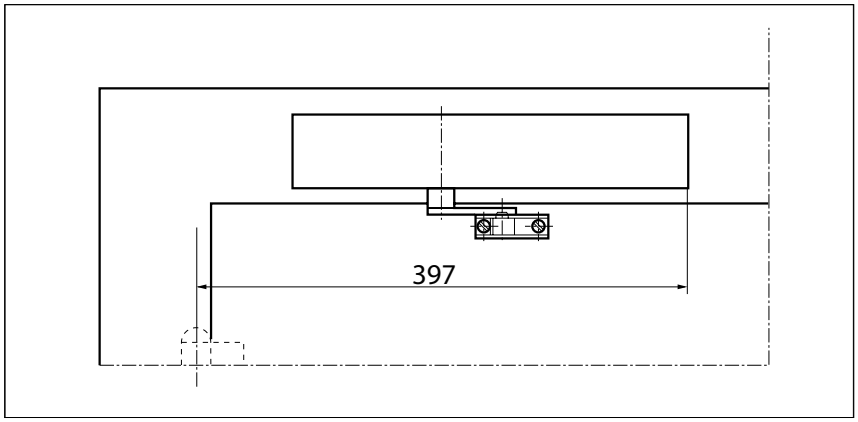

Voorbeeld voor montage van GEZE TS 4000 1-6, TS 4000 S, TS 4000 in natte ruimtes

Directe montage

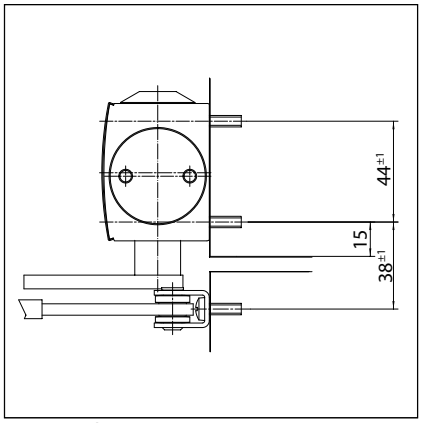

Doorsnede = Directe montage

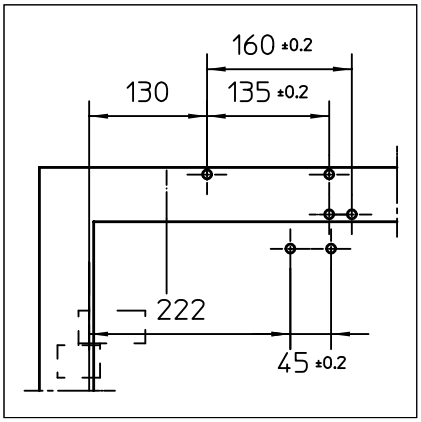

Montagematen voor rechtsdraaiende deur

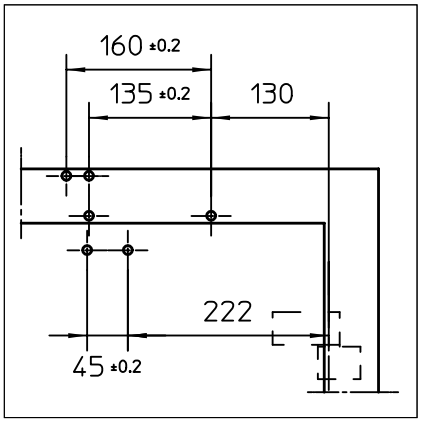

Montagematen voor linksdraaiende deur

Montage met montageplaat

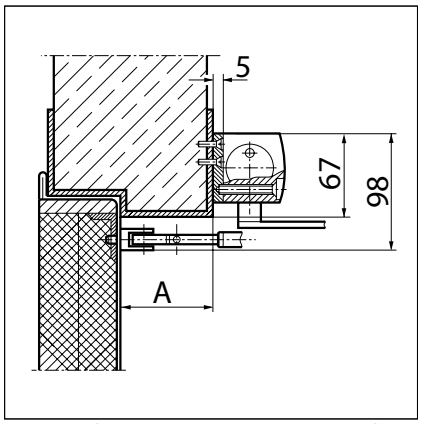

Doorsnede = Montage met montageplaat,
A = dagkant van het kozijn max. 70 mm

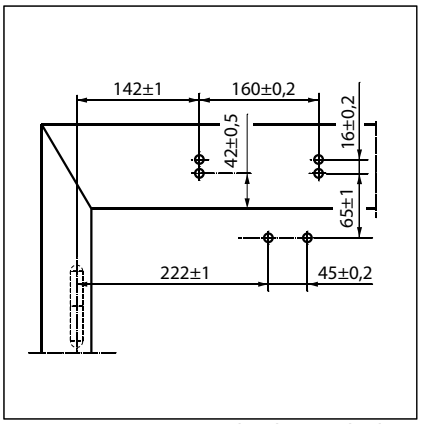

Montagematen voor rechtsdraaiende deur

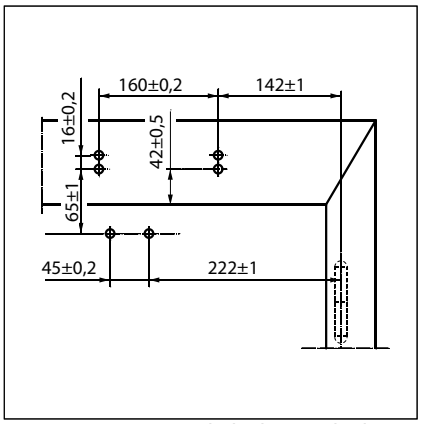

Montagematen voor linksdraaiende deur

GEZE TS 4000 - Bestelinformatie

Omschrijving	Uitvoering	Art.nr.
GEZE TS 4000 deurdranger zwaarte EN 1-6 met openingsdemping (zonder schaararm)	zilverkleurig	102789
	donkerbrons	102790
	wit RAL 9016	102791
	RAL-kleur [2]	102792
GEZE TS 4000 S deurdranger zwaarte EN 1-6 met sluitvertraging en openingsdemping (zonder schaararm)	zilverkleurig	107745
	donkerbrons	107746
	wit RAL 9016	107747
	RAL-kleur [2]	107748
Vastzetarm TS 4000/2000 niet uitschakelbaar	zilverkleurig	102454
	donkerbrons	102455
	wit RAL 9016	102456
	RAL-kleur [2]	102457
Vastzetarm TS 4000/2000 in- en uitschakelbaar	zilverkleurig	102445
	donkerbrons	102446
	wit RAL 9016	102447
	RAL-kleur [2]	102448
Verlengde schaararm TS 4000/2000 voor kopmontage bij een dagkant van het kozijn 70-170 mm	zilverkleurig	102431
	donkerbrons	102432
	wit RAL 9016	102433
	RAL-kleur [2]	102434
Standaard schaararm TS 4000/2000	zilverkleurig	102421
	donkerbrons	102422
	wit RAL 9016	102423
	rvs-kleurig [1]	102426
	RAL-kleur [2]	102425
GEZE TS 4000 uitvoering voor natte ruimte - compleet pakket zwaarte EN 1-6 met openingsdemping, speciaal beschermd tegen corrosie met rvs-schroeven en accessoires, met standaard schaararm	zilverkleurig	120104

1) Alleen voor droge ruimtes geschikt

2) Toeslag voor speciale RAL-kleuren zie algemene informatie in de prijslijst

Montagemateriaal			
Asverlengingen voor TS 4000/ TS 2000 met stervertanding, lengte:	10 mm	verzinkt	103548
	10 mm	zwart	103677
	15 mm	verzinkt	103549
	15 mm	zwart	103678
	20 mm	verzinkt	103550
	20 mm	zwart	103679
Boormal voor deurdranger TS 5000/4000/3000/2000			053134
Klemplaat voor deurdranger TS 5000/TS 4000 voor montage aan glazen deuren		zilverkleurig	057126
		donkerbrons	057127
		wit RAL 9016	009491
		RAL-kleur [2]	009494
Montage- met contraplaat voor deurdranger TS 5000/TS 4000 voor montage aan glazen deuren		zilverkleurig	007923
		donkerbrons	007924
		RAL-kleur [2]	007926
Montageplaat voor TS 4000/2000 schaararm voor montage op smalle kozijnen		zilverkleurig	057109
		RAL-kleur [2]	082506
Montageplaat voor TS 4000/2000 schaararm voor montage van parallelarm		zilverkleurig	053318
		donkerbrons	053319
		RAL-kleur [2]	027460
Montageplaat voor deurdranger TS 4000 voor montage aan toogdeuren, tooghoogte max. 130 mm		zilverkleurig	058782
		donkerbrons	058783
		RAL-kleur [2]	119472
Montageplaat voor deurdranger TS 5000/4000 gatenpatroon volgens DIN EN 1154 bijlage 1		zilverkleurig	049185
		donkerbrons	052351
		wit RAL 9016	068627
		verzinkt	057956
		RAL-kleur [2]	029176
Hoekmontageplaat voor deurdranger TS 5000/TS 4000 voor kopmontage aan de niet-scharnierzijde		zilverkleurig	049240
		donkerbrons	052352
		RAL-kleur [2]	104451
Accessoires			
Afdekkap voor deurdranger TS 5000/ TS 4000, alleen geschikt voor montage op de deur		zilverkleurig	067724
		donkerbrons	067725
		wit RAL 9016	067726
		messing	072698
		rvs	072696
		RAL-kleur [2]	000756

1) Alleen voor droge ruimtes geschikt

2) Toeslag voor speciale RAL-kleuren zie algemene informatie in de prijslijst

GEZE SYSTEEM TS 4000 / TS 2000 / TS 1500/ TS 1000 C

GEZE TS 4000 zwaarte EN 5-7

Opbouwdeurdranger met schaararm voor enkele deuren, deurbreedte tot 1600 mm

De opbouwdeurdranger TS 4000 zwaarte 5 -7 is toepasbaar voor rook- en brandwerende rechts en linksdraaiende aanslagdeuren tot 1600 mm deurbreedte. De sluitkracht, zwaarte 5-7 is volgens EN 1154 traploos aan de voorzijde instelbaar en dankzij de optische zwaarteaanduiding eenvoudig te controleren. De openingsdemping en de temperatuursongevoelige sluitsnelheid is eveneens vanaf de voorzijde instelbaar, de eindslag wordt ingesteld via de schaararm. De deurdranger is met een veiligheidsventiel in open- en sluitrichting uitgerust.

Speciale uitvoering:

- GEZE TS 4000 met vastzetarm
  vastzethoek tot 150° (voor rook- en brandwerende deuren niet toegestaan, vastzetting alleen effectief tot zwaarte EN 6)

GEZE TS 4000 Größe 5-7

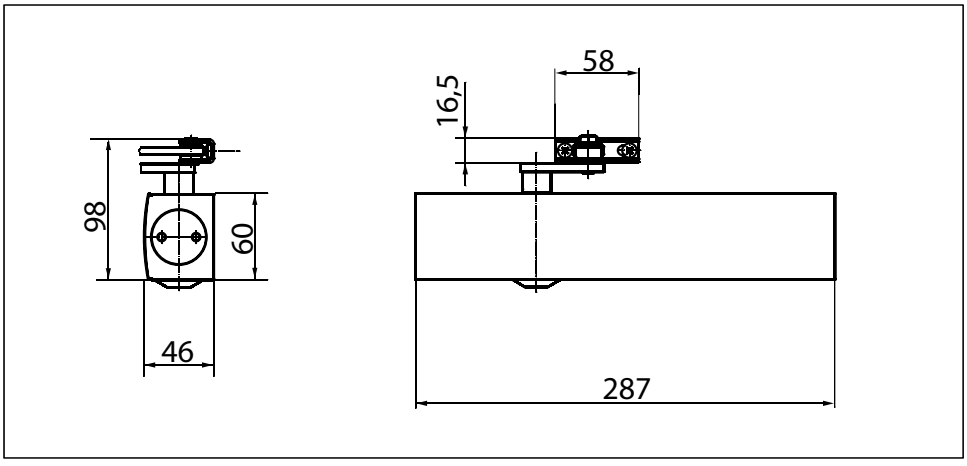

Toepassingen

- Voor enkelwerkende deuren, deurbreedte tot 1600 mm
- Kan zonder wijziging op rechts- en linksdraaiende deuren worden toegepast
- Voor brand- en rookwerende deuren
- Standaardmontage op de deur/scharnierzijde, kopmontage/niet-scharnierzijde mogelijk
- Parallelarm montage op de deur/niet-scharnierzijde mogelijk

Technische gegevens deurdranger

Productkenmerken	**Deurdranger GEZE TS 4000**
Sluitkracht volgens EN1154	5 - 7
Deurbreedte tot	1600 mm
Uitvoering DIN-L en DIN-R gelijk	●
Product gekeurd volgens	deurdranger gekeurd volgens EN1154
Voor brand- en rookwerende deuren	●
Montageplaat, gatenpatroon volgens EN1154 bijlage	●
Lengte	287 mm
Diepte	46 mm
Hoogte	60 mm

Functies	
Sluitkracht instelbaar	traploos
Sluitsnelheid instelbaar	●
Eindslag instelbaar	via schaararm
Openingsdemping geïntegreerd	hydraulisch instelbaar
Positie instelling sluitkracht	aan de voorzijde
Optische zwaarte-indicatie	●
Veiligheidsventiel tegen vandalisme	●
Temperatuurongevoelige ventielen	●

● = ja
○ = nee

Montage op de deur/scharnierzijde TS 4000 zwaarte EN 5-7

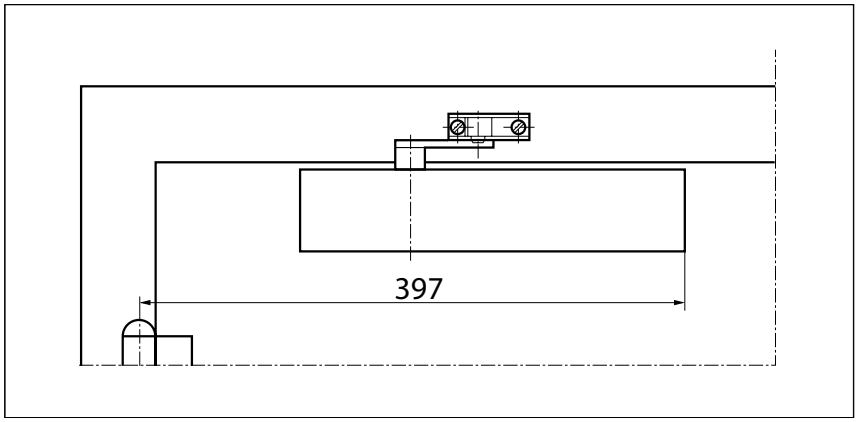

Voorbeeld voor montage van GEZE TS 4000, sluitkracht zwaarte EN 5-7

Directe montage

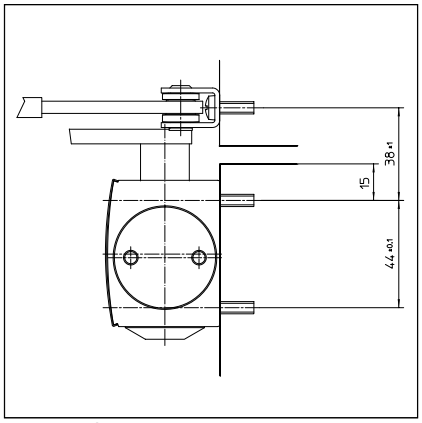

Doorsnede = Directe montage

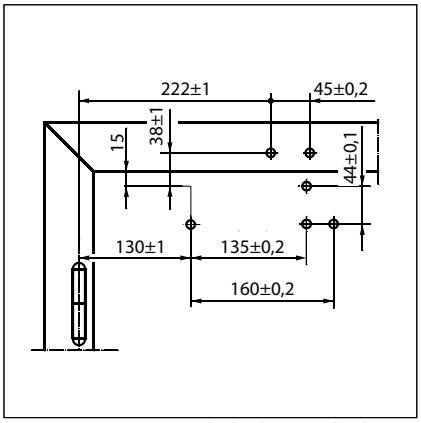

Montagematen voor linksdraaiende deur

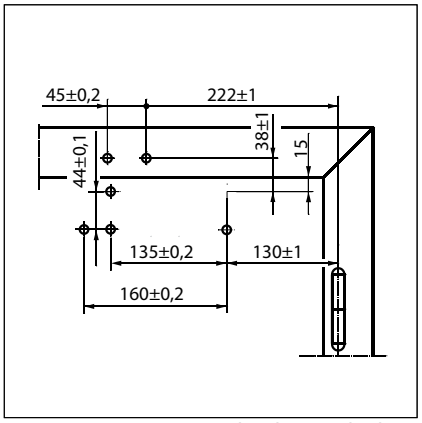

Montagematen voor rechtsdraaiende deur

Montage met montageplaat

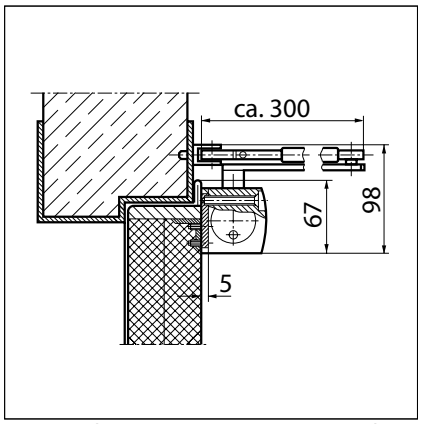

Doorsnede = Montage met montageplaat

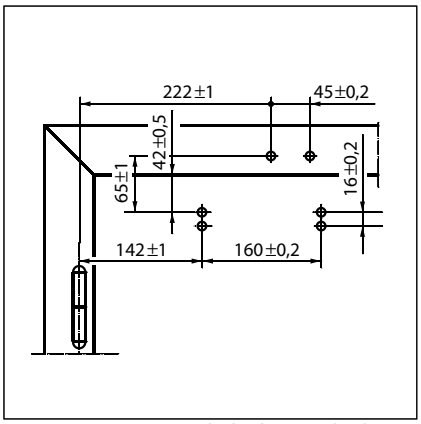

Montagematen voor linksdraaiende deur

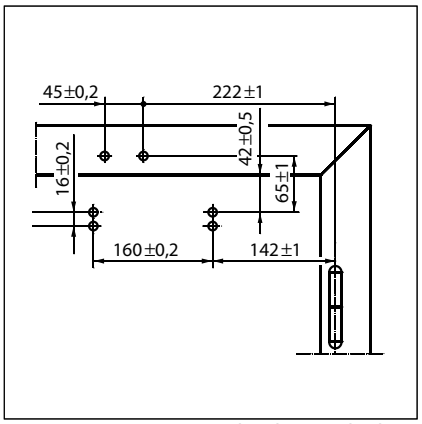

Montagematen voor rechtsdraaiende deur

Kopmontage/niet-scharnierzijde TS 4000 zwaarte EN 5-7

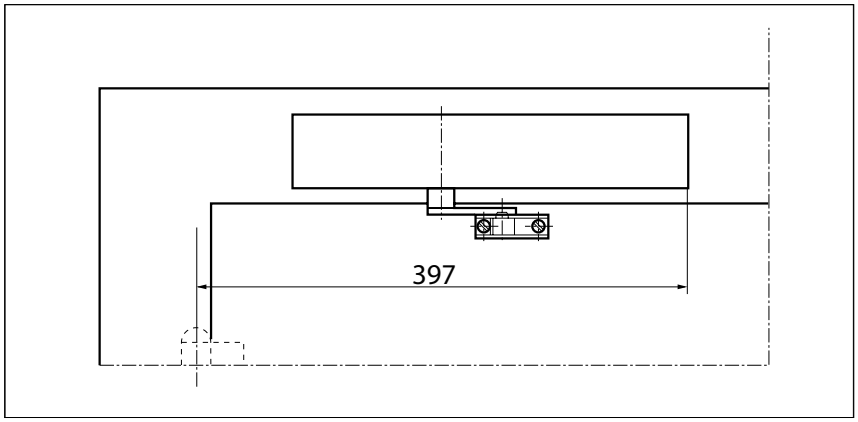

Voorbeeld voor montage van GEZE TS 4000, sluitkracht zwaarte EN 5-7

Directe montage

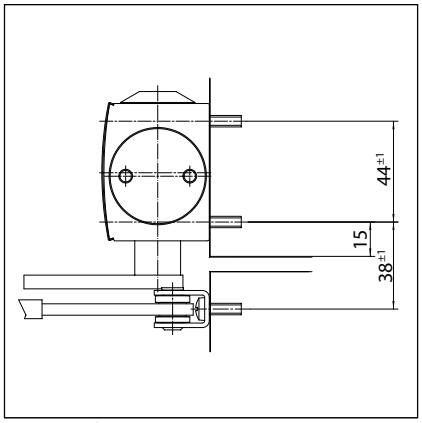

Doorsnede = Directe montage

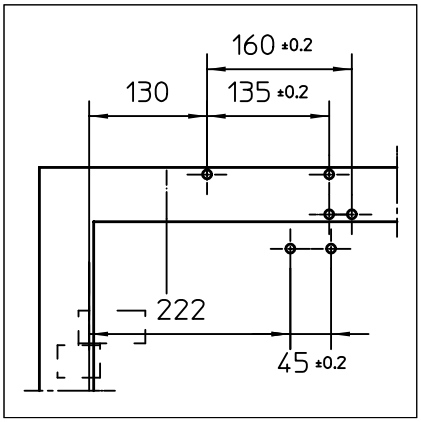

Montagematen voor rechtsdraaiende deur

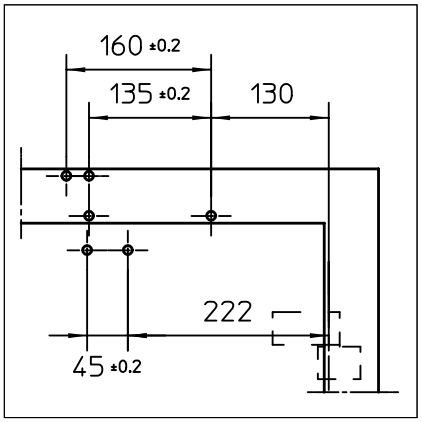

Montagematen voor linksdraaiende deur

Montage met montageplaat

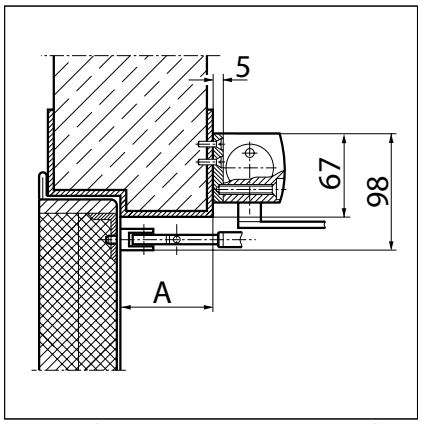

Doorsnede = Montage met montageplaat,
A = dagkant van het kozijn max. 70 mm

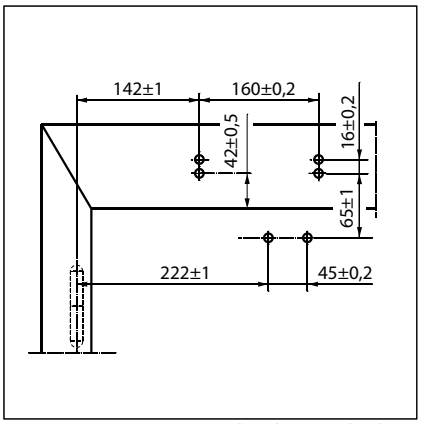

Montagematen voor rechtsdraaiende deur

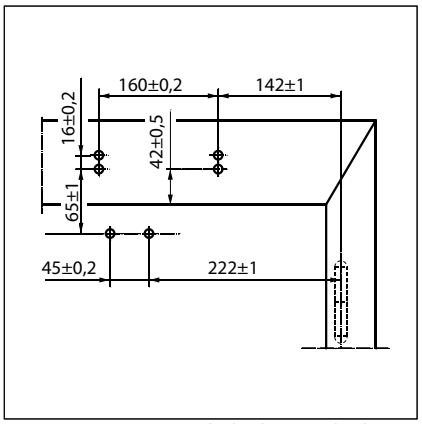

Montagematen voor linksdraaiende deur

GEZE TS 4000 zwaarte 5-7 - Bestelinformatie

Omschrijving		Uitvoering	Art.nr.
GEZE TS 4000 deurdranger zwaarte EN 5-7 met openingsdemping (zonder schaararm)		zilverkleurig	102837
		RAL-kleur [2]	102838
Vastzetarm TS 4000/2000 niet uitschakelbaar		zilverkleurig	102454
		donkerbrons	102455
		wit RAL 9016	102456
		RAL-kleur [2]	102457
Vastzetarm TS 4000/2000 in- en uitschakelbaar		zilverkleurig	102445
		donkerbrons	102446
		wit RAL 9016	102447
		RAL-kleur [2]	102448
Verlengde schaararm TS 4000/2000 voor kopmontage bij een dagkant van het kozijn 70-170 mm		zilverkleurig	102431
		donkerbrons	102432
		wit RAL 9016	102433
		RAL-kleur [2]	102434
Standaard schaararm TS 4000/2000		zilverkleurig	102421
		donkerbrons	102422
		wit RAL 9016	102423
		rvs-kleurig [1]	102426
		RAL-kleur [2]	102425
Montagemateriaal			
Asverlengingen voor TS 4000/ TS 2000 met stervertanding, lengte:	10 mm	verzinkt	103548
	10 mm	zwart	103677
	15 mm	verzinkt	103549
	15 mm	zwart	103678
	20 mm	verzinkt	103550
	20 mm	zwart	103679
Boormal voor deurdranger TS 5000/4000/3000/2000			053134
Klemplaat voor deurdranger TS 5000/TS 4000 voor montage aan glazen deuren		zilverkleurig	057126
		donkerbrons	057127
		wit RAL 9016	009491
		RAL-kleur [2]	009494
Montage- met contraplaat voor deurdranger TS 5000/TS 4000 voor montage aan glazen deuren		zilverkleurig	007923
		donkerbrons	007924
		RAL-kleur [2]	007926
Montageplaat voor TS 4000/2000 schaararm voor montage op smalle kozijnen		zilverkleurig	057109
		RAL-kleur [2]	082506
Montageplaat voor TS 4000/2000 schaararm voor montage van parallelarm		zilverkleurig	053318
		donkerbrons	053319
		RAL-kleur [2]	027460
Montageplaat voor deurdranger TS 4000 voor montage aan toogdeuren, tooghoogte max. 130 mm		zilverkleurig	058782
		donkerbrons	058783
		RAL-kleur [2]	119472
Montageplaat voor deurdranger TS 5000/4000 gatenpatroon volgens DIN EN 1154 bijlage 1		zilverkleurig	049185
		donkerbrons	052351
		wit RAL 9016	068627
		verzinkt	057956
		RAL-kleur [2]	029176
Hoekmontageplaat voor deurdranger TS 5000/TS 4000 voor kopmontage aan de niet-scharnierzijde		zilverkleurig	049240
		donkerbrons	052352
		RAL-kleur [2]	104451
Accessoires			
Afdekkap voor deurdranger TS 5000/ TS 4000, alleen geschikt voor montage op de deur		zilverkleurig	067724
		donkerbrons	067725
		wit RAL 9016	067726
		messing	072698
		rvs	072696
		RAL-kleur [2]	000756

1) Alleen voor droge ruimtes geschikt 2) Toeslag voor speciale RAL-kleuren zie algemene informatie in de prijslijst

GEZE TS 4000 E

Opbouwdeurdranger met schaararm voor enkele deuren, deurbreedte tot 1400 mm, met elektrohydraulische vastzetting

De opbouwdeurdranger TS 4000 E (24 V DC) met traploze electrohydraulische vastzetting volgens EN 1155 van 80 tot 175 graden, is geschikt voor rook- en brandwerende rechts- en linksdraaiende aanslagdeuren tot 1400 deurbreedte. Bij brand of stroomuitval laat de vastzetting los, waardoor de deur veilig sluit. Zowel de sluitkracht, zwaarte 1 -6 volgens EN 1154 met optische zwaarteaanduiding als de temperatuursongevoelige sluitsnelheid is eenvoudig vanaf de voorzijde instelbaar. De eindslag wordt ingesteld via de schaararm.

Speciale uitvoering:
- GEZE TS 4000 E / Kopmontage aan de niet-scharnierzijde 24 V DC

GEZE TS 4000 E

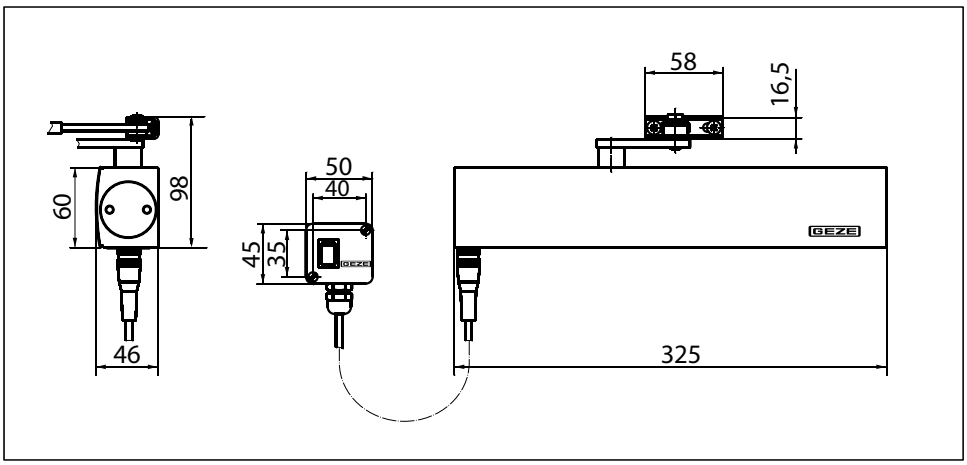

Toepassingen

- Voor enkelwerkende deuren, deurbreedte tot 1400 mm
- Kan zonder wijziging op rechts- en linksdraaiende deuren worden toegepast
- Voor brand- en rookwerende deuren
- Standaardmontage op de deur/scharnierzijde, kopmontage/niet-scharnierzijde mogelijk
- Kopmontage/scharnierzijde met glijrail mogelijk, sluitkracht EN3, voor rook- en brandwerende deuren niet toegestaan

GEZE SYSTEEM TS 4000 / TS 2000 / TS 1500/ TS 1000 C

Technische gegevens deurdranger

Productkenmerken	**Deurdranger GEZE TS 4000 E**
Sluitkracht volgens EN1154	1 - 6
Deurbreedte tot	1400 mm
Uitvoering DIN-L en DIN-R gelijk	●
Voedingsspanning	24V DC
Beschermingsgraad	IP 43
Product gekeurd volgens	deurdranger gekeurd volgens EN1154 vastzeteenheid gekeurd volgens EN1155
Voor brand- en rookwerende deuren	●
Montageplaat, gatenpatroon volgens EN1154 bijlage	●
Lengte	325 mm
Diepte	46 mm
Hoogte	60 mm

Functies	
Sluitkracht instelbaar	traploos
Sluitsnelheid instelbaar	●
Eindslag instelbaar	via schaararm
Openingsdemping geïntegreerd	○
Positie instelling sluitkracht	aan de voorzijde
Optische zwaarte-indicatie	●
Veiligheidsventiel tegen vandalisme	●
Temperatuurongevoelige ventielen	●
Vastzetting geïntegreerd	elektrisch
Vastzethoek	80°-175°
Vastzetpunt passeerbaar	●

● = ja
○ = nee

Montage op de deur/scharnierzijde TS 4000 E

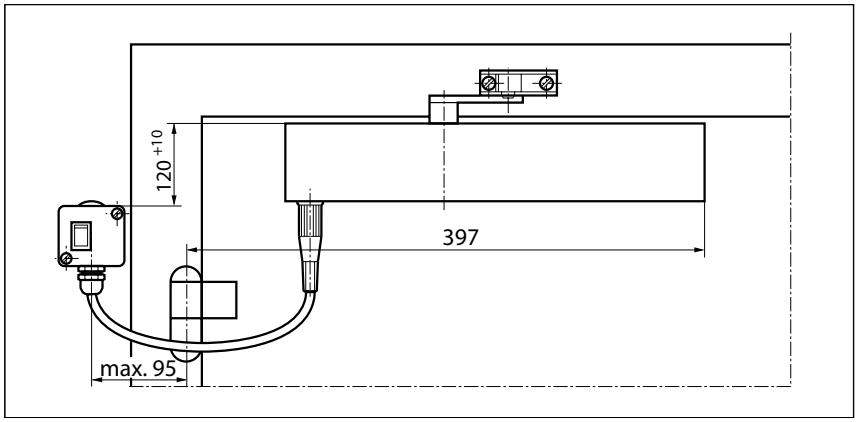

Voorbeeld voor montage van GEZE TS 4000 E

Directe montage

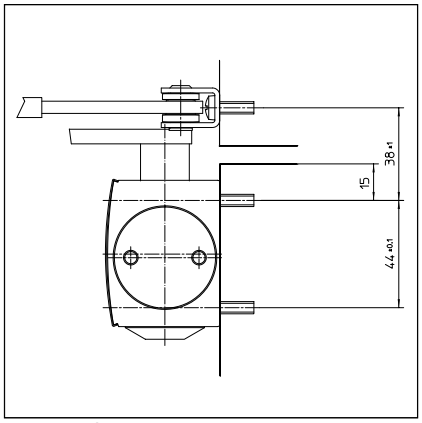

Doorsnede = Directe montage

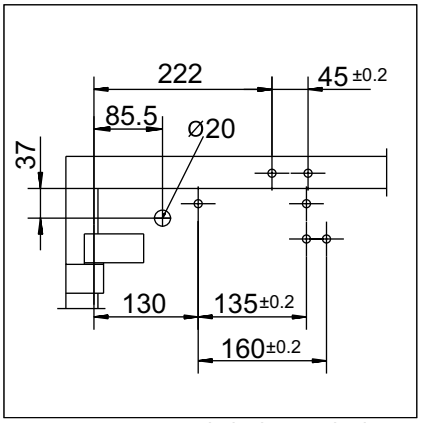

Montagematen voor linksdraaiende deur

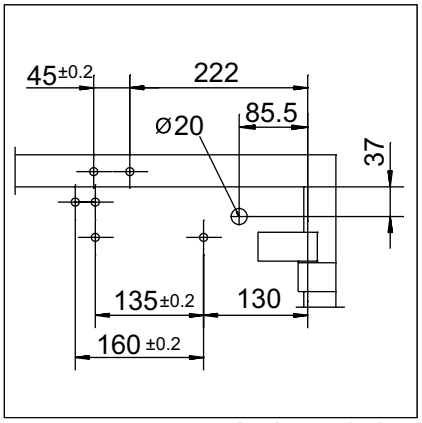

Montagematen voor rechtsdraaiende deur

Montage met montageplaat

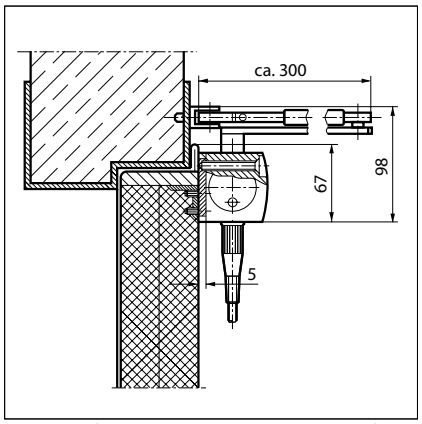

Doorsnede = Montage met montageplaat

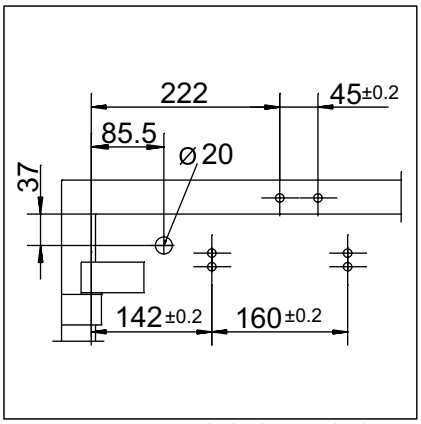

Montagematen voor linksdraaiende deur

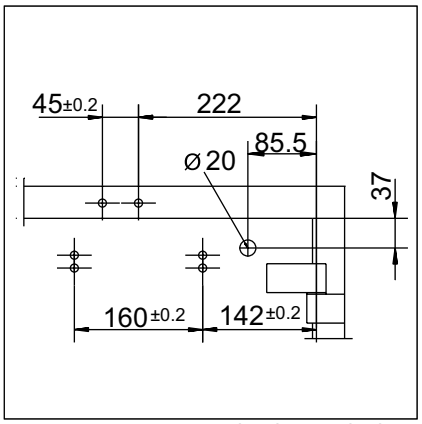

Montagematen voor rechtsdraaiende deur

Kopmontage/niet-scharnierzijde TS 4000 E

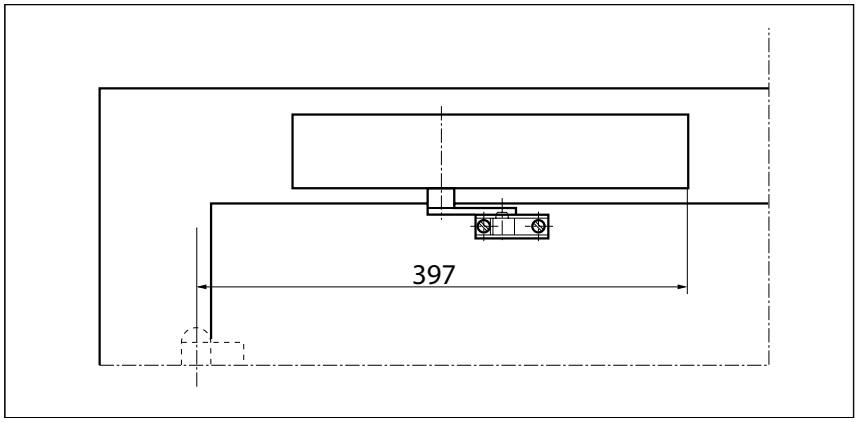

Voorbeeld voor montage van GEZE TS 4000 E

Directe montage

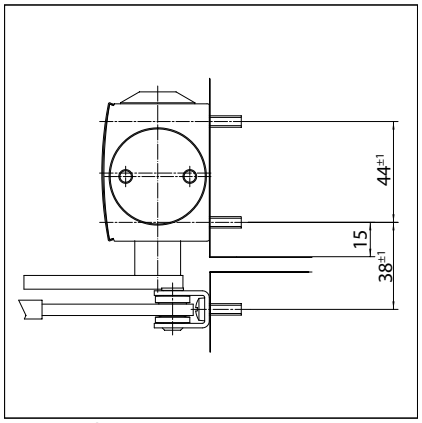

Doorsnede = Directe montage

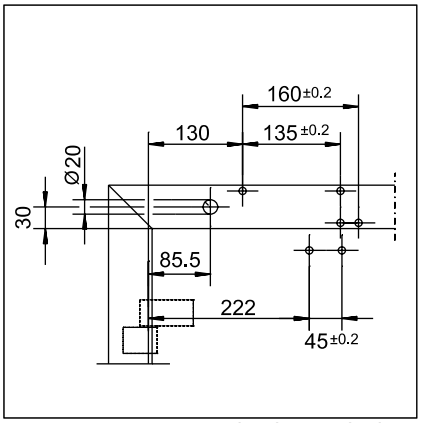

Montagematen voor rechtsdraaiende deur

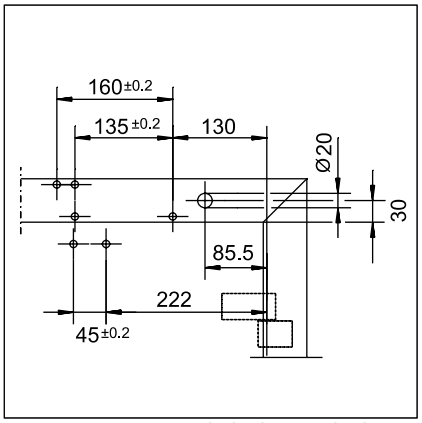

Montagematen voor linksdraaiende deur

Montage met montageplaat

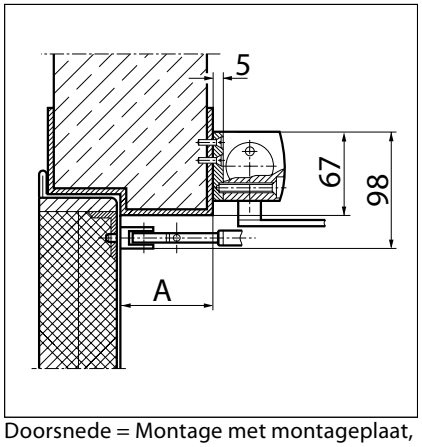

Doorsnede = Montage met montageplaat,
A = dagkant van het kozijn max. 70 mm

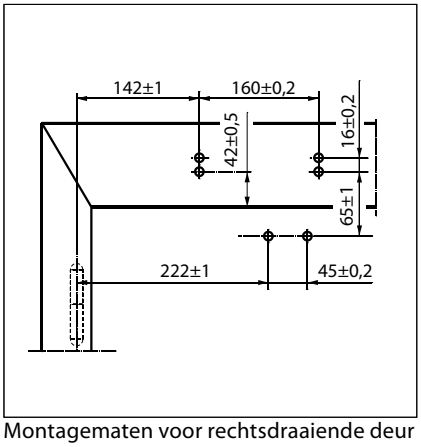

Montagematen voor rechtsdraaiende deur

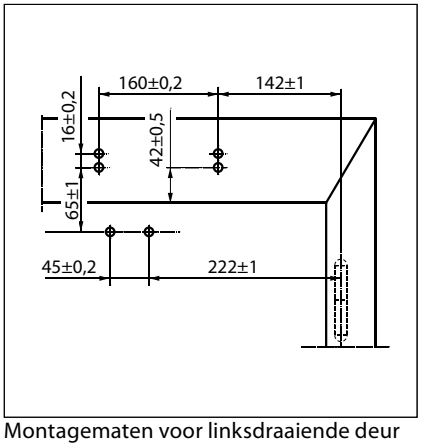

Montagematen voor linksdraaiende deur

GEZE TS 4000 E - Bestelinformatie

Omschrijving		Uitvoering	Art.nr.
GEZE TS 4000 E deurdranger zwaarte EN 1-6, montage op de deur/scharnierzijde, met elektrische vastzetting en aansluitkastje, (zonder schaararm)		zilverkleurig	105211
		RAL-kleur [2]	105212
GEZE TS 4000 E KM BG deurdranger zwaarte EN 1-6, kopmontage/niet-scharnierzijde, met elektrische vastzetting zonder schaararm)		zilverkleurig	105213
		RAL-kleur [2]	105214
GEZE TS 4000 E KM BS deurdranger [3]		zilverkleurig	105235
zwaarte EN 1-3, kopmontage/scharnierzijde, met elektrische vastzetting (zonder glijrail)		RAL-kleur [2]	105236
Glijrail TS 4000 E/R met arm voor kopmontage aan de scharnierzijde		zilverkleurig	102527
		RAL-kleur [2]	102530
Verlengde schaararm TS 4000/2000 voor kopmontage bij een dagkant van het kozijn 70-170 mm		zilverkleurig	102431
		donkerbrons	102432
		wit RAL 9016	102433
		RAL-kleur [2]	102434
Standaard schaararm TS 4000/2000		zilverkleurig	102421
		donkerbrons	102422
		wit RAL 9016	102423
		rvs-kleurig [1]	102426
		RAL-kleur [2]	102425
Montagemateriaal			
Asverlengingen voor TS 4000/ TS 2000 met stervertanding, lengte:	10 mm	verzinkt	103548
	10 mm	zwart	103677
	15 mm	verzinkt	103549
	15 mm	zwart	103678
	20 mm	verzinkt	103550
	20 mm	zwart	103679
Boormal voor deurdranger TS 5000/4000/3000/2000			053134
Montageplaat voor TS 4000/2000 schaararm voor montage op smalle kozijnen		zilverkleurig	057109
		RAL-kleur [2]	082506
Montageplaat voor TS 4000/2000 schaararm voor montage van parallelarm		zilverkleurig	053318
		donkerbrons	053319
		RAL-kleur [2]	027460
Montageplaat voor deurdranger TS 5000 EFS/RFS/EHY / 4000 E gatenpatroon volgens DIN EN 1154 bijlage 1		zilverkleurig	059107
		RAL-kleur [2]	100044
Accessoires			
GEZE rookmeldcentrale RSZ6 goedgekeurd voor alle GEZE vergrendelingen		zilverkleurig	099851
		donkerbrons	099857
		wit RAL 9016	099858
		rvs-kleurig [1]	099856
		RAL-kleur [2]	099859
GEZE rookschakelaar RS 5 voor plafond- en steunmontage		zilverkleurig	027052
		donkerbrons	028939
		wit RAL 9016	028940
		rvs-kleurig [1]	028942
		RAL-kleur [2]	028941
GEZE onderbrekingsschakelaar inbouw uitvoering, voor het handmatig uitschakelen van elektrisch bestuurbare deurdrangers en deurhoudmagneten		alpine wit	116266
Opbouwdoos enkelvoudig voor onderbrekingsschakelaar			120503

1) Alleen voor droge ruimtes geschikt

2) Toeslag voor speciale RAL-kleuren zie algemene informatie in de prijslijst

3) Zwaarte 3 volgens EN, tot 950 mm deurbreedte

GEZE SYSTEEM TS 4000 / TS 2000 / TS 1500/ TS 1000 C

GEZE TS 4000 R

Opbouwdeurdranger met schaararm voor enkele deuren, deurbreedte tot 1400 mm, met elektrohydraulische vastzetting en ingebouwde rookmeldcentrale

De opbouwdeurdranger TS 4000 R met traploze electrohydraulische vastzetting volgens EN 1155 van 80 tot 175 graden en een geïntegreerde rookmeldcentrale, is geschikt voor rook- en brandwerende rechts- en linksdraaiende aanslagdeuren tot 1400 deurbreedte. Bij brand wordt de rookmelder geactiveerd door de rook en activeert de deurdranger, waardoor de deur veilig, zelfstandig sluit. Zowel de sluitkracht, zwaarte 1 -6 volgens EN 1154 met optische zwaarte-indicatie als de temperatuursongevoelige sluitsnelheid is eenvoudig aan de voorzijde instelbaar. De eindslag wordt ingesteld via de schaararm. Raadpleeg voor toepassing de plaatselijke bevoegde instanties.

GEZE TS 4000 R

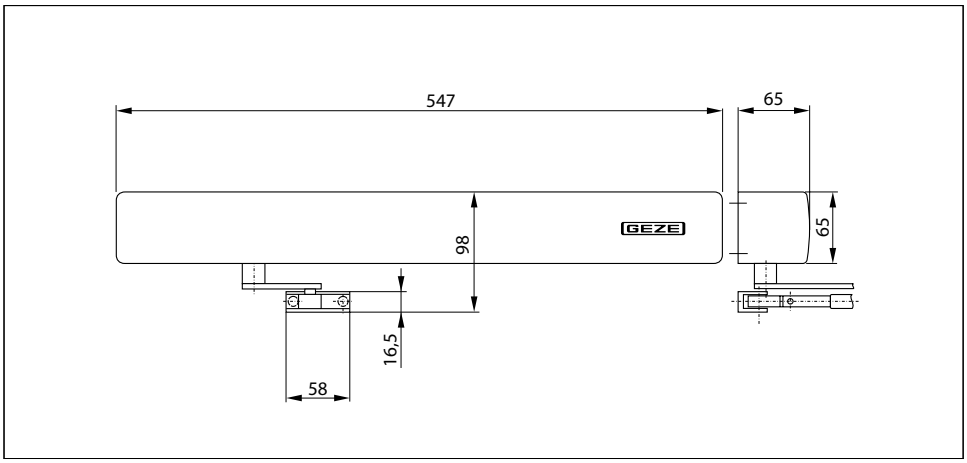

Toepassingen

- Voor enkelwerkende deuren, deurbreedte tot 1400 mm
- Kan zonder wijziging op rechts- en linksdraaiende deuren worden toegepast
- Voor brand- en rookwerende deuren
- Standaardmontage: kopmontage/niet-scharnierzijde
- Kopmontage/scharnierzijde met glijrail mogelijk, sluitkracht EN3, voor rook- en brandwerende deuren niet toegestaan

Technische gegevens deurdranger

Productkenmerken	**Deurdranger GEZE TS 4000 R KM BG**
Sluitkracht volgens EN1154	1 - 6
Deurbreedte tot	1400 mm
Uitvoering DIN-L en DIN-R gelijk	●
Voedingsspanning	230 V 50 Hz
Beschermingsgraad	IP 20
Product gekeurd volgens	deurdranger gekeurd volgens EN1154 vastzeteenheid gekeurd volgens EN1155 als vastzetvoorziening toegestaan door de DIBt
Voor brand- en rookwerende deuren	●
Montageplaat, gatenpatroon volgens EN1154 bijlage	●
Lengte	547 mm
Diepte	65 mm
Hoogte	65 mm

Functies	
Sluitkracht instelbaar	traploos
Sluitsnelheid instelbaar	●
Eindslag instelbaar	via schaararm
Openingsdemping geïntegreerd	○
Positie instelling sluitkracht	aan de voorzijde
Optische zwaarte-indicatie	●
Veiligheidsventiel tegen vandalisme	●
Temperatuurongevoelige ventielen	●
Vastzetting geïntegreerd	elektrisch
Vastzetpunt passeerbaar	●
Rookschakelaar geïntegreerd	●
met optische bedrijfsweergave	●
met vervuilingsindicatie	●
met aanpassing van de alarmgrens	●
Voeding geïntegreerd	●

● = ja
○ = nee

Kopmontage/niet-scharnierzijde TS 4000 R

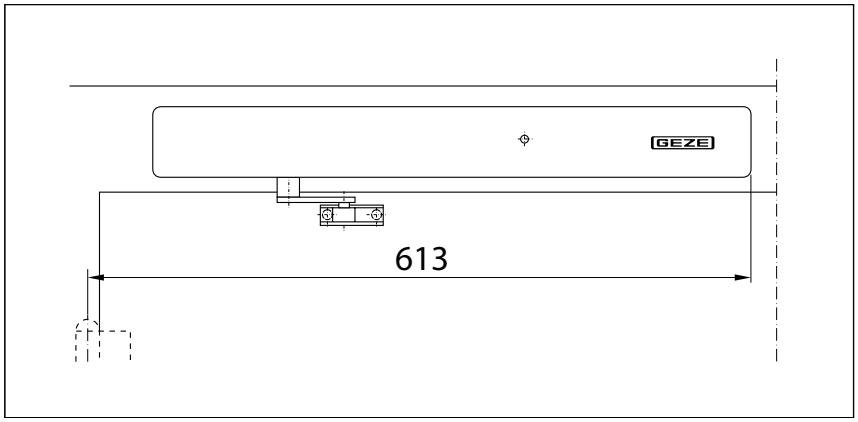

Voorbeeld voor montage van GEZE TS 4000 R

Directe montage

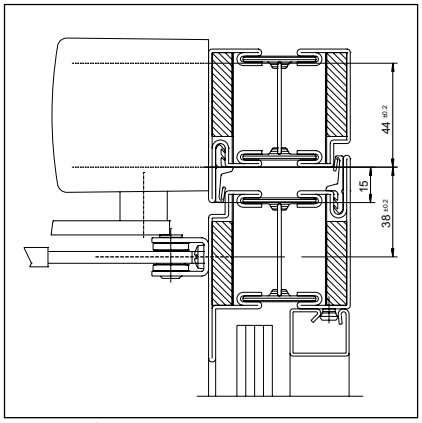

Doorsnede = Directe montage

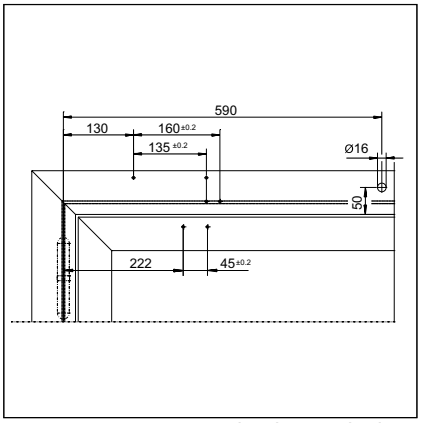

Montagematen voor rechtsdraaiende deur

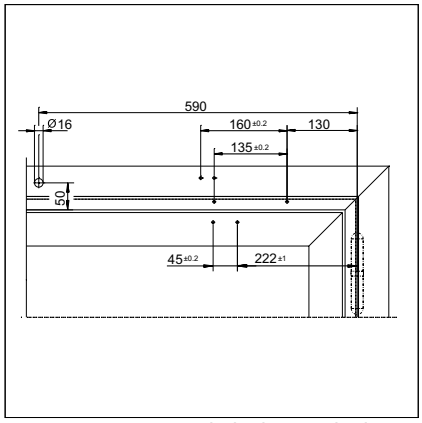

Montagematen voor linksdraaiende deur

Montage met montageplaat

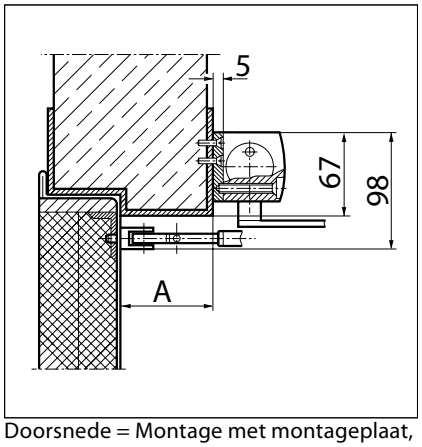

Doorsnede = Montage met montageplaat,
A = dagkant van het kozijn max. 70 mm

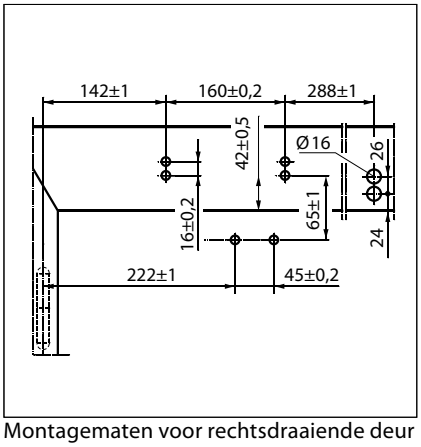

Montagematen voor rechtsdraaiende deur

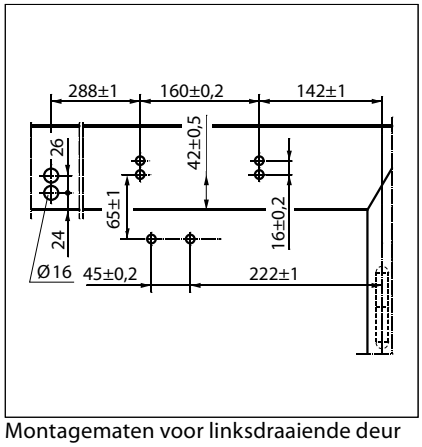

Montagematen voor linksdraaiende deur

GEZE TS 4000 R - Bestelinformatie

Omschrijving		Uitvoering	Art.nr.
GEZE TS 4000 R KM BG deurdranger zwaarte EN 1-6, kopmontage/niet-scharnierzijde, met elektrische vastzetting en geïntegreerde rookmeldcentrale (zonder schaararm)		zilverkleurig	105241
		RAL-kleur [2]	105242
GEZE TS 4000 R KM BS deurdranger [3] zwaarte EN 1-3, kopmontage/scharnierzijde, met elektrische vastzetting en geïntegreerde rookmeldcentrale (zonder glijrail)		zilverkleurig	105243
		RAL-kleur [2]	105267
Glijrail TS 4000 E/R met arm voor kopmontage aan de scharnierzijde		zilverkleurig	102527
		RAL-kleur [2]	102530
Verlengde schaararm TS 4000/2000 voor kopmontage bij een dagkant van het kozijn 70-170 mm		zilverkleurig	102431
		donkerbrons	102432
		wit RAL 9016	102433
		RAL-kleur [2]	102434
Standaard schaararm TS 4000/2000		zilverkleurig	102421
		donkerbrons	102422
		wit RAL 9016	102423
		rvs-kleurig [1]	102426
		RAL-kleur [2]	102425
Montagemateriaal			
Asverlengingen voor TS 4000/ TS 2000 met stervertanding, lengte:	10 mm	verzinkt	103548
	10 mm	zwart	103677
	15 mm	verzinkt	103549
	15 mm	zwart	103678
	20 mm	verzinkt	103550
	20 mm	zwart	103679
Montageplaat voor deurdranger TS 5000 RFS KM/ 4000 R & R-IS gatenpatroon volgens DIN EN 1154 bijlage 1		zwart	058808
Accessoires			
GEZE rookschakelaar RS 5 voor plafond- en steunmontage		zilverkleurig	027052
		donkerbrons	028939
		wit RAL 9016	028940
		rvs-kleurig [1]	028942
		RAL-kleur [2]	028941
GEZE onderbrekingsschakelaar inbouw uitvoering, voor het handmatig uitschakelen van elektrisch bestuurbare deurdrangers en deurhoudmagneten		alpine wit	116266
Opbouwdoos enkelvoudig voor onderbrekingsschakelaar			120503

1) Alleen voor droge ruimtes geschikt

2) Toeslag voor speciale RAL-kleuren zie algemene informatie in de prijslijst

3) Zwaarte 3 volgens EN, tot 950 mm deurbreedte

GEZE TS 4000 EFS

Opbouwdeurdranger met schaararm voor enkele deuren, deurbreedte tot 1400 mm, met vrijloopfunctie

De opbouwdeurdranger TS 4000 EFS (24 V DC) voor enkele deuren is met een “Freeswing-ofwel vrijloop” functie uitgerust. Het passeren van de deur zonder enige weerstand in de open- of sluitrichting is mogelijk bijvoorbeeld in bejaardentehuizen of ziekenhuizen, nadat de deur éénmaail geopend is voorbij de 80 graden. De TS 4000 EFS is uitgerust met zowel de vrijloopfunctie als een traploze hydraulische vastzetting volgens EN 1155 van 80 tot 180 graden geschikt voor rook- en brandwerende aanslagde uren met een deurbreedte tot 1400 mm. Zowel de sluitkracht, zwaarte 1 -6 volgens EN 1154 met optische zwaarte-indicatie als de temperatuursongevoelige sluitsnelheid is eenvoudig aan de voorzijde instelbaar. De eindslag wordt ingesteld via de schaararm.

Speciale uitvoering:

- GEZE TS 4000 EFS / Kopmontage aan de niet-scharnierzijde 24 V DC

GEZE TS 4000 EFS

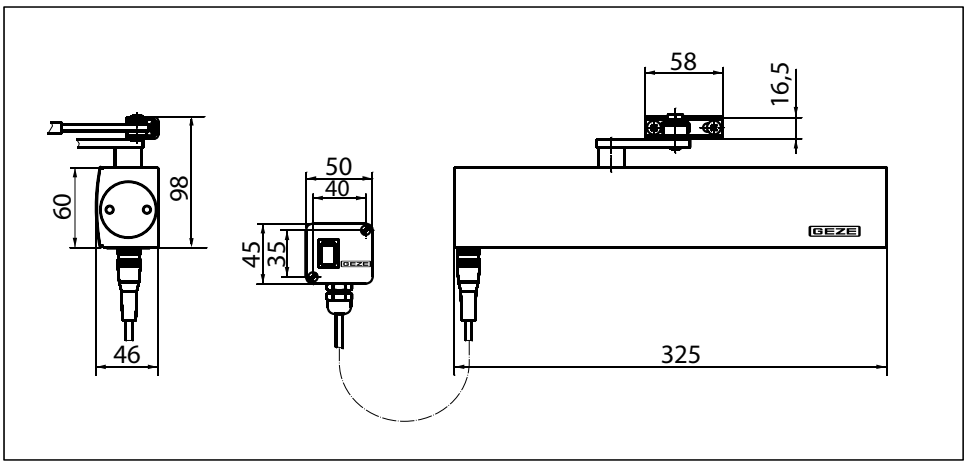

Toepassingen

- Voor enkelwerkende deuren, deurbreedte tot 1400 mm
- Kan zonder wijziging op rechts- en linksdraaiende deuren worden toegepast
- Voor brand- en rookwerende deuren
- Standaardmontage op de deur/scharnierzijde, kopmontage/niet-scharnierzijde mogelijk
- Kopmontage/scharnierzijde met vrijloop-glijrail mogelijk, sluitkracht EN3, voor rook- en brandwerende deuren niet toegestaan

Technische gegevens deurdranger

Productkenmerken	**Deurdranger GEZE TS 4000 EFS**
Sluitkracht volgens EN1154	1 - 6
Deurbreedte tot	1400 mm
Uitvoering DIN-L en DIN-R gelijk	●
Voedingsspanning	24V DC
Beschermingsgraad	IP 43
Product gekeurd volgens	Deurdranger gekeurd volgens EN1154 vastzeteenheid gekeurd volgens EN1155
Voor brand- en rookwerende deuren	●
Montageplaat, gatenpatroon volgens EN1154 bijlage	●
Lengte	325 mm
Diepte	46 mm
Hoogte	60 mm

Functies	
Sluitkracht instelbaar	traploos
Sluitsnelheid instelbaar	●
Eindslag instelbaar	via schaararm
Openingsdemping geïntegreerd	○
Positie instelling sluitkracht	aan de voorzijde
Optische zwaarte-indicatie	●
Veiligheidsventiel tegen vandalisme	●
Temperatuurongevoelige ventielen	●
Vastzetting geïntegreerd	elektrisch
Vrijloopbereik	80°-175°

● = ja
○ = nee

Montage op de deur/scharnierzijde TS 4000 EFS

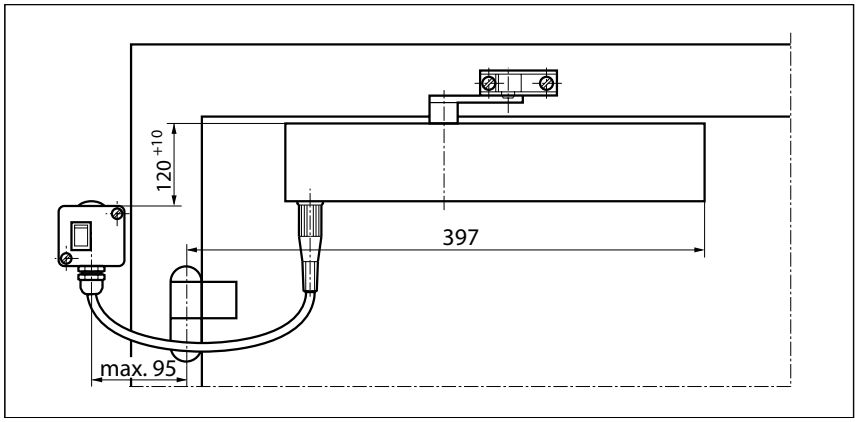

Voorbeeld voor montage van GEZE TS 4000 EFS

Directe montage

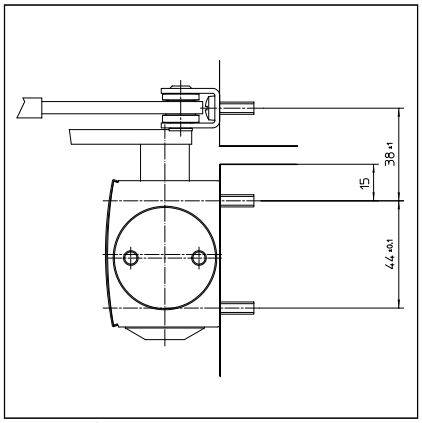

Doorsnede = Directe montage

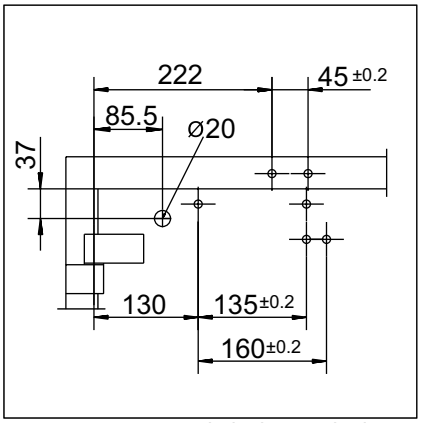

Montagematen voor linksdraaiende deur

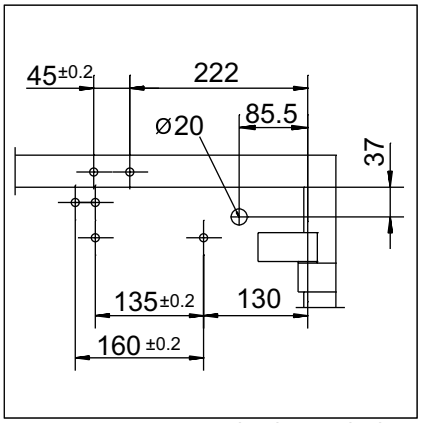

Montagematen voor rechtsdraaiende deur

Montage met montageplaat

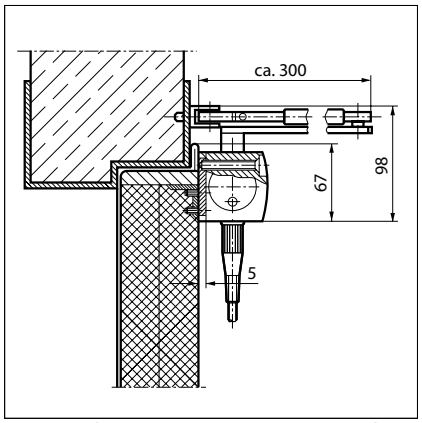

Doorsnede = Montage met montageplaat

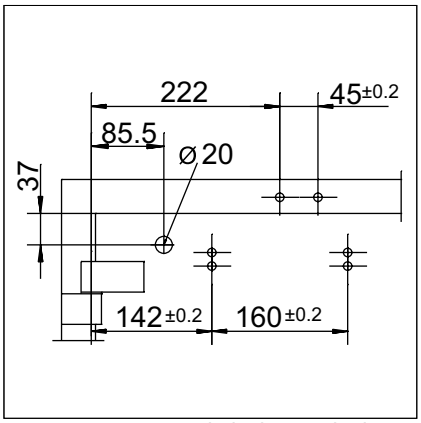

Montagematen voor linksdraaiende deur

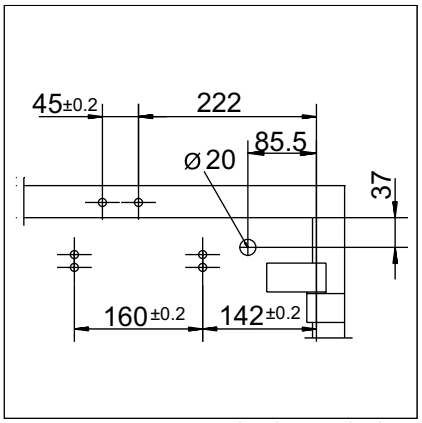

Montagematen voor rechtsdraaiende deur

Kopmontage/niet-scharnierzijde TS 4000 EFS

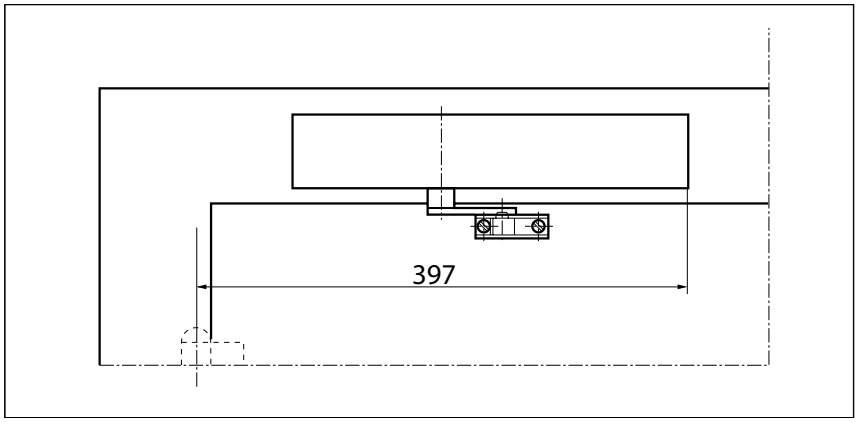

Voorbeeld voor montage van GEZE TS 4000 EFS

Directe montage

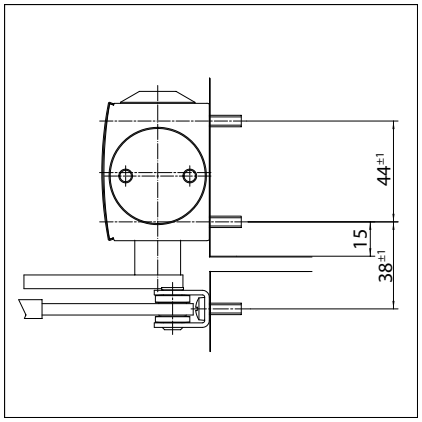

Doorsnede = Directe montage

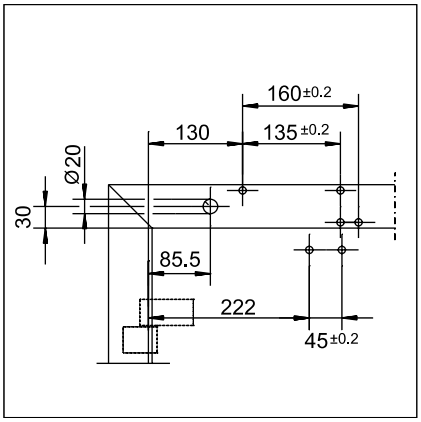

Montagematen voor rechtsdraaiende deur

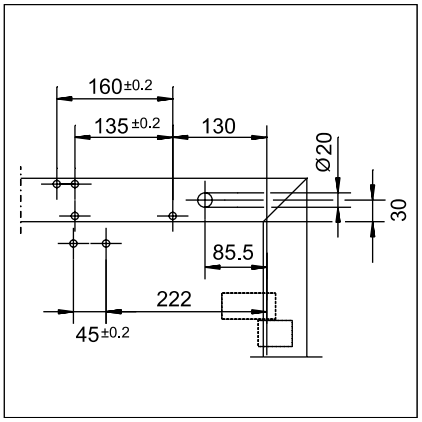

Montagematen voor linksdraaiende deur

Montage met montageplaat

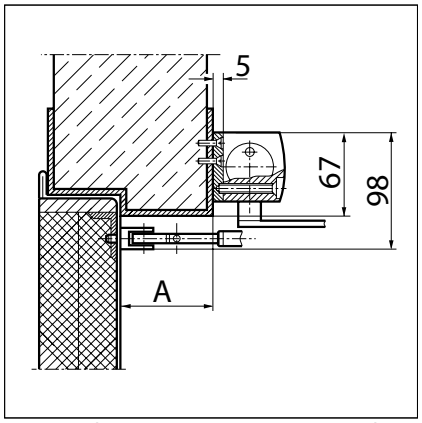

Doorsnede = Montage met montageplaat,
A = dagkant van het kozijn max. 70 mm

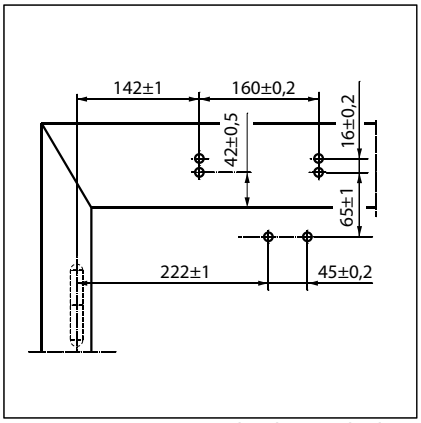

Montagematen voor rechtsdraaiende deur

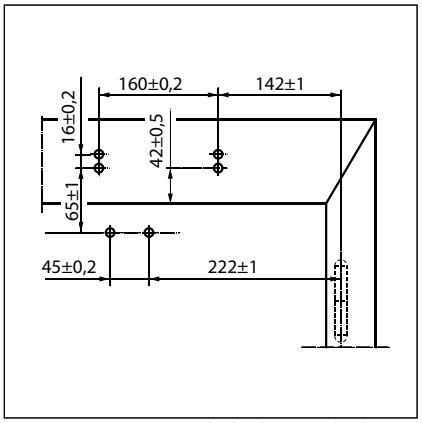

Montagematen voor linksdraaiende deur

GEZE TS 4000 EFS - Bestelinformatie

Omschrijving		Uitvoering	Art.nr.
GEZE TS 4000 EFS deurdranger		zilverkleurig	105211
zwaarte EN 1-6, montage op de deur/scharnierzijde, met elektrische vastzetting voor vrijloop-functie en aansluitkastje (zonder vrijloop-schaararm)		RAL-kleur	105212
GEZE TS 4000 EFS KM BG deurdranger		zilverkleurig	105213
zwaarte EN 1-6, kopmontage/niet-scharnierzijde, met elektrische vastzetting voor vrijloop-functie (zonder vrijloop-schaararm)		RAL-kleur	105214
GEZE TS 4000 EFS KM BS deurdranger		zilverkleurig	105235
zwaarte EN 1-3, kopmontage/scharnierzijde, met elektrische vastzetting voor vrijloop-functie (zonder vrijloop-schaararm)		RAL-kleur	105236
Glijrail TS 4000 EFS/RFS met vrijloop-functie en schaararm		zilverkleurig	106844
voor kopmontage aan de scharnierzijde		RAL-kleur	106466
Schaararm TS 4000 EFS/RFS		zilverkleurig	106460
met vrijloop-functie		RAL-kleur [2]	106462
Montagemateriaal			
Asverlengingen voor TS 4000/ TS 2000 met stervertanding, lengte:	10 mm	verzinkt	103548
	10 mm	zwart	103677
	15 mm	verzinkt	103549
	15 mm	zwart	103678
	20 mm	verzinkt	103550
	20 mm	zwart	103679
Boormal voor deurdranger TS 5000/4000/3000/2000			053134
Montageplaat voor TS 4000/2000 schaararm		zilverkleurig	057109
voor montage op smalle kozijnen		RAL-kleur [2]	082506
Montageplaat voor TS 4000/2000 schaararm voor montage van parallelarm		zilverkleurig	053318
		donkerbrons	053319
		RAL-kleur [2]	027460
Montageplaat voor deurdranger TS 5000 EFS/RFS/EHY / 4000 E		zilverkleurig	059107
gatenpatroon volgens DIN EN 1154 bijlage 1		RAL-kleur [2]	100044
Accessoires			
GEZE rookmeldcentrale RSZ6 goedgekeurd voor alle GEZE vergrendelingen		zilverkleurig	099851
		donkerbrons	099857
		wit RAL 9016	099858
		rvs-kleurig [1]	099856
		RAL-kleur [2]	099859
GEZE rookschakelaar RS 5 voor plafond- en steunmontage		zilverkleurig	027052
		donkerbrons	028939
		wit RAL 9016	028940
		rvs-kleurig [1]	028942
		RAL-kleur [2]	028941
GEZE onderbrekingsschakelaar inbouw uitvoering, voor het handmatig uitschakelen van elektrisch bestuurbare deurdrangers en deurhoudmagneten		alpine wit	116266
Opbouwdoos enkelvoudig voor onderbrekingsschakelaar			120503

1) Alleen voor droge ruimtes geschikt

2) Toeslag voor speciale RAL-kleuren zie algemene informatie in de prijslijst

GEZE TS 4000 RFS

Opbouwdeurdranger met schaararm voor enkele deuren, deurbreedte tot 1400 mm, met vrijloopfunctie en rookmeldcentrale

De opbouwdeurdranger TS 4000 RFS (230 V AC) voor enkele deuren is met een “Freeswing-ofwel vrijloop” functie uitgerust. Het passeren van de deur zonder enige weerstand in de open- of sluitrichting is mogelijk bijvoorbeeld in bejaardentehuizen of ziekenhuizen, nadat de deur éénmaal geopend is voorbij de 80 graden. De TS 4000 RFS is uitgerust met zowel de vrijloopfunctie als een traploze hydraulishe vastzetting volgens EN 1155 van 80 tot 180 graden geschikt voor rook- en brandwerende aanslagdeuren met een deurbreedte tot 1400 mm. Zowel de sluitkracht, zwaarte 1 -6 volgens EN 1154 met optische zwaarte-indicatie als de temperatuursongevoelige sluitsnelheid is eenvoudig aan de voorzijde instelbaar. De eindslag wordt ingesteld via de schaararm.

GEZE TS 4000 RFS

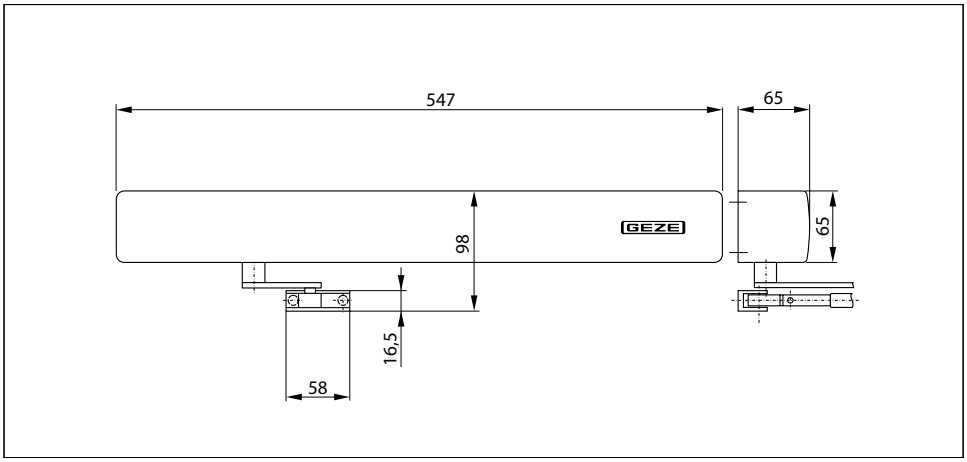

Toepassingen

- Voor enkelwerkende deuren, deurbreedte tot 1400 mm
- Kan zonder wijziging op rechts- en linksdraaiende deuren worden toegepast
- Voor brand- en rookwerende deuren
- Standaardmontage: kopmontage/niet-scharnierzijde
- Kopmontage/scharnierzijde met vrijloop-glijrail mogelijk, sluitkracht EN3, voor rook- en brandwerende deuren niet toegestaan

GEZE SYSTEEM TS 4000 / TS 2000 / TS 1500/ TS 1000 C

Technische gegevens deurdranger

Productkenmerken	**Deurdranger GEZE TS 4000 RFS KM BG**
Sluitkracht volgens EN1154	1 - 6
Deurbreedte tot	1400 mm
Uitvoering DIN-L en DIN-R gelijk	●
Voedingsspanning	230 V 50 Hz
Beschermingsgraad	IP 20
Product gekeurd volgens	deurdranger gekeurd volgens EN1154 vastzeteenheid gekeurd volgens EN1155 als vastzetvoorziening toegestaan door de DIBt
Voor brand- en rookwerende deuren	●
Montageplaat, gatenpatroon volgens EN1154 bijlage	●
Lengte	547 mm
Diepte	65 mm
Hoogte	65 mm
Functies	
Sluitkracht instelbaar	traploos
Sluitsnelheid instelbaar	●
Eindslag instelbaar	via schaararm
Openingsdemping geïntegreerd	○
Positie instelling sluitkracht	aan de voorzijde
Optische zwaarte-indicatie	●
Veiligheidsventiel tegen vandalisme	●
Temperatuurongevoelige ventielen	●
Vastzetting geïntegreerd	elektrisch
Rookschakelaar geïntegreerd	●
met optische bedrijfsweergave	●
met vervuilingsindicatie	●
met aanpassing van de alarmgrens	●
Voeding geïntegreerd	●
Vrijloopbereik	80°-175°

● = ja
○ = nee

Kopmontage/niet-scharnierzijde TS 4000 RFS

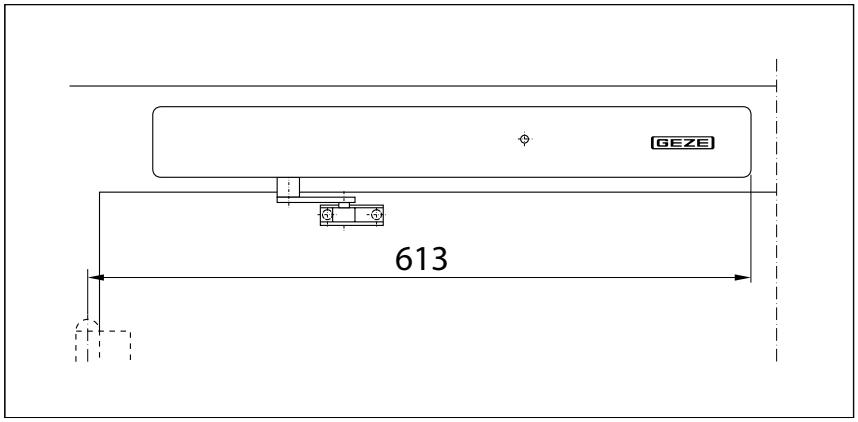

Voorbeeld voor montage van GEZE TS 4000 RFS

Directe montage

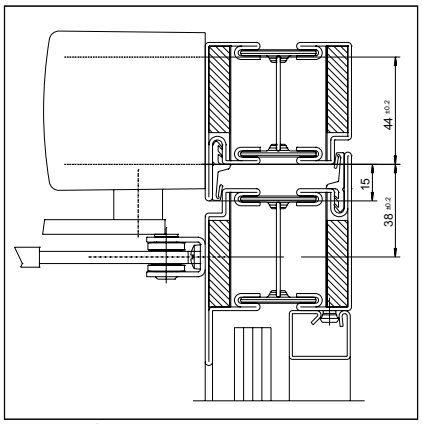

Doorsnede = Directe montage

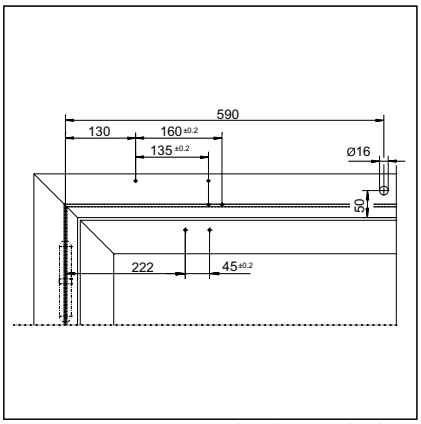

Montagematen voor rechtsdraaiende deur

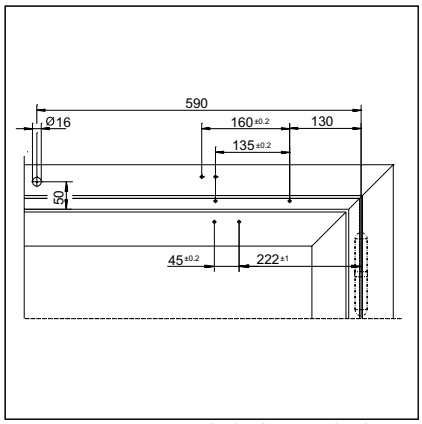

Montagematen voor linksdraaiende deur

Montage met montageplaat

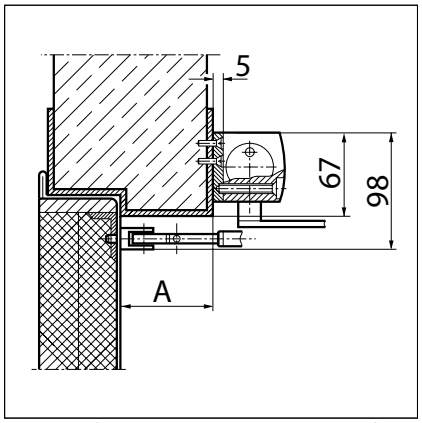

Doorsnede = Montage met montageplaat,
A = dagkant van het kozijn max. 70 mm

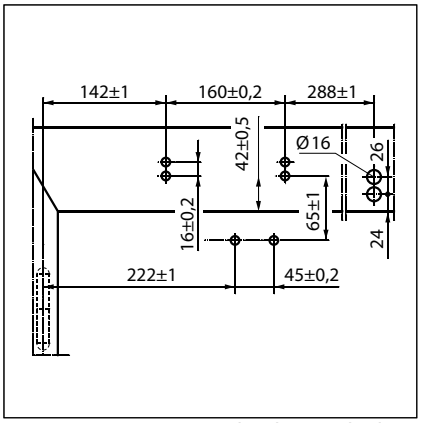

Montagematen voor rechtsdraaiende deur

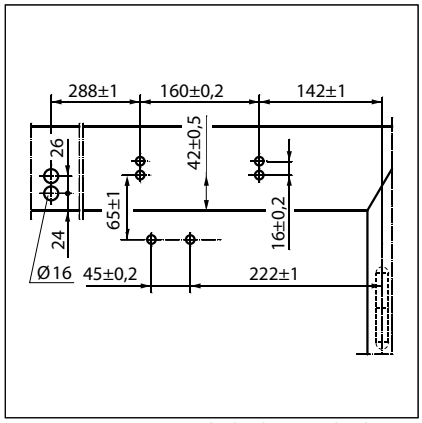

Montagematen voor linksdraaiende deur

GEZE TS 4000 RFS - Bestelinformatie

Omschrijving		Uitvoering	Art.nr.
GEZE TS 4000 RFS KM BG deurdranger		zilverkleurig	105241
zwaarte EN 1-6, kopmontage/niet-scharnierzijde, met elektrische vastzetting voor vrijloop-functie en geïntegreerde rookmeldcentrale (zonder vrijloop-schaararm)		RAL-kleur	105242
GEZE TS 4000 RFS KM BS deurdranger [3]		zilverkleurig	105243
zwaarte EN 1-3, kopmontage/scharnierzijde, met elektrische vastzetting voor vrijloop-functie en geïntegreerde rookmeldcentrale (zonder vrijloop-glijrail)		RAL-kleur	105267
Glijrail TS 4000 EFS/RFS met vrijloop-functie en schaararm		zilverkleurig	106844
voor kopmontage aan de scharnierzijde		RAL-kleur	106466
Schaararm TS 4000 EFS/RFS		zilverkleurig	106460
met vrijloop-functie		RAL-kleur [2]	106462
Montagemateriaal			
Asverlengingen voor TS 4000/ TS 2000 met stervertanding, lengte:	10 mm	verzinkt	103548
	10 mm	zwart	103677
	15 mm	verzinkt	103549
	15 mm	zwart	103678
	20 mm	verzinkt	103550
	20 mm	zwart	103679
Montageplaat voor deurdranger TS 5000 RFS KM/ 4000 R & R-IS gatenpatroon volgens DIN EN 1154 bijlage 1		zwart	058808
Accessoires			
GEZE rookschakelaar RS 5 voor plafond- en steunmontage		zilverkleurig	027052
		donkerbrons	028939
		wit RAL 9016	028940
		rvs-kleurig [1]	028942
		RAL-kleur [2]	028941
GEZE onderbrekingsschakelaar inbouw uitvoering, voor het handmatig uitschakelen van elektrisch bestuurbare deurdrangers en deurhoudmagneten		alpine wit	116266
Opbouwdoos enkelvoudig voor onderbrekingsschakelaar			120503

1) Alleen voor droge ruimtes geschikt

2) Toeslag voor speciale RAL-kleuren zie algemene informatie in de prijslijst

3) Zwaarte 3 volgens EN, tot 950 mm deurbreedte

GEZE TS 4000 IS

Opbouwdeurdrangersysteem voor dubbele deuren met geïntegreerde sluitvolgorderegeling tot 2800 mm deurbreedte

Het opbouwdeurdrangersysteem TS 4000 IS met geïntegreerde hydraulische sluitvolgorderegeling is toepasbaar voor rook- en brandwerende dubbele deuren. De geïntegreerde sluitvolgorderegeling met vandalisme bescherming tegen opzettelijke beschadiging, zorgen voor het juist sluiten van de deuren. Bij het sluiten blijft de loopdeur, via de sluitvolgorderegeling aangestuurd, in wachtpositie staan tot de standdeur gesloten is en daarna de loopdeur vrijgeeft. Zowel de sluitkracht, zwaarte 1 -6 volgens EN 1154 met optische zwaarte-indicatie als de temperatuursongevoelige sluitsnelheid is eenvoudig aan de voorzijde instelbaar. De eindslag wordt ingesteld via de schaararm.

GEZE TS 4000 IS

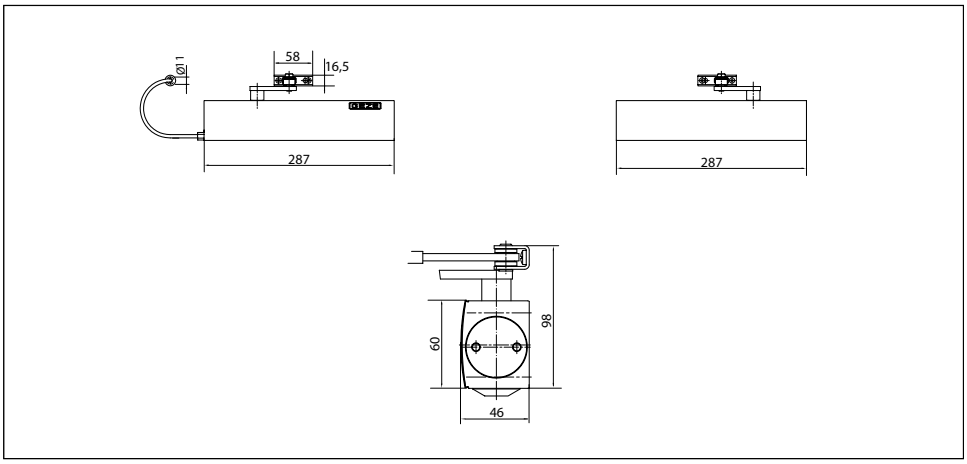

Toepassingen

- Voor dubbele deuren, deurbreedte tot 1400 mm
- Kan zonder wijziging op rechts- en linksdraaiende deuren worden toegepast
- Voor brand- en rookwerende deuren
- Standaardmontage op de deur/scharnierzijde, kopmontage/niet-scharnierzijde mogelijk

GEZE SYSTEEM TS 4000 / TS 2000 / TS 1500/ TS 1000 C

Technische gegevens deurdranger

Productkenmerken	**Deurdranger GEZE TS 4000 IS**	**Deurdranger GEZE TS 4000**
Sluitkracht volgens EN1154	1 - 6	
Deurbreedte tot	1400 mm	
Uitvoering DIN-L en DIN-R gelijk	●	●
Product gekeurd volgens	Deurdranger gekeurd volgens EN1154 Sluitvolgregelaar gekeurd volgens EN1158	Deurdranger gekeurd volgens EN1154
Voor brand- en rookwerende deuren	●	●
Montageplaat, gatenpatroon volgens EN1154 bijlage	●	●
Lengte	287 mm	
Diepte	46 mm	
Hoogte	60 mm	

Functies		
Sluitkracht instelbaar	traploos	
Sluitsnelheid instelbaar	●	●
Eindslag instelbaar	via schaararm	
Openingsdemping geïntegreerd	○	hydraulisch instelbaar
Positie instelling sluitkracht	aan de voorzijde	
Optische zwaarte-indicatie	●	●
Veiligheidsventiel tegen vandalisme	●	●
Temperatuurongevoelige ventielen	●	●
Sluitvolgorderegeling geïntegreerd	●	

● = ja
○ = nee

Montage op de deur/scharnierzijde TS 4000 IS

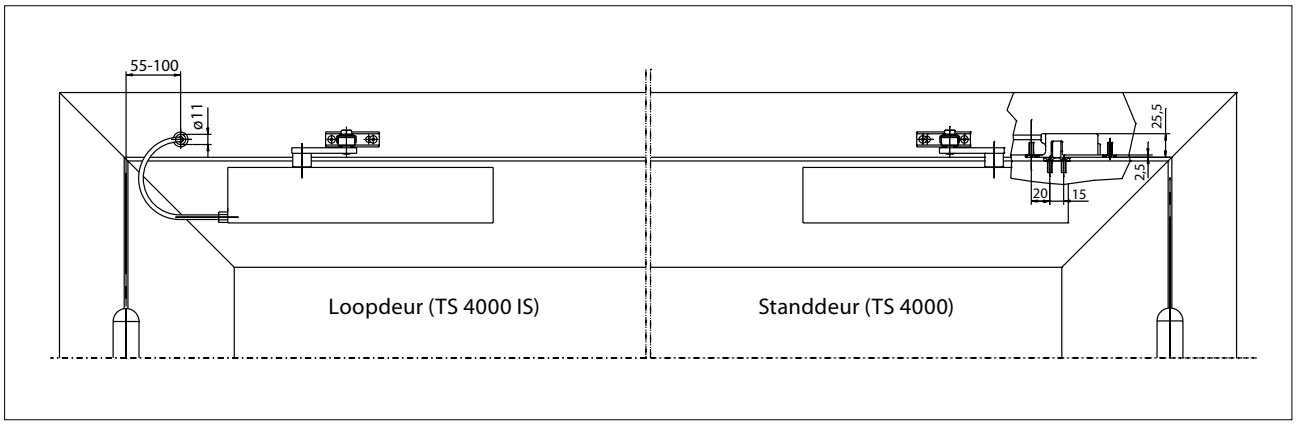

Voorbeeld voor montage van GEZE TS 4000 IS

Directe montage

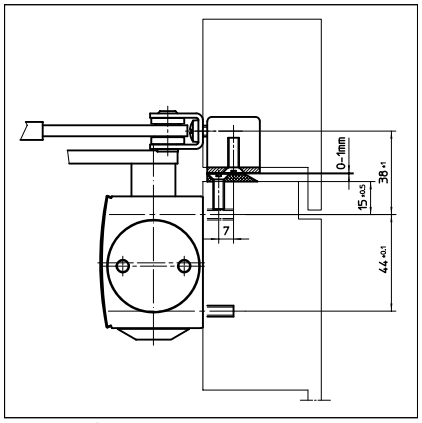

Doorsnede = Directe montage

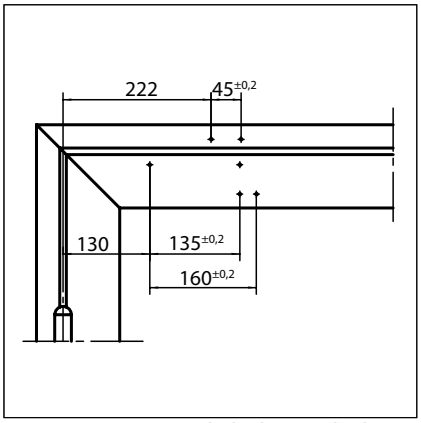

Montagematen voor linksdraaiende deur

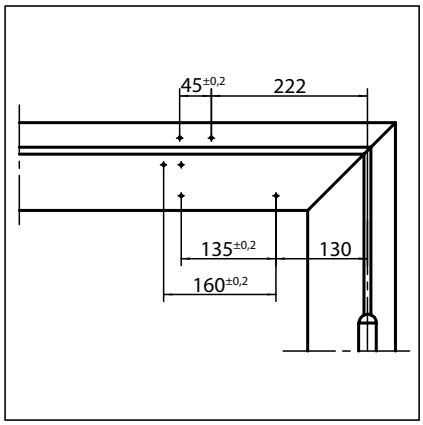

Montagematen voor rechtsdraaiende deur

Montage met montageplaat

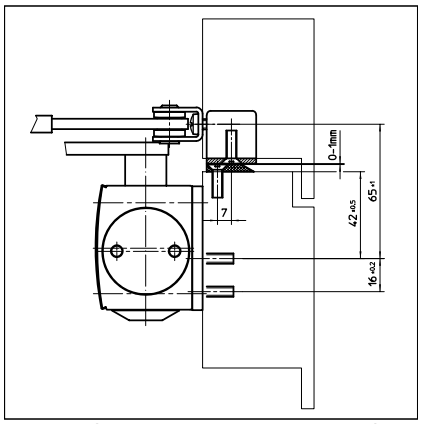

Doorsnede = Montage met montageplaat

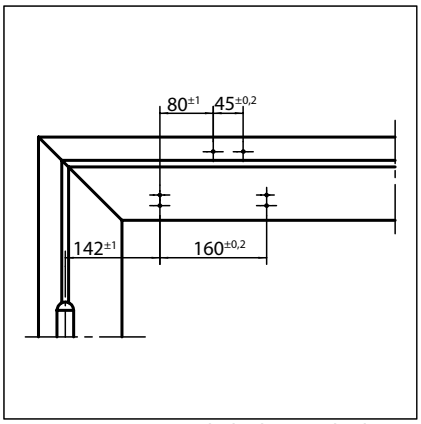

Montagematen voor linksdraaiende deur

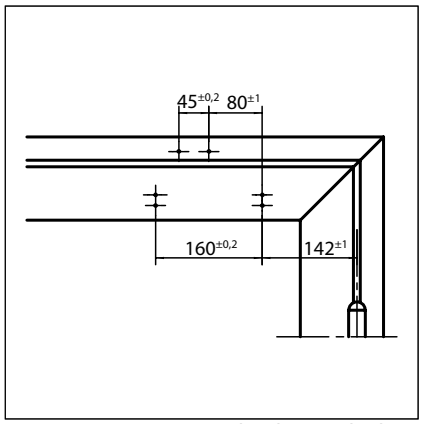

Montagematen voor rechtsdraaiende deur

Kopmontage/niet-scharnierzijde TS 4000 IS

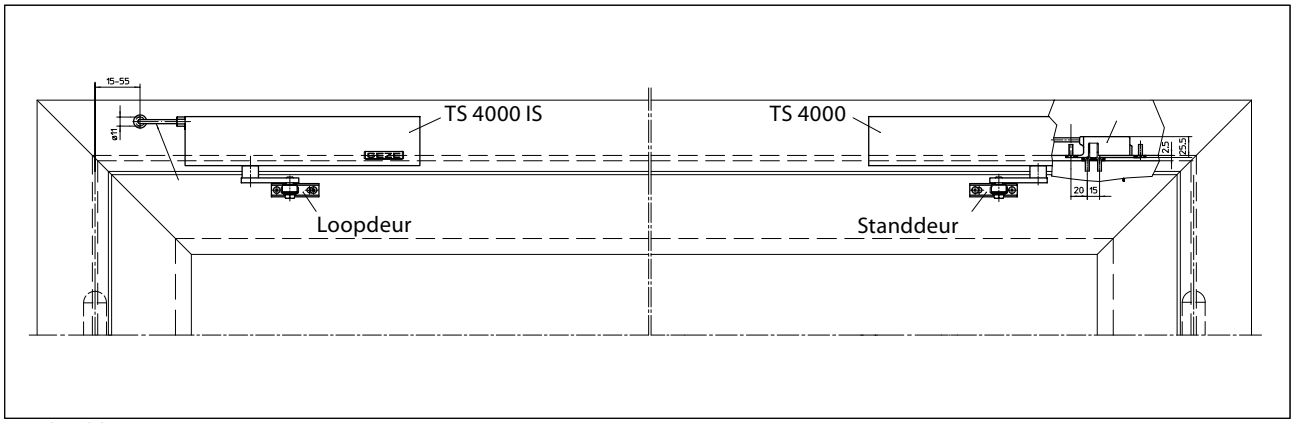

Voorbeeld voor montage van GEZE TS 4000 IS

Directe montage

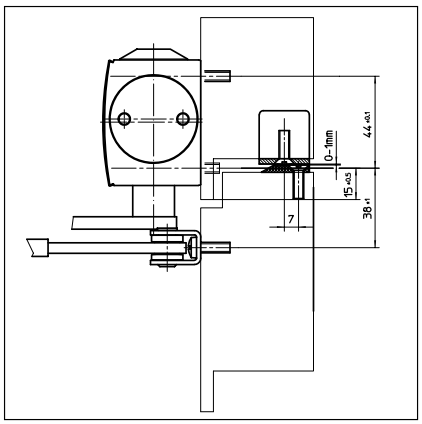

Doorsnede = Directe montage

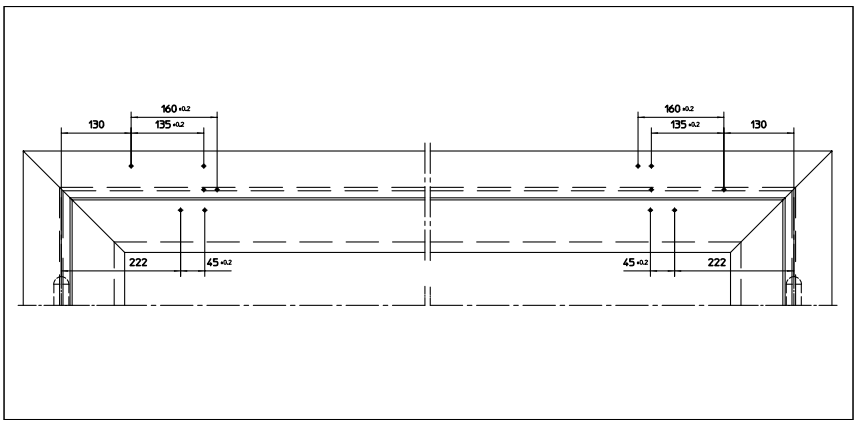

Montagematen voor rechtsdraaiende deur = loopdeur, linksdraaiende deur = standdeur

Montage met montageplaat

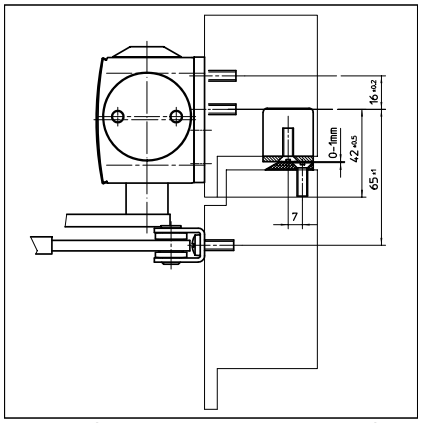

Doorsnede = Montage met montageplaat

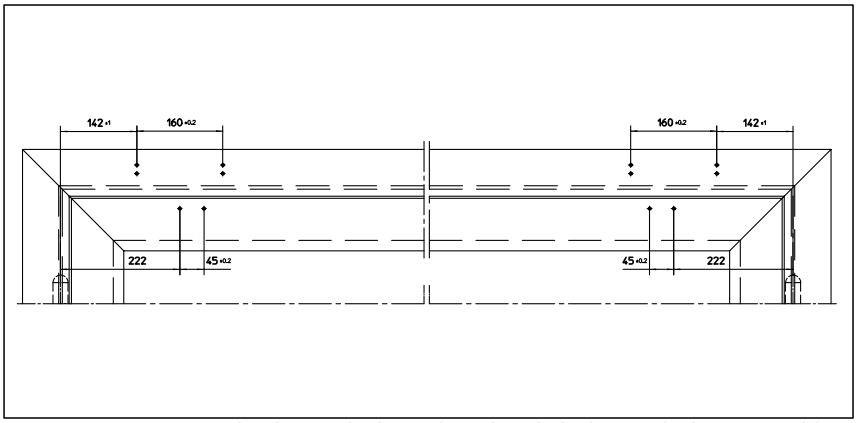

Montagematen voor rechtsdraaiende deur = loopdeur, linksdraaiende deur = standdeur

Uitsparing voor ontkoppelmechanisme

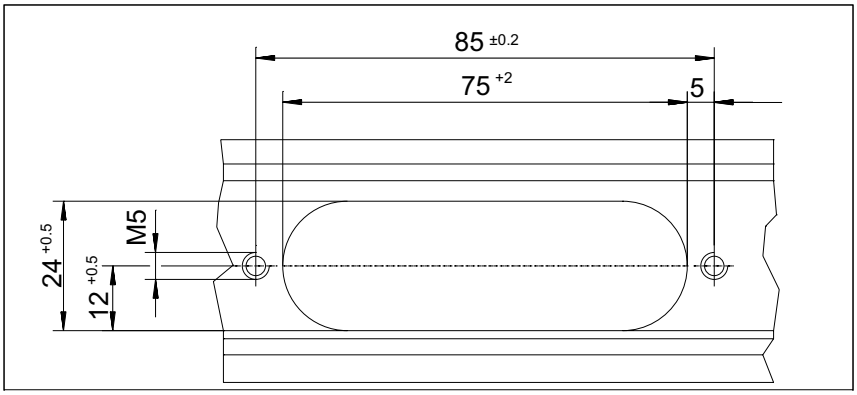

GEZE TS 4000 IS - Bestelinformatie

Omschrijving		Uitvoering	Art.nr.
GEZE TS 4000 IS deurdranger zwaarte EN 1-6 met geïntegreerde sluitvolgorderegeling (zonder ontkoppelmechanisme en schaararm)		zilverkleurig	102798
		donkerbrons	102799
		wit RAL 9016	102801
		RAL-kleur [2]	102802
GEZE TS 4000 deurdranger zwaarte EN 1-6 met openingsdemping (zonder schaararm)		zilverkleurig	102789
		donkerbrons	102790
		wit RAL 9016	102791
		RAL-kleur [2]	102792
Verlengde schaararm TS 4000/2000 voor kopmontage bij een dagkant van het kozijn 70-170 mm		zilverkleurig	102431
		donkerbrons	102432
		wit RAL 9016	102433
		RAL-kleur [2]	102434
Standaard schaararm TS 4000/2000		zilverkleurig	102421
		donkerbrons	102422
		wit RAL 9016	102423
		rvs-kleurig [1]	102426
		RAL-kleur [2]	102425
Montagemateriaal			
Asverlengingen voor TS 4000/ TS 2000 met stervertanding, lengte:	10 mm	verzinkt	103548
	10 mm	zwart	103677
	15 mm	verzinkt	103549
	15 mm	zwart	103678
	20 mm	verzinkt	103550
	20 mm	zwart	103679
Boormal voor deurdranger TS 5000/4000/3000/2000			053134
Klemplaat voor deurdranger TS 5000/TS 4000 voor montage aan glazen deuren		zilverkleurig	057126
		donkerbrons	057127
		wit RAL 9016	009491
		RAL-kleur [2]	009494
Montage- met contraplaat voor deurdranger TS 5000/TS 4000 voor montage aan glazen deuren		zilverkleurig	007923
		donkerbrons	007924
		RAL-kleur [2]	007926
Montageplaat voor TS 4000/2000 schaararm voor montage op smalle kozijnen		zilverkleurig	057109
		RAL-kleur [2]	082506
Montageplaat voor TS 4000/2000 schaararm voor montage van parallelarm		zilverkleurig	053318
		donkerbrons	053319
		RAL-kleur [2]	027460
Montageplaat voor deurdranger TS 5000/4000 gatenpatroon volgens DIN EN 1154 bijlage 1		zilverkleurig	049185
		donkerbrons	052351
		wit RAL 9016	068627
		verzinkt	057956
		RAL-kleur [2]	029176
Hoekmontageplaat voor deurdranger TS 5000/TS 4000 voor kopmontage aan de niet-scharnierzijde		zilverkleurig	049240
		donkerbrons	052352
		RAL-kleur [2]	104451
Accessoires			
Ontkoppelmechanisme voor sluitvolgorderegeling bij deurdranger TS 4000 IS / E-IS	Nr.1 deurbreedte 1200-1500 mm		058306
	Nr.2 deurbreedte 1500-1800 mm		058307
	Nr.3 deurbreedte 1800-2100 mm		058308
	Nr.4 deurbreedte 2100-2400 mm		058309
	Nr.5 deurbreedte 2400-2700 mm		058310
	Nr.6 deurbreedte over 2700 mm		058311

1) Alleen voor droge ruimtes geschikt

2) Toeslag voor speciale RAL-kleuren zie algemene informatie in de prijslijst

GEZE TS 4000 E-IS

Opbouwdeurdrangersysteem voor dubbele deuren met geïntegreerde sluitvolgorderegeling en elektrohydraulische vastzetting tot 2800 mm deurbreedte

Het opbouwdeurdrangersysteem TS 4000 E- IS (24 V DC) met geïntegreerde hydraulische sluitvolgorderegeling en electrohydraulische vastzetting is toepasbaar voor rook- en brandwerende dubbele deuren. De geïntegreerde sluitvolgorderegeling met vandalisme bescherming tegen opzettelijke beschadiging, zorgen voor het juist sluiten van de deuren. Bij het sluiten blijft de loopdeur, via de sluitvolgorde regeling aangestuurd, in wachtpositie staan tot de standdeur gesloten is en daarna de loopdeur vrijgeeft. Zowel de sluitkracht, zwaarte 1 -6 volgens EN 1154 met optische zwaarte-indicatie als de temperatuursongevoelige sluitsnelheid is eenvoudig aan de voorzijde instelbaar. De eindslag wordt ingesteld via de schaararm.

GEZE TS 4000 E-IS

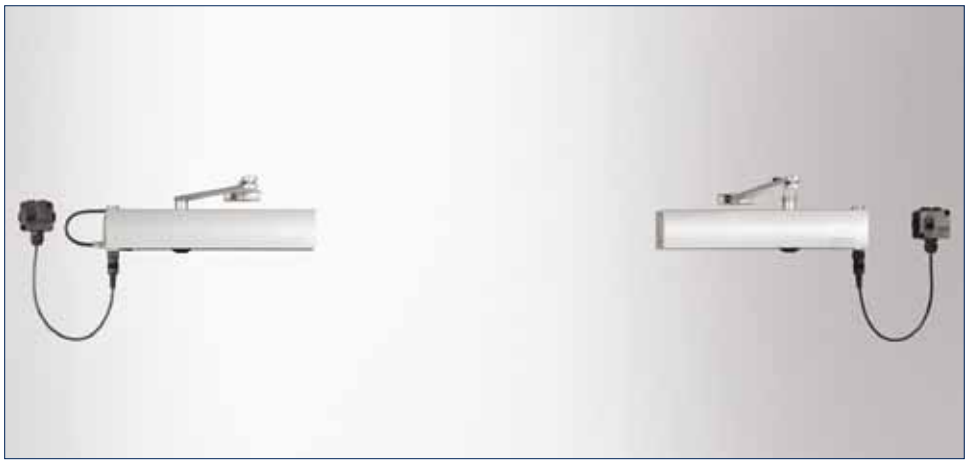

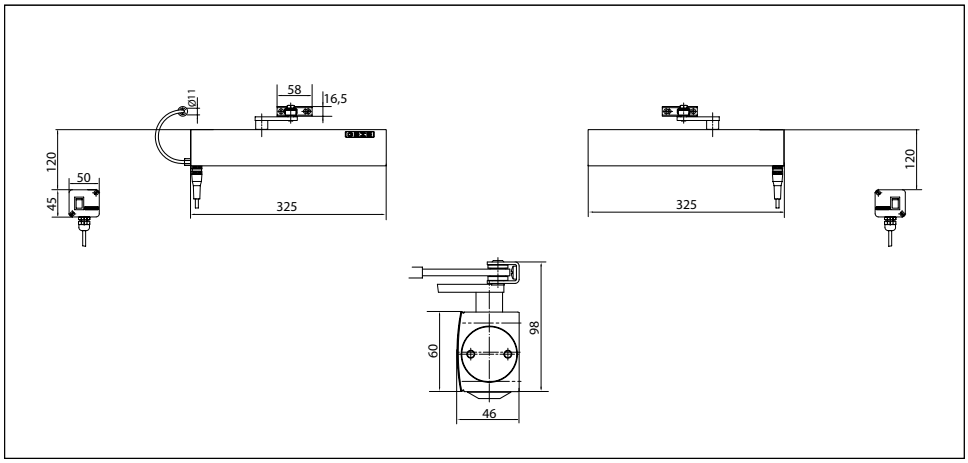

Toepassingen

- Voor dubbele deuren, deurbreedte tot 1400 mm
- Kan zonder wijziging op rechts- en linksdraaiende deuren worden toegepast
- Voor brand- en rookwerende deuren
- Standaardmontage op de deur/scharnierzijde, kopmontage/niet-scharnierzijde mogelijk

Technische gegevens deurdranger

Productkenmerken	**Deurdranger GEZE TS 4000 E-IS**	**Deurdranger GEZE TS 4000 E**
Sluitkracht volgens EN1154	1 - 6	
Deurbreedte tot	1400 mm	
Uitvoering DIN-L en DIN-R gelijk	●	●
Voedingsspanning	24V DC	
Beschermingsgraad	IP 43	
Product gekeurd volgens	Deurdranger gekeurd volgens EN1154 vastzeteenheid gekeurd volgens EN1155 Sluitvolgregelaar gekeurd volgens EN1158	Deurdranger gekeurd volgens EN1154 vastzeteenheid gekeurd volgens EN1155
Voor brand- en rookwerende deuren	●	●
Montageplaat, gatenpatroon volgens EN1154 bijlage	●	●
Lengte	325 mm	
Diepte	46 mm	
Hoogte	60 mm	

Functies		
Sluitkracht instelbaar	traploos	
Sluitsnelheid instelbaar	●	●
Eindslag instelbaar	via schaararm	
Openingsdemping geïntegreerd	○	
Positie instelling sluitkracht	aan de voorzijde	
Optische zwaarte-indicatie	●	●
Veiligheidsventiel tegen vandalisme	●	●
Temperatuurongevoelige ventielen	●	●
Sluitvolgorderegeling geïntegreerd	●	
Vastzetting geïntegreerd	elektrisch	
Vastzetpunt passeerbaar	●	●
Vastzethoek	80°-175°	

● = ja
○ = nee

Montage op de deur/scharnierzijde TS 4000 E-IS

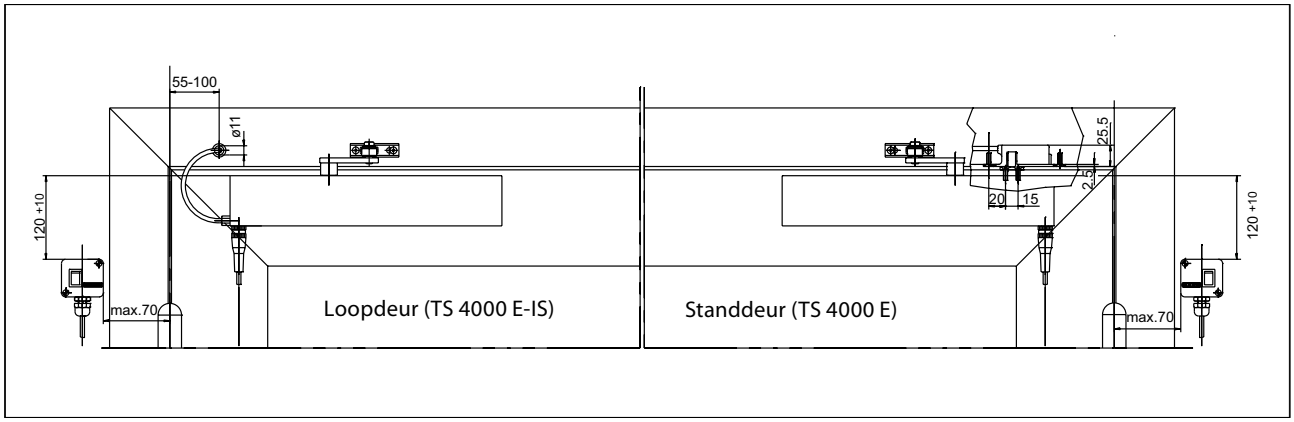

Voorbeeld voor montage van GEZE TS 4000 E-IS

Directe montage

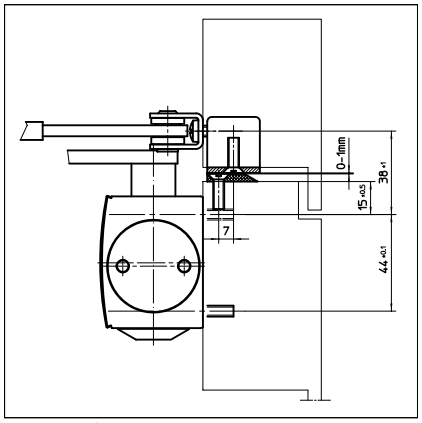

Doorsnede = Directe montage

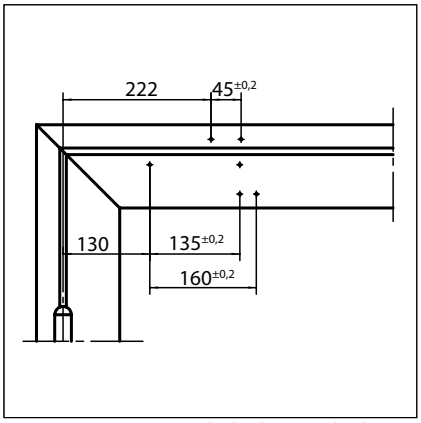

Montagematen voor linksdraaiende deur

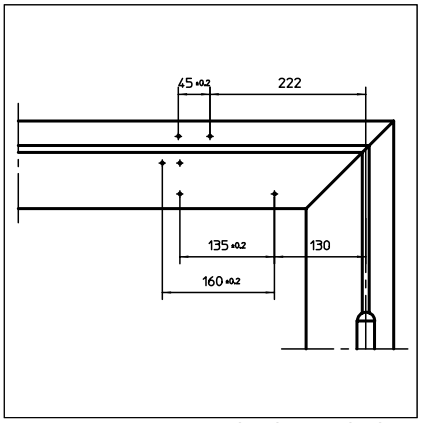

Montagematen voor rechtsdraaiende deur

Montage met montageplaat

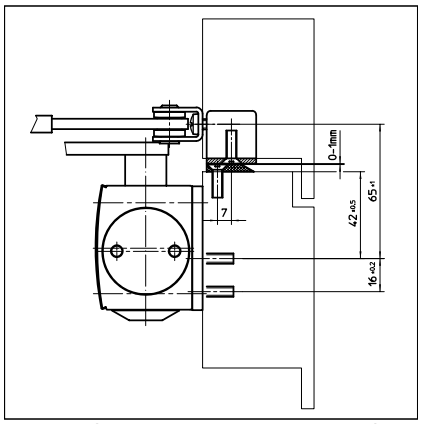

Doorsnede = Montage met montageplaat

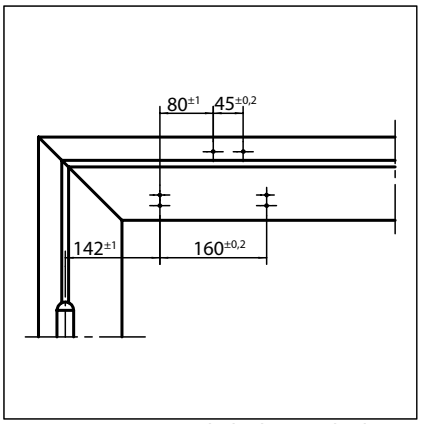

Montagematen voor linksdraaiende deur

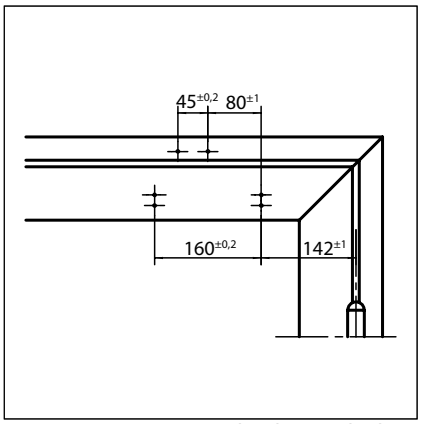

Montagematen voor rechtsdraaiende deur

Kopmontage/niet-scharnierzijde TS 4000 E-IS

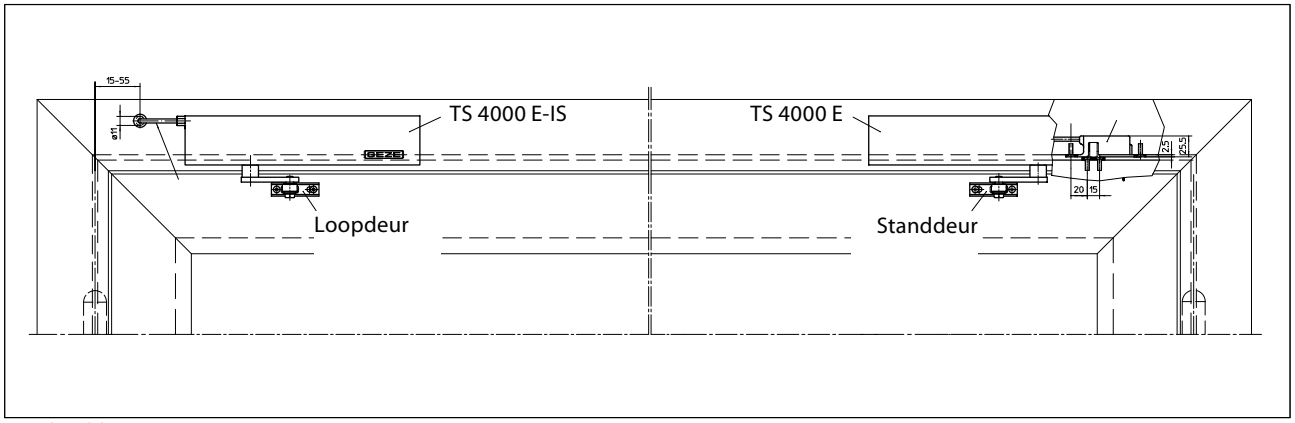

Voorbeeld voor montage van GEZE TS 4000 E-IS

Directe montage

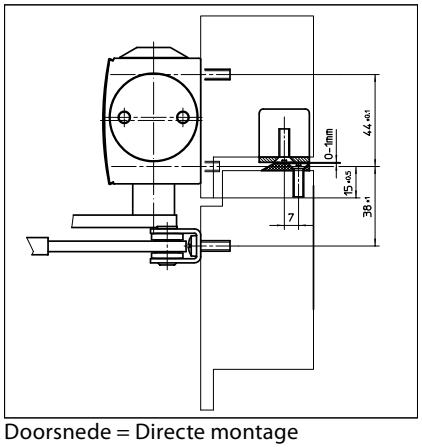

Doorsnede = Directe montage

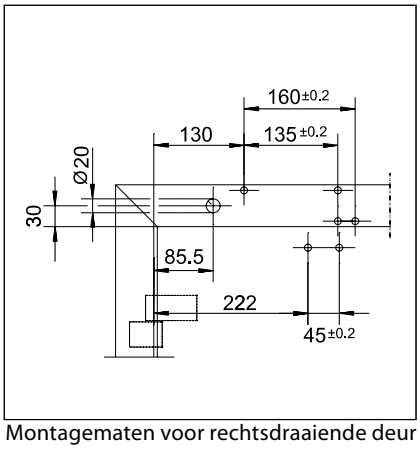

Montagematen voor rechtsdraaiende deur

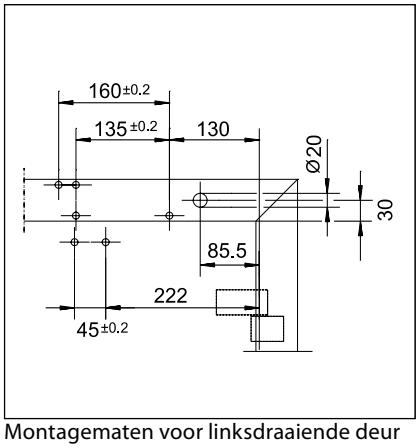

Montagematen voor linksdraaiende deur

Montage met montageplaat

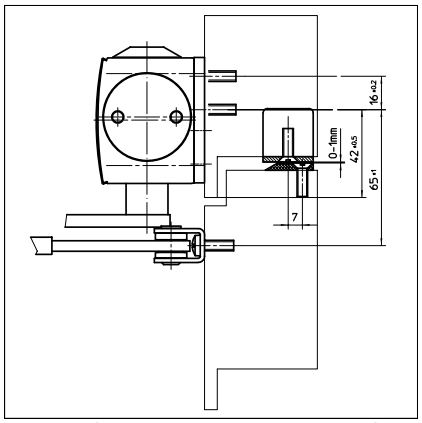

Doorsnede = Montage met montageplaat

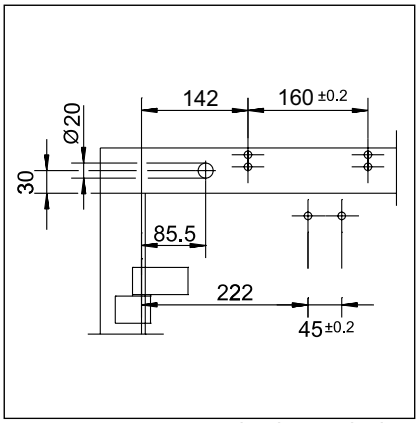

Montagematen voor rechtsdraaiende deur

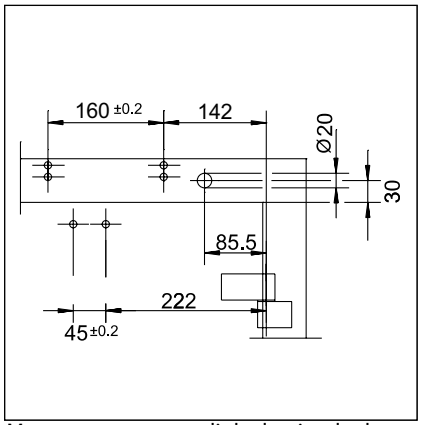

Montagematen voor linksdraaiende deur

GEZE TS 4000 E-IS - Bestelinformatie

Omschrijving		Uitvoering	Art.nr.
GEZE TS 4000 E deurdranger		zilverkleurig	105211
zwaarte EN 1-6, montage op de deur/scharnierzijde, met elektrische vastzetting en aansluitkastje (zonder schaararm)		RAL-kleur [2]	105212
GEZE TS 4000 E KM BG deurdranger		zilverkleurig	105213
zwaarte EN 1-6, kopmontage/niet-scharnierzijde, met elektrische vastzetting (zonder schaararm)		RAL-kleur [2]	105214
GEZE TS 4000 E-IS deurdranger		zilverkleurig	105237
zwaarte EN 1-6, montage op de deur/scharnierzijde, met elektrische vastzetting, aansluitkastje, geïntegreerde sluitvolgorderegeling en montageplaat (zonder ontkoppelmechanisme en schaararm)		RAL-kleur [2]	105238
GEZE TS 4000 E-IS KM BG deurdranger		zilverkleurig	105239
zwaarte EN 1-6, kopmontage/niet-scharnierzijde, met elektrische vastzetting, geïntegreerde sluitvolgorderegeling en montageplaat (zonder schaararm en aansluitkastje)		RAL-kleur [2]	105240
Verlengde schaararm TS 4000/2000 voor kopmontage bij een dagkant van het kozijn 70-170 mm		zilverkleurig	102431
		donkerbrons	102432
		wit RAL 9016	102433
		RAL-kleur [2]	102434
Standaard schaararm TS 4000/2000		zilverkleurig	102421
		donkerbrons	102422
		wit RAL 9016	102423
		rvs-kleurig [1]	102426
		RAL-kleur [2]	102425
Montagemateriaal			
Asverlengingen voor TS 4000/ TS 2000 met stervertanding, lengte:	10 mm	verzinkt	103548
	10 mm	zwart	103677
	15 mm	verzinkt	103549
	15 mm	zwart	103678
	20 mm	verzinkt	103550
	20 mm	zwart	103679
Boormal voor deurdranger TS 5000/4000/3000/2000			053134
Montageplaat voor TS 4000/2000 schaararm voor montage op smalle kozijnen		zilverkleurig	057109
		RAL-kleur [2]	082506
Montageplaat voor TS 4000/2000 schaararm voor montage van parallelarm		zilverkleurig	053318
		donkerbrons	053319
		RAL-kleur [2]	027460
Montageplaat voor deurdranger TS 5000 EFS/RFS/EHY / 4000 E gatenpatroon volgens DIN EN 1154 bijlage 1		zilverkleurig	059107
		RAL-kleur [2]	100044

Accessoires		
Ontkoppelmechanisme voor sluitvolgorderegeling bij deurdranger TS 4000 IS / E-IS/ R-IS	Nr.1 deurbreedte 1200-1500 mm	058306
	Nr.2 deurbreedte 1500-1800 mm	058307
	Nr.3 deurbreedte 1800-2100 mm	058308
	Nr.4 deurbreedte 2100-2400 mm	058309
	Nr.5 deurbreedte 2400-2700 mm	058310
	Nr.6 deurbreedte over 2700 mm	058311
GEZE rookmeldcentrale RSZ6 goedgekeurd voor alle GEZE vergrendelingen	zilverkleurig	099851
	donkerbrons	099857
	wit RAL 9016	099858
	rvs-kleurig [1]	099856
	RAL-kleur [2]	099859
GEZE rookschakelaar RS 5 voor plafond- en steunmontage	zilverkleurig	027052
	donkerbrons	028939
	wit RAL 9016	028940
	rvs-kleurig [1]	028942
	RAL-kleur [2]	028941
GEZE onderbrekingsschakelaar inbouw uitvoering, voor het handmatig uitschakelen van elektrisch bestuurbare deurdrangers en deurhoudmagneten	alpine wit	116266
Opbouwdoos enkelvoudig voor onderbrekingsschakelaar		120503

1) Alleen voor droge ruimtes geschikt

2) Toeslag voor speciale RAL-kleuren zie algemene informatie in de prijslijst

GEZE SYSTEEM TS 4000 / TS 2000 / TS 1500/ TS 1000 C

GEZE TS 4000 R-IS

Opbouwdeurdrangersysteem voor dubbele deuren met geïntegreerde sluitvolgorderegeling, elektrohydraulische vastzetting en rookmeldcentrale tot 2800 mm deurbreedte

Het opbouwdeurdrangersysteem TS 4000 R-IS met geïntegreerde hydraulische sluitvolgorderegeling en electrohydraulische vastzetting en geïntegreerde rookcentrale is toepasbaar voor rook- en brandwerende dubbele deuren. Bij brand wordt de rookmelder geactiveerd door de rook en activeert de deurdrangers waardoor de deuren veilig, zelfstandig sluiten. De geïntegreerde sluitvolgorderegeling zorgt voor het juist sluiten van de deuren. Bij het sluiten blijft de loopdeur, via de sluitvolgorde regeling aangestuurd, in wachtpositie staan tot de standdeur gesloten is en daarna de loopdeur vrijgeeft.
De electrohydraulische vastzetting is traploos instelbaar van 80 tot 175 graden volgens EN 1155. Zowel de sluitkracht, zwaarte 1-6 volgens EN 1154 met optische zwaarte-indicatie als de temperatuursongevoelige sluitsnelheid is eenvoudig aan de voorzijde instelbaar. De eindslag wordt ingesteld via de schaararmen.

Speciale uitvoering::

- GEZE deurdranger TS 4000 R-IS tweede apparaat
  TS 4000 R tweede apparaat word geleverd zonder rookmeldcentrale en netdeel voor directe aansluiting aan de TS 4000 R-IS, hierdoor ontstaat een mooie design oplossing. Dit product is vlgs EN 1154 en EN 1155 getest.

GEZE TS 4000 R-IS

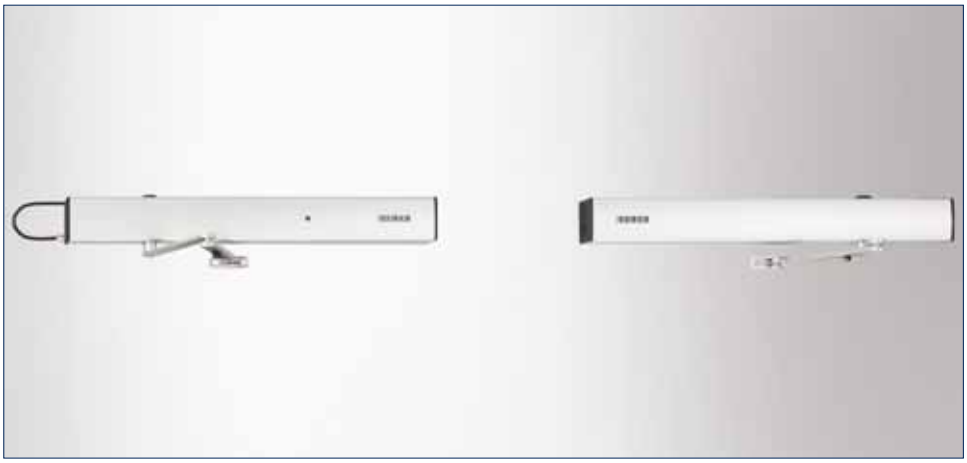

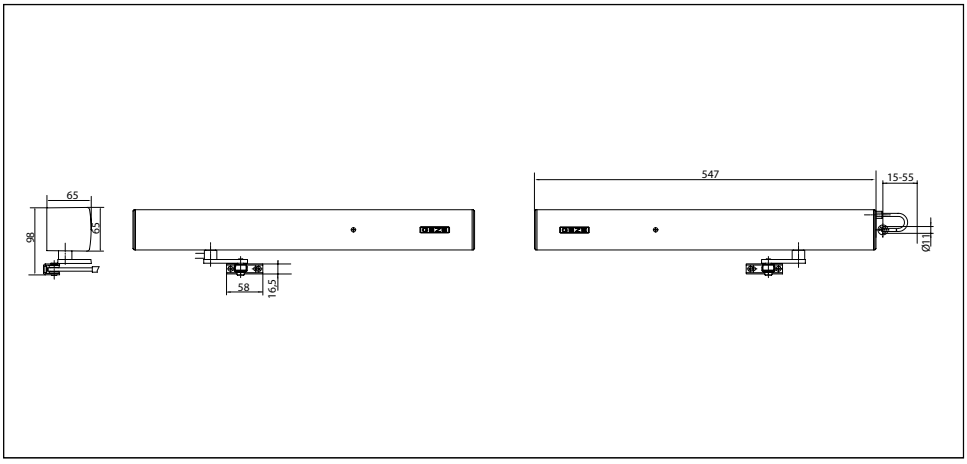

Toepassingen

- Voor dubbele deuren, deurbreedte tot 1400 mm
- Kan zonder wijziging op rechts- en linksdraaiende deuren worden toegepast
- Voor brand- en rookwerende deuren
- Standaardmontage: kopmontage/niet-scharnierzijde
- Kopmontage/scharnierzijde met glijrail mogelijk, sluitkracht EN3,
  voor rook- en brandwerende deuren niet toegestaan

Technische gegevens deurdranger

Productkenmerken	**Deurdranger GEZE TS 4000 R-IS KM BG**	**Tweede apparaat deurdranger GEZE TS 4000 R-IS KM BG**
Sluitkracht volgens EN1154	1 - 6	
Deurbreedte tot	1400 mm	
Uitvoering DIN-L en DIN-R gelijk	●	●
Voedingsspanning	230 V 50 Hz	24 V
Beschermingsgraad	IP 20	
Product gekeurd volgens	deurdranger gekeurd volgens EN1154 vastzeteenheid gekeurd volgens EN1155 sluitvolgregelaar gekeurd volgens EN1158 als vastzetvoorziening toegestaan door de DIBt	deurdranger gekeurd volgens EN1154 vastzeteenheid gekeurd volgens EN1155
Voor brand- en rookwerende deuren	●	●
Montageplaat, gatenpatroon volgens EN1154 bijlage	●	●
Lengte	547 mm	
Diepte	65 mm	
Hoogte	65 mm	
Functies		
Sluitkracht instelbaar	traploos	
Sluitsnelheid instelbaar	●	●
Eindslag instelbaar	via schaararm	
Openingsdemping geïntegreerd	○	
Positie instelling sluitkracht	aan de voorzijde	
Optische zwaarte-indicatie	●	●
Veiligheidsventiel tegen vandalisme	●	●
Temperatuurongevoelige ventielen	●	●
Sluitvolgorderegeling geïntegreerd	●	
Vastzetting geïntegreerd	elektrisch	
Vastzethoek	80°-175°	
Vastzetpunt passeerbaar	●	●
Rookschakelaar geïntegreerd	●	
met optische bedrijfsweergave	●	
met vervuilingsindicatie	●	
met aanpassing van de alarmgrens	●	
Voeding geïntegreerd	●	

● = ja
○ = nee

Kopmontage/niet-scharnierzijde TS 4000 R-IS

Bekijk

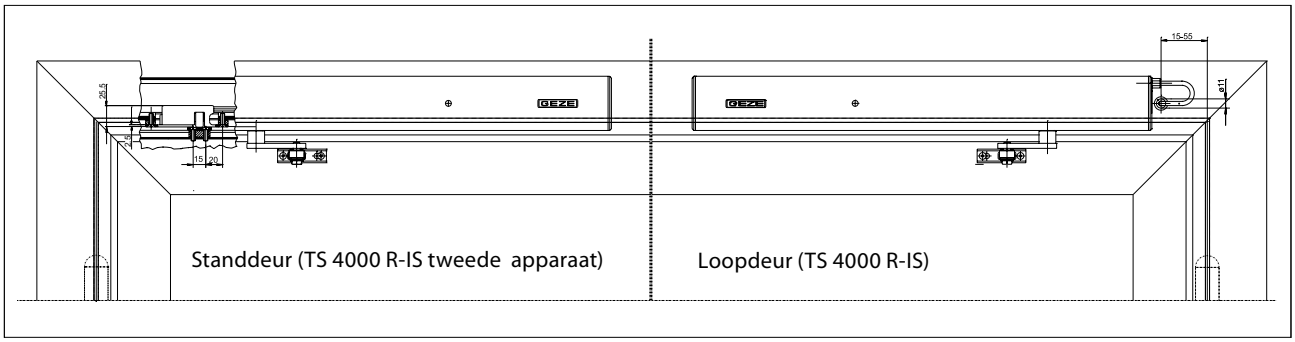

Voorbeeld voor montage van GEZE TS 4000 R-IS

Directe montage

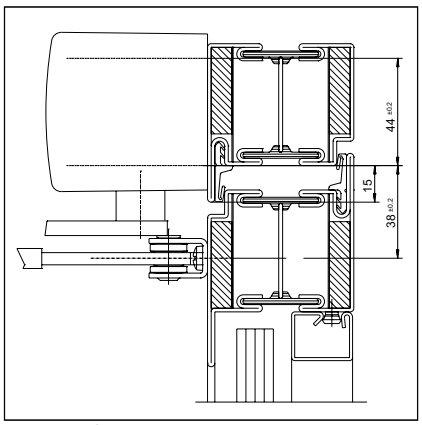

Doorsnede = Directe montage

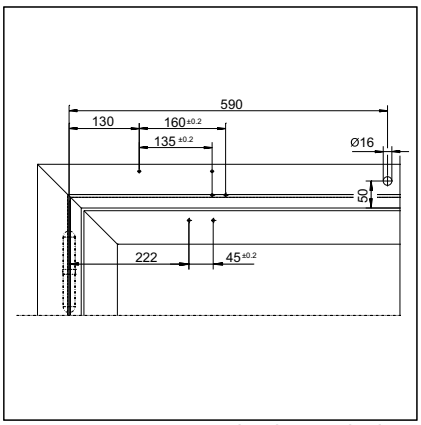

Montagematen voor rechtsdraaiende deur

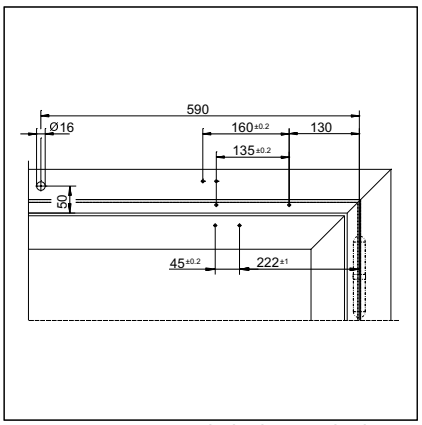

Montagematen voor linksdraaiende deur

Montage met montageplaat

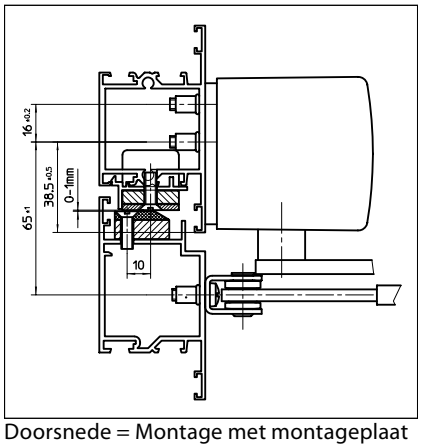

Doorsnede = Montage met montageplaat

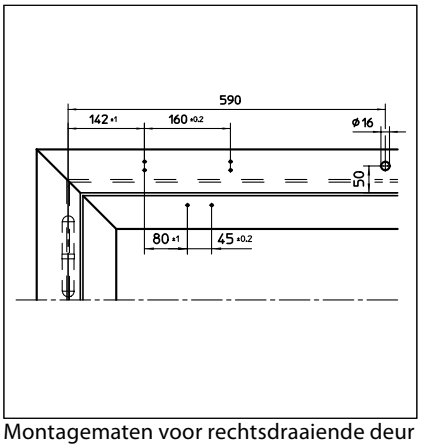

Montagematen voor rechtsdraaiende deur

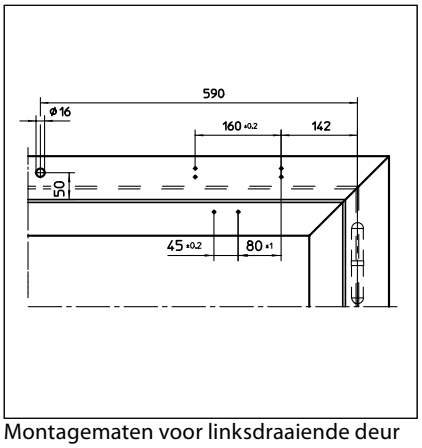

Montagematen voor linksdraaiende deur

Uitsparing voor ontkoppelmechanisme

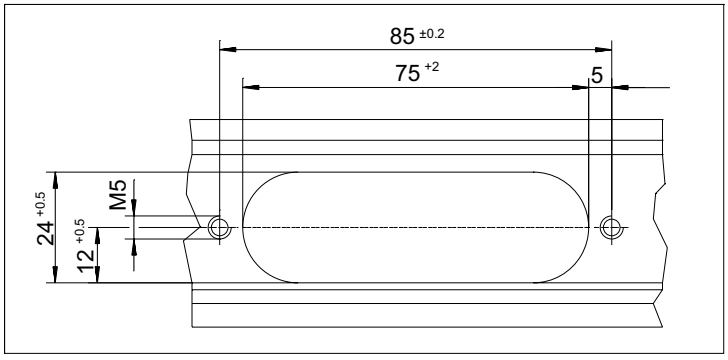

GEZE TS 4000 R-IS - Bestelinformatie

Omschrijving	Uitvoering	Art.nr.
GEZE TS 4000 R-IS KM BG deurdranger zwaarte EN 1-6, kopmontage/niet-scharnierzijde, met geïntegreerde sluitvolgorderegeling, elektrische vastzetting en rookmeldcentrale (zonder schaararm en ontkoppelmechanisme)	zilverkleurig	105244
	RAL-kleur [2]	105245
GEZE TS 4000 R-IS KM BG deurdranger – tweede apparaat zwaarte EN 1-6, kopmontage/niet-scharnierzijde, met elektrische vastzetting (zonder rookmeldcentrale en schaararm)	zilverkleurig	105246
	RAL-kleur [2]	105247
Verlengde schaararm TS 4000/2000 voor kopmontage bij een dagkant van het kozijn 70-170 mm	zilverkleurig	102431
	donkerbrons	102432
	wit RAL 9016	102433
	RAL-kleur [2]	102434
Standaard schaararm TS 4000/2000	zilverkleurig	102421
	donkerbrons	102422
	wit RAL 9016	102423
	rvs-kleurig [1]	102426
	RAL-kleur [2]	102425
Montagemateriaal		
Montageplaat voor deurdranger TS 5000 RFS KM/ 4000 R en R-IS gatenpatroon volgens DIN EN 1154 bijlage 1	zwart	058808
Accessoires		
Ontkoppelmechanisme voor sluitvolgorderegeling bij deurdranger TS 4000 IS/ E-IS/ R-IS	Nr.1 deurbreedte 1200-1500 mm	058306
	Nr.2 deurbreedte 1500-1800 mm	058307
	Nr.3 deurbreedte 1800-2100 mm	058308
	Nr.4 deurbreedte 2100-2400 mm	058309
	Nr.5 deurbreedte 2400-2700 mm	058310
	Nr.6 deurbreedte over 2700 mm	058311
GEZE rookschakelaar RS 5 voor plafond- en steunmontage	zilverkleurig	027052
	donkerbrons	028939
	wit RAL 9016	028940
	rvs-kleurig [1]	028942
	RAL-kleur [2]	028941
GEZE onderbrekingsschakelaar inbouw uitvoering, voor het handmatig uitschakelen van elektrisch bestuurbare deurdrangers en deurhoudmagneten	alpine wit	116266
Opbouwdoos enkelvoudig voor onderbrekingsschakelaar		120503

1) Alleen voor droge ruimtes geschikt

2) Toeslag voor speciale RAL-kleuren zie algemene informatie in de prijslijst

GEZE SYSTEEM TS 4000 / TS 2000 / TS 1500/ TS 1000 C

GEZE TS 4000 Tandem

Opbouwdeurdranger met schaararm voor enkele deuren en poorten breder dan 1600 mm of een zeer hoog deurgewicht

Combinatie van een TS 4000 EN 5-7 en een TS 4000 EN 1-6 op een montageplaat met een gemeenschappelijke as. Sluitkracht > EN 7, voor gebruik in zeer grote en zware deuren of poorten. De individuele producten zijn getest volgens EN 1154.

Speciale uitvoering:

- GEZE TS 4000 Tandem uitvoering voor natte ruimte
  Zoals de TS 4000 Tandem, echter met speciale vernikkelde drangeras, lagerafdichting en RVS-schroeven voor agressieve omgevingen.

GEZE TS 4000 Tandem

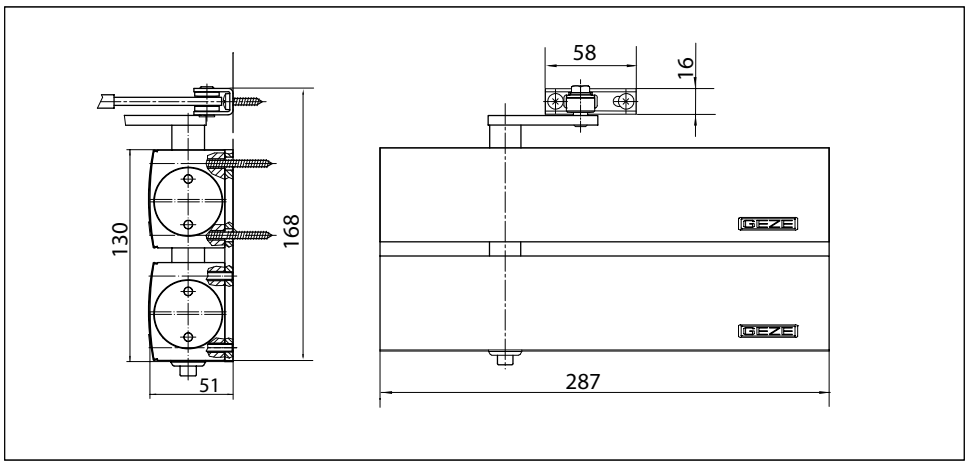

Toepassingen

- Voor enkelwerkende deuren, deurbreedte > 1600 mm
- Kan op rechts- en linksdraaiende deuren worden toegepast (wijziging noodzakelijk)
- Voor brand- en rookwerende deuren
- Standaardmontage op de deur/scharnierzijde, kopmontage/niet-scharnierzijde mogelijk
- Parallelarm montage op de deur/niet-scharnierzijde mogelijk

Technische gegevens deurdranger

Productkenmerken	**Compleet pakket GEZE TS 4000 Tandem**
Uitvoering DIN-L en DIN-R gelijk	●
Product gekeurd volgens	deurdranger gekeurd volgens EN1154
Voor brand- en rookwerende deuren	●
Montageplaat, gatenpatroon volgens EN1154 bijlage	●
Lengte	287 mm
Diepte	51 mm
Hoogte	130 mm

Functies	
Sluitkracht instelbaar	traploos
Sluitsnelheid instelbaar	●
Eindslag instelbaar	via schaararm
Openingsdemping geïntegreerd	hydraulisch instelbaar
Positie instelling sluitkracht	aan de voorzijde
Optische zwaarte-indicatie	●
Veiligheidsventiel tegen vandalisme	●
Temperatuurongevoelige ventielen	●

● = ja
○ = nee

Montage op de deur/scharnierzijde TS 4000 Tandem

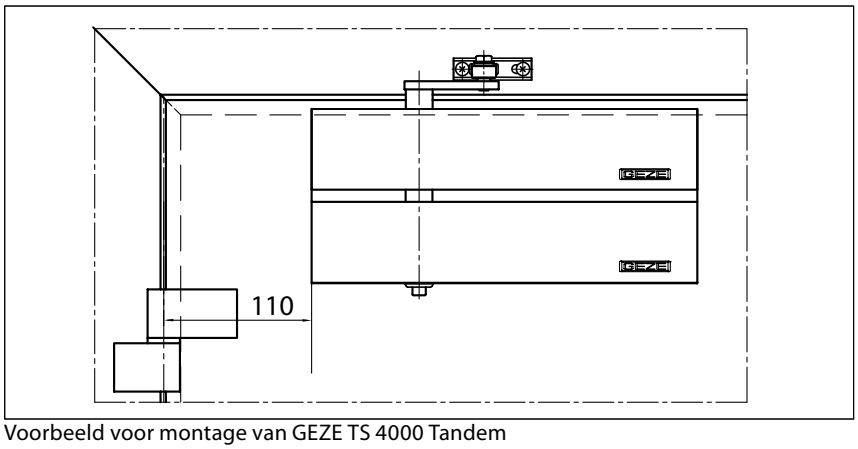

Voorbeeld voor montage van GEZE TS 4000 Tandem

Directe montage

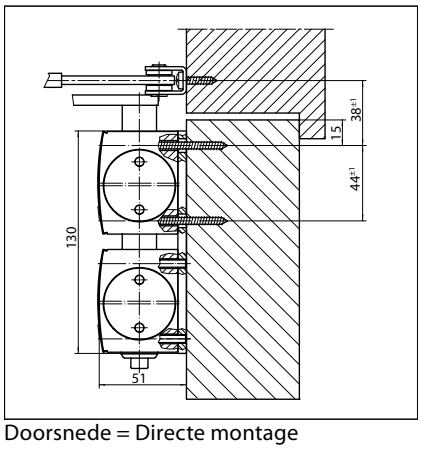

Doorsnede = Directe montage

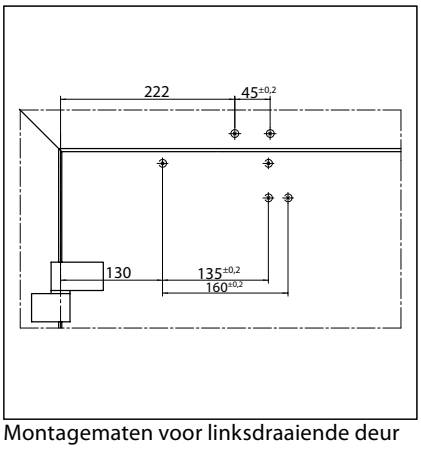

Montagematen voor linksdraaiende deur

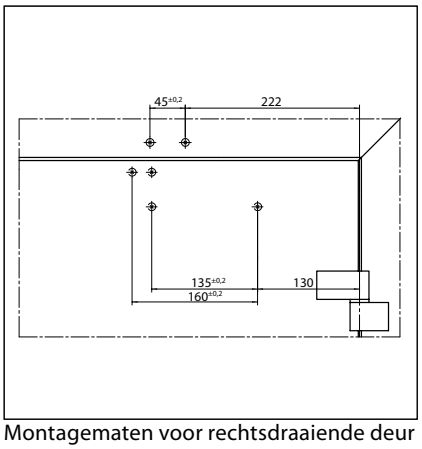

Montagematen voor rechtsdraaiende deur

Montage met montageplaat

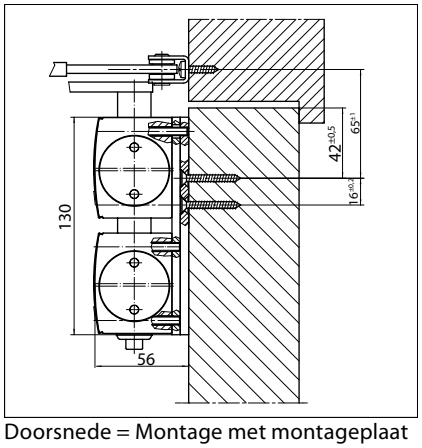

Doorsnede = Montage met montageplaat

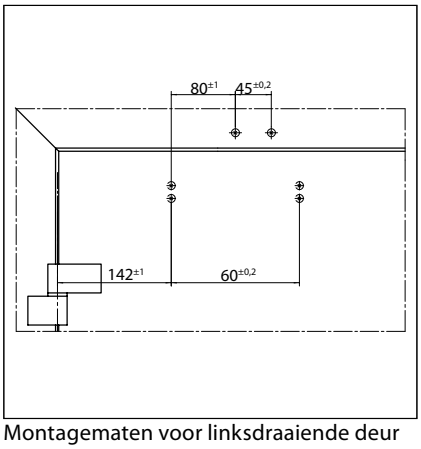

Montagematen voor linksdraaiende deur

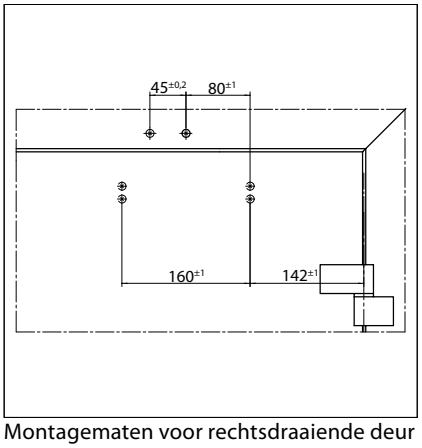

Montagematen voor rechtsdraaiende deur

GEZE TS 4000 Tandem - Bestelinformatie

Omschrijving		Uitvoering	Art.nr.
GEZE TS 4000 Tandem – compleet pakket		zilverkleurig	102841
met openingsdemping, met standaard schaararm		RAL-kleur [1]	116186
Verlengde schaararm TS 4000/2000 voor kopmontage bij een dagkant van het kozijn 70-170 mm		zilverkleurig	102431
		donkerbrons	102432
		wit RAL 9016	102433
		RAL-kleur [1]	102434
GEZE TS 4000 Tandem uitvoering voor natte ruimte - compleet pakket met openingsdemping, speciaal beschermd tegen corrosie met rvs-schroeven en accessoires, met standaard schaararm		zilverkleurig	120105
Montagemateriaal			
Asverlengingen voor TS 4000/ TS 2000 met stervertanding, lengte:	10 mm	verzinkt	103548
	10 mm	zwart	103677
	15 mm	verzinkt	103549
	15 mm	zwart	103678
	20 mm	verzinkt	103550
	20 mm	zwart	103679
Boormal voor deurdranger TS 5000/4000/3000/2000			053134
Montageplaat voor TS 4000/2000 schaararm voor montage op smalle kozijnen		zilverkleurig	057109
		RAL-kleur [1]	082506
Montageplaat voor TS 4000/2000 schaararm voor montage van parallelarm		zilverkleurig	053318
		donkerbrons	053319
		RAL-kleur [1]	027460
Montageplaat voor deurdranger TS 4000 Tandem gatenpatroon volgens DIN EN 1154 bijlage 1		zilverkleurig	105119
		RAL-kleur [1]	116189

1) Toeslag voor speciale RAL-kleuren zie algemene informatie in de prijslijst

Afdekkappen voor GEZE deurdranger

Voor de opbouw-deurdranger TS 2000 en TS 4000 kan een afdekkap in de volgende kleuren worden geleverd:

- zilverkleurig

- donkerbrons

- wit RAL 9016

- messing, gepolijst

- rvs

Extra RAL-kleuren op aanvraag.

Productinformatie over deurdrangers

Volgens de in de Duitse wet op de product-aansprakelijkheid gedefi nieerde aansprakelijkheid van de fabrikant voor zijn producten (§ 4 ProdHaftG) dient met de volgende informatie over deursluiters voor deuren rekening te worden gehouden. Niet naleving ontheft de fabrikant van zijn aansprakelijkheid.

1) Productinformatie en gebruik overeenkomstig bestemming
Deursluiters in de zin van deze definitie zijn bedoeld om deuren,nadat deze met de hand zijn geopend, weer te sluiten. Het sluiten geschiedt instelbaar hydraulisch gedempt. De vereiste sluitkracht voor deuren is vastgelegd in EN 1154. Voor afwijkende toepassingen zijn de gegevens van de fabrikant bepalend. Deursluiters kunnen worden gebruikt op gemonteerde deuren van metaal, hout of kunststof, of een combinatie van deze materialen. Bij brand- en rookwerende deuren of andere gestandaardiseerde zelfsluitende deuren zijn de wijze van montage en de positie exact voorgeschreven. Afwijkingen voldoen niet aan „gebruik overeenkomstig de bestemming".

Bij gebruik van deursluiters overeenkomstig de bestemming wordt uitgaande van in ´t lood geplaatste en lichtlopende deuren en op de voorgeschreven wijze geplaatste deursluiters. Montage en instelling dienen vakkundig volgens de fabrieksgegevens te geschieden.

Bij bijzonder ongunstige plaatselijke omstandigheden (invloed van wind) dienen deursluiters met een grotere sluitkracht te worden gebruikt.

Met name bij deuren die naar buiten draaien en blootstaan aan de wind, moeten deursluiters met openingsdemping worden gebruikt. De openingsdemping helpt mee aan de bescherming van mensen, deurelementen, aangrenzende muren en voorwerpen zonder de openingshoek te beperken. Als gezien de bouwtechnische situatie niet kan worden voorkomen dat de deur vlak bij het scharnier tegen het kozijn slaat, dient er een buff er te worden geplaatst om de maximale openingshoek te beperken. Geopend vastzetten van een deur is alleen mogelijk met een ingebouwde vastzetinrichting. Bij brand- en rookwerende deuren moeten de voorzieningen zijn goedgekeurd door het „Institut für Bautechnik" (er dient rekening te worden gehouden met de geschiktheid van de deur).

Deursluiters zijn niet geschikt voor onbeschutte plaatsing in de buitenlucht, voor gebruik in een agressieve, corrosie bevorderende omgeving of voor gebruik bij extreem hoge of lage temperaturen.

Zorg dat er na plaatsing van de cementbakken voor vloerververen geen vuil meer bij kan komen. Indien vloerververen zijn blootgesteld aan binnendringend water, b.v. in natteruimtes of bij buitendeuren die niet zijn beschermd tegen de regen, vul dan de ruimte tussen de cementkast en het huis van de deursluiter op met een geschikte vulpasta.

Houdt u bij de montage en inbedrijfstelling van deursluiters aan de wettelijke voorschriften.

2) Verkeerd gebruik
Van verkeerd gebruik - dus gebruik van het product dat niet overeenkomstigde bestemming is - van deursluiters is met name sprake, indien:

- het sluiten wordt belemmerd door obstakels in het sluitbereik, b.v. door wiggen, aanlopende deuren, schurende tochtstrippen enz.;
- er sprake is van verkeerde of ondeskundige montage en/of instelling;
- men zijn hand steekt tussen kozijn en deur (gevaar voor verwonding);
- indien boven de toegezegde eigenschappen wordt verwacht dat de deursluiter - bijv. bij storm of bij abnormale over- of onderdruk op de deur - normaal werkt;
- de deursluiter voor andere doeleinden wordt gebruikt dan voor het sluiten van deuren;
- de gekozen zwaarte van de sluiter niet in overeenstemming is met de aanbevelingen van de producent.

3) Productfuncties
Indien de prestaties van een product niet concreet zijn omschreven in de catalogi, prospectussen, handleidingen enz., dienen speciale eisen met de fabrikant te worden besproken en door de fabrikant te worden goedgekeurd.

De normen van EN 1154 zijn bepalend. In deze normen zijn alle basiseisen en bijkomende eisen uitgebreid vastgelegd. De deugdelijkheid van deursluiters is o.a. afhankelijk van de frequentie en de manier van gebruik, van invloeden van de omgeving en van het onderhoud. Een deursluiter moet worden vervangen zo gauw hij niet meer perfect en betrouwbaar functioneert.

4) Onderhoud
Controleer de onderdelen van een deursluiter die van belang zijn voor de betrouwbaarheid regelmatig op vastzitten en slijtage. Draai bevestigingsschroeven aan en vervang defecte onderdelen. Daarnaast dient minstens, afhankelijk van soort en gebruik van de deur, jaarlijks het volgende onderhoud te worden verricht:

- smeren van alle bewegende delen aan de arm;
- bij deursluiters met speciale functies (vastzetvoorzieningen / vastzetinstallaties) dient u zich te houden aan de wettelijke controles en onderhoudsbeurten;
- controle van de instelling van de sluiter, b.v. de sluitsnelheid;
- controle of de deur licht loopt.

Gebruik nooit reinigingsmiddelen met corrosie bevorderende of beschadigende bestanddelen.

5) Verplichting tot informatie en instructie
Om te voldoen aan de verplichting tot informatie en instructie staan de ontwerper, vakhandelaar, verwerker, opdrachtgever en gebruiker de volgende middelen ter beschikking:

- catalogi en prospectussen;
- bestekomschrijvingen, off ertes;
- handleidingen, montagetekeningen, gebruiksaanwijzingen,
- normen;
- advisering door de buitendienst.

Voor een juist gebruik, goed functioneren en het onderhoud van deursluiters op draaideuren

- zijn architecten en ontwerpers verplicht, de vereiste productinformatie op te vragen en zich er aan te houden;
- is de vakhandelaar verplicht, zich te houden aan de productinformatie en mededelingen in de prijslijst en met name alle vereiste aanwijzingen op te vragen en aan de verwerkers door te geven;
- zijn verwerkers verplicht zich te houden aan alle productinformatie en deze door te geven aan opdrachtgevers en gebruikers.

TOEPASSINGSMOGELIJKHEDEN VAN DE GEZE-PRODUCTEN

Deurtechniek	
01	Opbouwdeurdrangers
02	Vastzetvoorzieningen
03	Geïntegreerde deurdrangers
04	Vloerveren
05	Schuifbeslagsystemen en lineaire geleidingen
Automatische deursystemen	
06	Draaideuren
07	Schuif-, telescoop- en vouwdeuren
08	Halfronde- en ronde schuifdeuren
09	Carousseldeur
10	Aanstuurelementen en sensoren
RWA en raamtechniek	
11	Bovenraamsluiters
12	Elektrische openings- en vergrendelsystemen
13	Elektrospindel- en lineaire aandrijvingen
14	Elektrische kettingaandrijvingen
15	Rook- en warmteafvoerinstallaties (RWA)
Veiligheidstechniek	
16	Vluchtwegsystemen
17	Toegangscontrolesystemen
18	Paniekssloten
19	Elektrische deuropeners
20	Gebouwbeheersssytemen
Glassystemen	
21	MSW Manuele schuifwandsystemen
22	IGG Geïntegreerde glassystemen
23	GEZE Patch Fittings Mono glassystemen

TOEPASSINGSMOGELIJKHEDEN VAN DE GEZE-PRODUCTEN

Deurtechniek

Deurdrangers van GEZE overtuigen door veelzijdige functies, grote kracht en een lange levensduur. Een uniform design, de combinatie met alle gangbare deurbreedten en -gewichten en individuele instellingen vereenvoudigen de keuze. Ze worden steeds verder ontwikkeld en uitgebreid met moderne features. Zo kan bijvoorbeeld aan de vereisten van de brandbeveiliging en de barrièrevrijheid worden tegemoet gekomen met één deurdrangersysteem.

Automatische deursystemen

Automatische deursystemen van GEZE bieden onbegrensde mogelijkheden op het gebied van deurvormgeving. Ultramoderne, innovatieve en krachtige aandrijftechniek, veiligheid, barrièrevrij gebruikscomfort en een uniform aandrijfdesign zijn karakteristiek voor deze systemen. Met automatische schuifdeuren van GEZE kunnen de meest veelzijdige gebruikseisen in een gebouw worden gerealiseerd. Speciale constructies worden in een eigen bedrijfsunit vervaardigd.

RWA en raamtechniek

GEZE biedt rond het openen en sluiten van ramen oplossingen voor de meest uiteenlopende situaties. Het complete assortiment reikt van energie-efficiënte aandrijfsystemen voor de dagelijkse ventilatie tot en met complete lucht toe- en afvoeroplossingen – ook als gecertificeerde NRWG's (natuurlijke rook- en warmteafvoerinstallaties).

Veiligheidstechniek

De GEZE veiligheidstechniek is toonaangevend als het gaat om brandpreventie, toegangscontrole en beveiliging tegen diefstal in vlucht- en reddingswegen. Voor elk van deze toepassingen biedt GEZE individuele oplossingen en afgestemde concepten die de beantwoording van diverse veiligheidsvereisten verbinden met een een intelligent systeem dat deuren en ramen in geval van gevaar gecoördineerd sluit.

Gebouwbeheerssystemen

Door middel van een gebouw-beheerssysteem kunnen deur-, raam- en veiligheidstechniek oplossingen worden geïntegreerd in de veiligheid en controle van gebouwen. Als centraal besturings- en visualiserings-systeem bewaakt SecuLogic verschillende automatiserings-componenten in de gebouwen-techniek en biedt het veiligheid dankzij vele netwerk-mogelijkheden.

Glassystemen

Glassystemen van GEZE bieden een open en transparante vormgeving van ruimten. Oplossingen van glas kunnen onopvallend worden ingepast in de architectuur van het gebouw. GEZE biedt de meest uiteenlopende technologieën voor functionele, hoog belastbare en esthetische schuifwand- of schuifdeursystemen met veel ruimte voor vormgeving en veiligheid.

GEZE GmbH
P.O. Box 1363
71226 Leonberg
Germany

GEZE GmbH
Reinhold-Vöster-Straße 21-29
71229 Leonberg
Germany
Telefon +49 (0) 7152-203-0
Telefax +49 (0) 7152-203-310
www.geze.com

Germany
GEZE Sonderkonstruktionen GmbH
Planken 1
97944 Boxberg-Schweigern
Tel. +49 (0) 7930-92 94-0
Fax +49 (0) 7930-92 94-10
sk.de@geze.com

GEZE GmbH
Niederlassung Süd-West
Breitwiesenstraße 8
71229 Leonberg
Tel. +49 (0) 7152-203-594
Fax +49 (0) 7152-203-438
leonberg.de@geze.com

GEZE GmbH
Niederlassung Süd-Ost
Parkring 17
85748 Garching bei München
Tel.: +49 (0) 89-120 07 42-50
Fax.: +49 (0) 7152-203-77050
garching.de@geze.com

GEZE GmbH
Niederlassung Ost
Bühringstraße 8
13086 Berlin (Weissensee)
Tel. +49 (0) 30-47 89 90-0
Fax +49 (0) 30-47 89 90-17
berlin.de@geze.com

GEZE GmbH
Niederlassung Mitte/Luxemburg
Adenauerallee 2
61440 Oberursel (b. Frankfurt)
Tel. +49 (0) 6171-63 610-0
Fax +49 (0) 6171-63 610-1
frankfurt.de@geze.com

GEZE GmbH
Niederlassung West
Nordsternstraße 65
45329 Essen
Tel. +49 (0) 201-83 082-0
Fax +49 (0) 201-83 082-20
essen.de@geze.com

GEZE GmbH
Niederlassung Nord
Haus 11, 1. OG - Theodorstr. 42a
22761 Hamburg-Bahrenfeld
Tel. +49 (0) 40-2 19 07 16-13
Fax +49 (0) 40-2 19 07 16-19
hamburg.de@geze.com

GEZE Service GmbH
Niederlassung Süd-West
Reinhold-Vöster-Straße 25
71229 Leonberg
Tel. +49 (0) 1802-923392
Fax +49 (0) 7152-92 33 63
service-leonberg.de@geze.com

GEZE Service GmbH
Niederlassung Süd
Parkring 17
85748 Garching bei München
Tel. +49 (0) 1802-923392
Fax +49 (0) 89-120 07 42-60
service-muenchen.de@geze.com

GEZE Service GmbH
Niederlassung Mitte
Feldbergstraße 59
61440 Oberursel (b. Frankfurt)
Tel. +49 (0) 1802-923392
Fax +49 (0) 6171-63 327-19
service-oberursel.de@geze.com

GEZE Service GmbH
Niederlassung West
Nordsternstraße 65
45329 Essen
Tel. +49 (0) 1802-923392
Fax +49 (0) 201-8 30 82-25
service-essen.de@geze.com

GEZE Service GmbH
Niederlassung Nord-Ost
Bühringstraße 8
13086 Berlin (Weissensee)
Tel. +49 (0) 1802-923392
Fax +49 (0) 30-47021733
service-berlin.de@geze.com

GEZE Service GmbH
Niederlassung Nord
Theodorstr. 42-90, Haus 11
22761 Hamburg
Tel. +49 (0) 1802-923392
Fax +49 (0) 40-219 07 16-19
service-hamburg.de@geze.com

Austria
GEZE Austria
Wiener Bundesstrasse 85
A-5300 Hallwang
Tel: +43/6225/87180
Fax: +43/6225/87180-299
austria.at@geze.com

Baltic States
GEZE GmbH Baltic States office
Dzelzavas iela 120 S
1021 Riga
Tel. +371 (0) 67 89 60 35
Fax +371 (0) 67 89 60 36
office-latvia@geze.com

Benelux
GEZE Benelux B.V.
Steenoven 36
5626 DK Eindhoven
Tel. +31 (0) 40-26 290-80
Fax +31 (0) 40-26 290-85
benelux.nl@geze.com

Bulgaria
GEZE Bulgaria - Trade
Representative Office
61 Pirinski Prohod, entrance „B“,
4th floor, office 5,
1680 Sofia
Tel. +359 (0) 24 70 43 73
Fax +359 (0) 24 70 62 62
office-bulgaria@geze.com

China
GEZE Industries (Tianjin) Co., Ltd.
Shuangchenzhong Road
Beichen Economic Development
Area (BEDA)
Tianjin 300400, P.R. China
Tel. +86 (0) 22-26 97 39 95-0
Fax +86 (0) 22-26 97 27 02
sales-info@geze.com.cn

GEZE Industries (Tianjin) Co., Ltd.
Branch Office Shanghai
Unit 25N, Cross Region Plaza
No 899, Ling Ling Road,
XuHui District
200030 Shanghai, P.R China
Tel. +86 (0) 21-523 40 960
Fax +86 (0) 21-644 72 007
chinasales@geze.com.cn

GEZE Industries (Tianjin) Co., Ltd.
Branch Office Guangzhou
Room 17C3
Everbright Bank Building, No.689
Tian He Bei Road
510630 Guangzhou
P.R. China
Tel. +86 (0) 20-38 73 18 42
Fax +86 (0) 20-38 73 18 34
chinasales@geze.com.cn

GEZE Industries (Tianjin) Co., Ltd
Branch Office Beijing
Room 1001, Tower D
Sanlitun SOHO
No. 8, Gongti North Road,
Chaoyang District
100027 Beijing, P.R.China
Tel. +86 (0) 10-59 35 93 00
Fax +86 (0)10-59 35 93 22
chinasales@geze.com.cn

France
GEZE France S.A.R.L.
ZAC de l'Orme Rond
RN 19
77170 Servon
Tel. +33 (0) 1 60 62 60 70
Fax +33 (0) 1 60 62 60 71
france.fr@geze.com

Hungary
GEZE Hungary Kft.
Bartók Béla út 105-113.
Budapest
H-1115
Tel. +36 (1) 481 4670
Fax +36 (1) 481 4671
office-hungary@geze.com

Iberia
GEZE Iberia S.R.L.
Pol. Ind. El Pla
C/Comerc, 2-22, Nave 12
08980 Sant Feliu de Llobregat
(Barcelona)
Tel. +34 9-02 19 40 36
Fax +34 9-02 19 40 35
info@geze.es

India
GEZE India Private Ltd.
MF 2 & 3, Guindy Industrial Estate
Ekkattuthangal
Chennai 600 097
Tamilnadu
Tel. +91 (0) 44 30 61 69 00
Fax +91 (0) 44 30 61 69 01
office-india@geze.com

Italy
GEZE Italia S.r.l
Via Giotto, 4
20040 Cambiago (MI)
Tel. +39 (0) 29 50 695-11
Fax +39 (0) 29 50 695-33
italia.it@geze.com

GEZE Engineering Roma S.r.l.
Via Lucrezia Romana, 91
00178 Roma
Tel. +39 (0) 6-72 65 311
Fax +39 (0) 6-72 65 3136
roma@geze.biz

Poland
GEZE Polska Sp.z o.o.
ul. Annopol 21
03-236 Warszawa
Tel. +48 (0) 22 440 4 440
Fax +48 (0) 22 440 4 400
geze.pl@geze.com

Romania
GEZE Romania S.R.L.
IRIDE Business Park,
Str. Dimitrie Pompeiu nr. 9-9a,
Building 10, Level 2, Sector 2,
020335 Bucharest
Tel.: +40 (0) 21 25 07 750
Fax: +40 (0) 21 25 07 750
office-romania@geze.com

Russian
OOO GEZE RUS
Gamsonovskiy Per. 2
115191 Moskau
Tel. +7 (0) 495 933 06 59
Fax +7 (0) 495 933 06 74
office-russia@geze.com

Scandinavia – Sweden
GEZE Scandinavia AB
Mallslingan 10
Box 7060
18711 Täby, Sweden
Tel. +46 (0) 8-7323-400
Fax +46 (0) 8-7323-499
sverige.se@geze.com

Scandinavia – Norway
GEZE Scandinavia AB avd. Norge
Industriveien 34 B
2073 Dal
Tel. +47 (0) 639-57 200
Fax +47 (0) 639-57 173
norge.se@geze.com

Scandinavia – Finland
Branch office of GEZE Scandinavia AB
Herralantie 824
Postbox 20
15871 Hollola
Tel. +358 (0) 10-40 05 100
Fax +358 (0) 10-40 05 120
finland.se@geze.com

Scandinavia – Denmark
GEZE Danmark
Branch office of GEZE Scandinavia AB
Mårkærvej 13 J-K
2630 Taastrup
Tel. +45 (0) 46-32 33 24
Fax +45 (0) 46-32 33 26
danmark.se@geze.com

Singapore
GEZE (Asia Pacific) Pte. Ltd.
21 Bukit Batok Crescent
#23-75 Wcega Tower
Singapore 658065
Tel: +65 6846 1338
Fax: +65 6846 9353
gezesea@geze.com.sg

South Africa
GEZE Distributors (Pty) Ltd.
118 Richards Drive, Halfway House,
Ext 111, P.O. Box 7934, Midrand 1685,
South Africa
Tel: + 27 (0) 113 158 286
Fax: + 27 (0) 113158261
info@gezesa.co.za

Switzerland
GEZE Schweiz AG
Bodenackerstrasse 79
4657 Dulliken
Tel. +41 (0) 62 285 54 00
Fax +41 (0) 62 285 54 01
schweiz.ch@geze.com

Turkey
GEZE Kapı ve Pencere Sistemleri
San. ve Tic. Ltd. Şti.
Ataşehir Bulvarı, Ata 2/3
Plaza Kat: 9 D: 84 Ataşehir
Ataşehir / İstanbul
Tel. + 90 (0) 216 455 43 15
Fax + 90 (0) 216 455 82 15
office-turkey@geze.com

Ukraine
GEZE Ukraine TOV
ul. Viskoznaya, 17,
Building 93-B, Office 12
02660 Kiev
Tel./Fax +38 (0) 44 501 22 25
office-ukraine@geze.com

United Arab Emirates/GCC
GEZE Middle East
P.O. Box 17903
Jebel Ali Free Zone
Dubai
Tel. +971 (0) 4-88 33 112
Fax +971 (0) 4-88 33 240
geze@emirates.net.ae

United Kingdom
GEZE UK Ltd.
Blenheim Way
Fradley Park
Lichfield
Staffordshire WS13 8SY
Tel. +44 (0) 1543 44 30 00
Fax +44 (0) 1543 44 30 01
info.uk@geze.com

GEZE-VERTEGENWOORDIGER

Id.Nr. 100080 · Vers. NL 120824 · Wijzigingen voorbehouden