Grenzabmaße nach ISO 2768 - m

Nennmaße	> 0,5 < 3	> 3 < 6	> 6 < 30	> 30 < 120	> 120 < 400	> 400 < 1000	> 1000 < 2000
Längen	± 0,1	± 0,1	± 0,2	± 0,3	± 0,5	± 0,8	± 1,2
Rad. Fase	± 0,2	± 0,5	± 1				

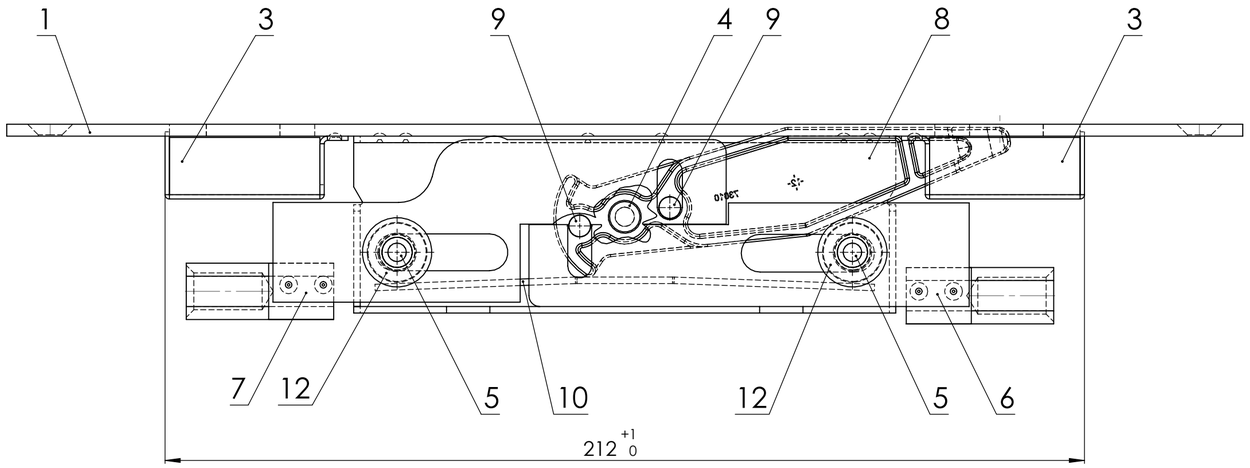

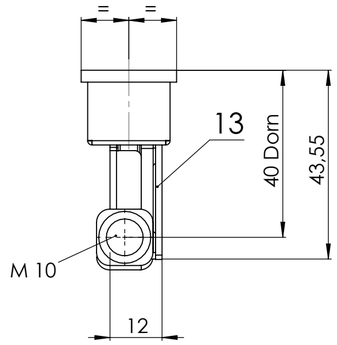

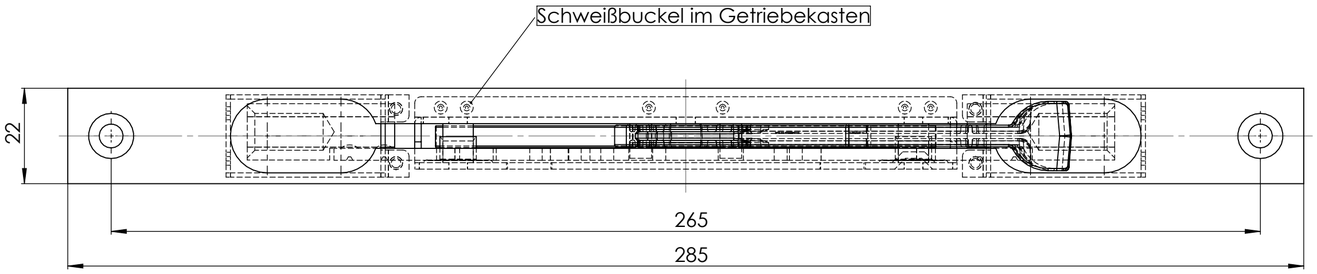

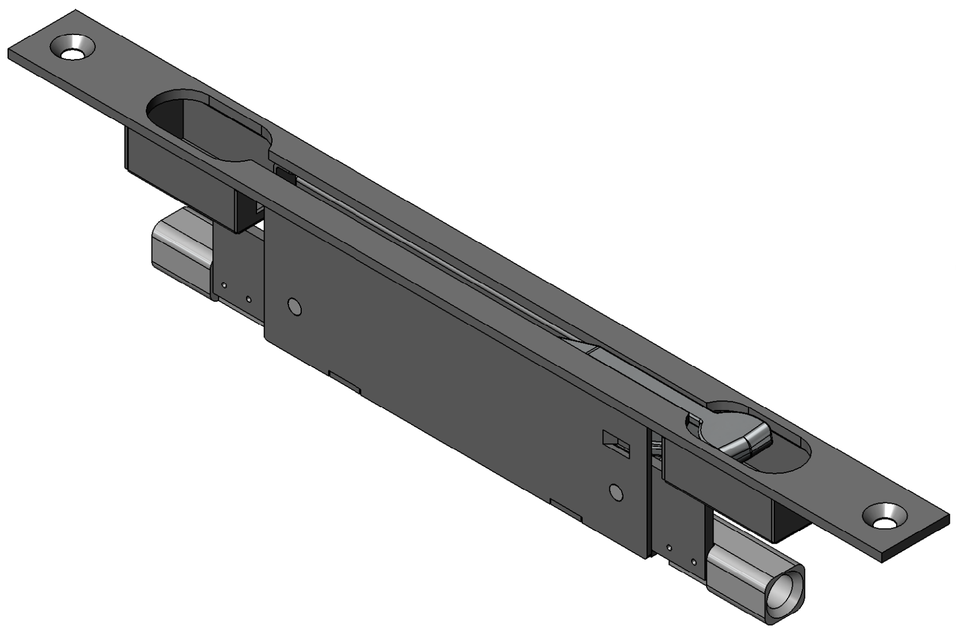

	POS	Menge	BENENNUNG	MATERIAL	ZEICHN.NR	EDV-NR.
a	12	2	Führungsbuchse	PP	6-41-080	
	11	1	Decke	St 02-Z275NA-s.v.	5-10-045	
	10	1	Federbügel	C75	7-63-001	
	9	2	Eisenstumpf	9 SMnPb28K	6-40-019	
	8	1	Zinkdruckgußzunge	GD-ZnAl4Cu1 (Z410)	5-73-010	
	7	1	BG-Kette gekröpft		5-60-256-00	
	6	1	BG-Kette, gerade		5-60-255-00	
	5	2	Doppeldorn	9 SMnPb28K	6-20-091	
b	4	1	Ansatzdorn	11 SMnPb30K	6-00-059	
	3	2	Schweiß-Muschel	DC01	5-92-033	
	2	1	Kasten	DD11	5-00-040	
	1	1	Stulpe F-22x285mm mit	St 2 K50	5-30-553	

Artikel: 345 K

Allgemeintoleranzen ISO 2768 - m

Maßstab: 1:1 | Gew.: 0.472 kg | Vol.: 61.39 cm³

Werkstoff:

	Datum	Name
Bearb.	25.08.2011	Wetzel
Entwickl.		
Freigabe	29.03.2012	Wetzel

In	Änderung	Datum	Name
c	Übertrag ind 3-D	29.03.12	sw2
b	Pos. 4 war 6-00-057	25.08.11	sw2
a	Pos. 12 hinzu	25.08.11	sw2

FUHR®

Bezeichnung:

Einsteck-Türkantriegel Sonderausführung

Zeichnungs-Nr.: 1-0345-019/2

Blatt 1 / 1 Bl.

Ers. für: | Ers. durch:

Diese Unterlagen sind und bleiben ausschließliches Eigentum der Carl Fuhr Gmbh & Co.. Alle Rechte an dem Inhalt dieser Unterlagen stehen ausschließlich de Carl Fuhr Gmbh 6 Co. zu. Die Weitergabe dieser Unterlagen und/oder des Inhaltes dieser Unterlagen an Dritte ist untersagt. Eine Benutzung dieser Unterlagen ist nur auf grund einer ausdrücklichen schriftlichen Gestattung seitens der Firma Carl Fuhr & Co. erlaubt. Zuwiderhandlungen werden zivil- und strafrechtlich verfolgt.